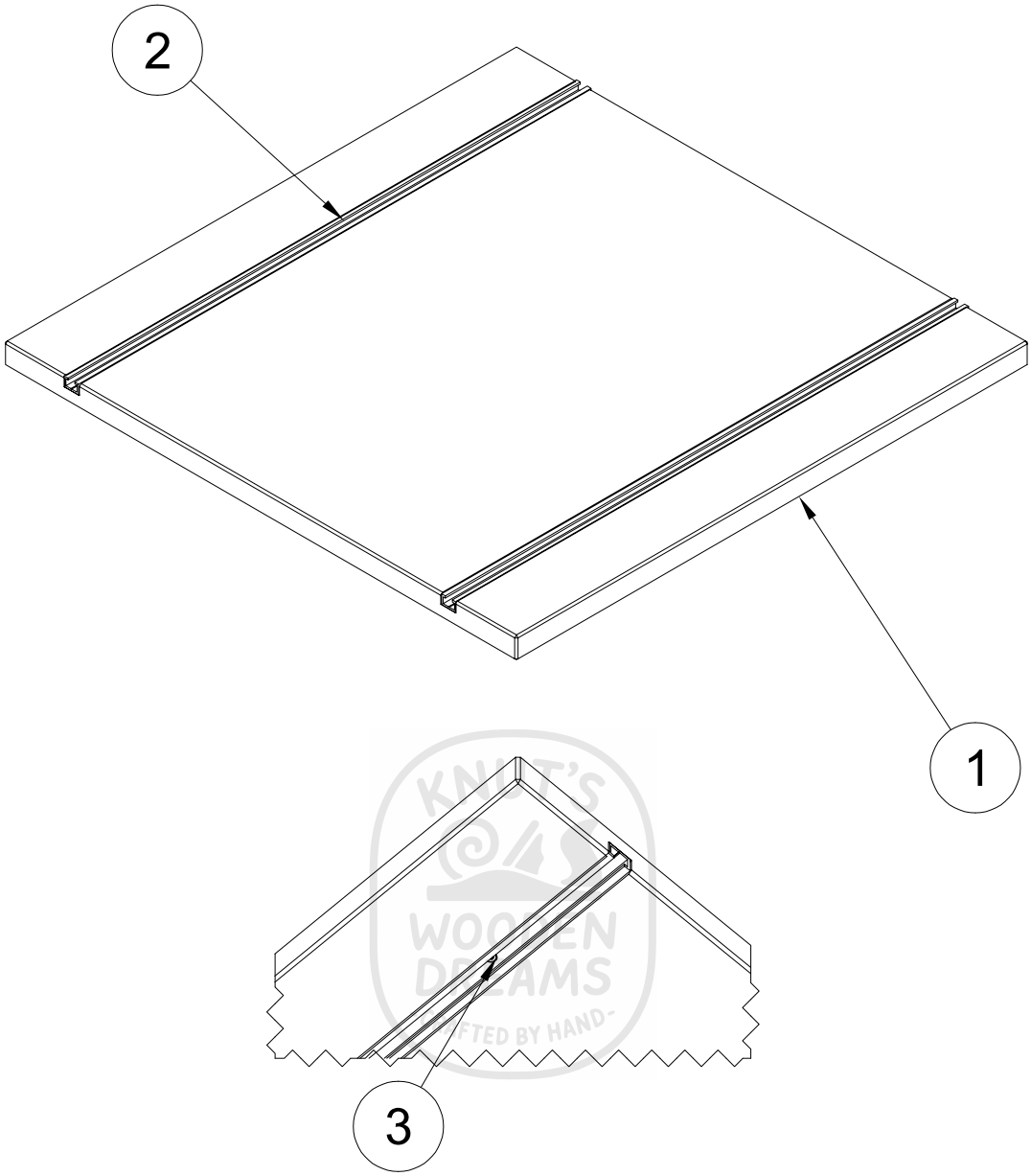

Element	Anz.	Bauteilnummer	Material
3	6	Spax 3x10 04003530167980	Edelstahl AISI 202
2	2	C-Nutschiene 600	Aluminium, Rot eloxiert
1	1	Tischplatte	MDF mitteldichte Holzfaserplatte

Teileliste

Dept.	Technical reference	Created by	Approved by
		Knut Welzel 03.04.2026	
		Document type	Document status
		Title Tischplatte	DWG No.
			Rev. / Date of issue / Sheet 1/1