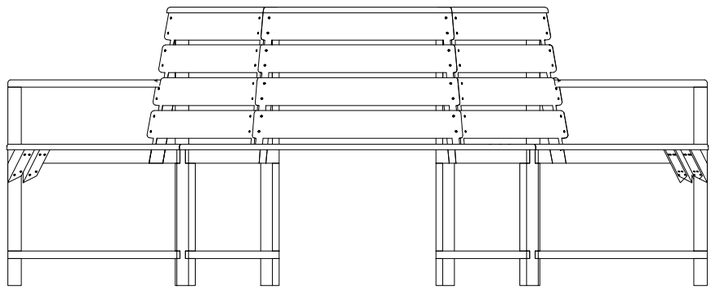

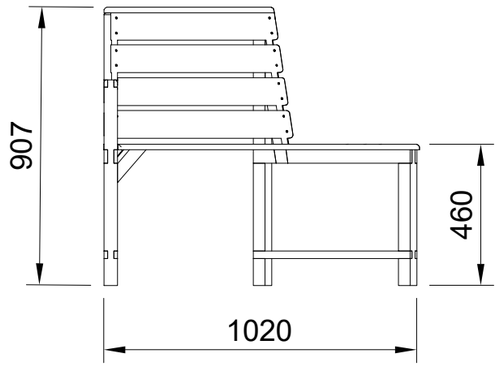

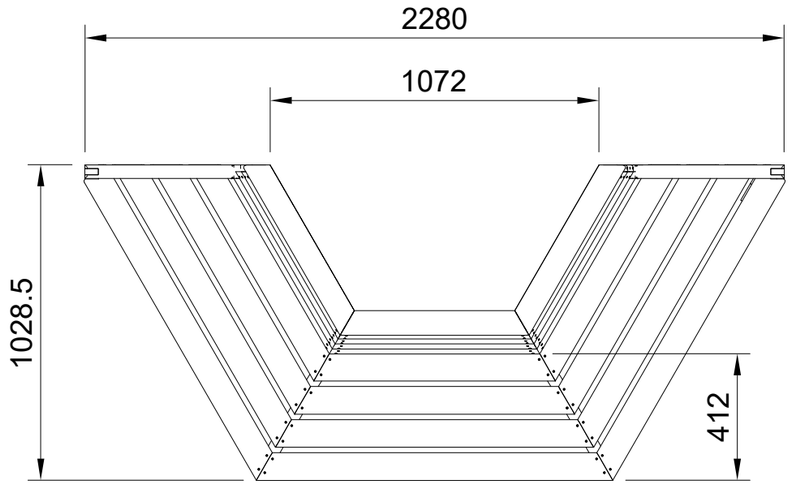

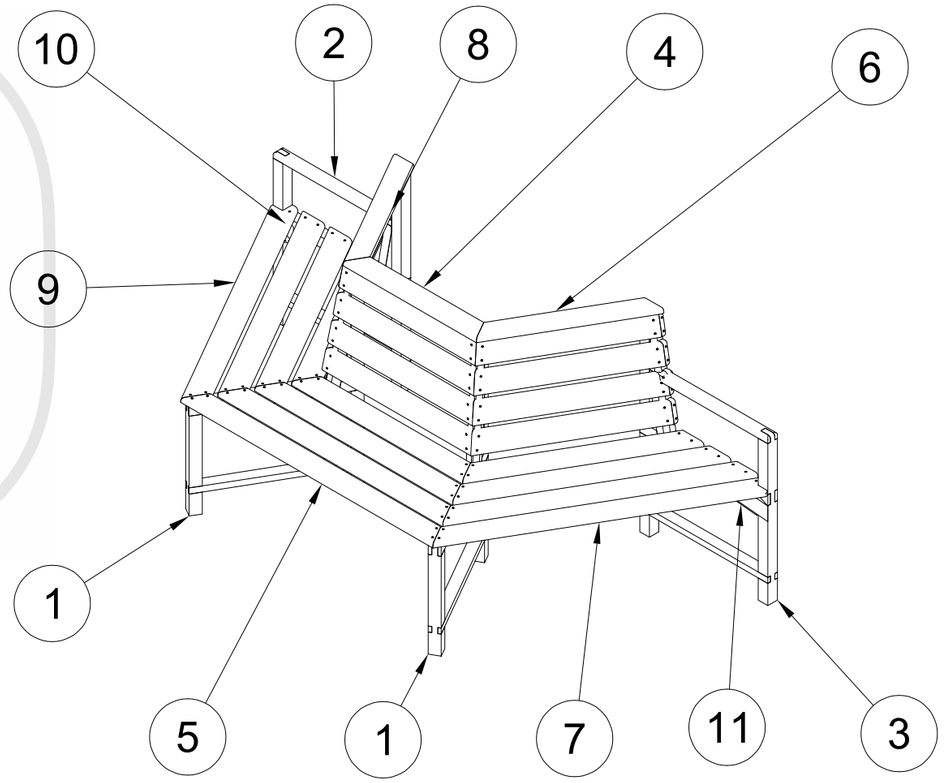

KNUT'S WOODEN DREAMS -CRAFTED BY HAND-

Element	Anz.	Bauteilnummer
11	1	Winkel Strebe rechts Spax
10	1	Winkel Strebe links Spax
9	1	Sitzfläsche links
8	1	Sitzlehne links
7	1	Sitzfläsche rechts
6	1	Sitzlehne rechts
5	1	Sitzfläsche mitte
4	1	Sitzlehne mitte
3	1	Seitemteil rechts
2	1	Seitemteil links
1	2	Seitenteil Mitte

Teileliste

Dept.	Technical reference	Created by: Knut Welzel 01.03.2025	Approved by
----: ---- Masse: 31.22 kg 1 Stück		Document type	Document status
		Title: Baumbank halb	DWG No.
			Rev. / Date of issue / Sheet 1