Teileliste				
Element	Anz.	Bauteilnummer	Beschreibung	Material
3	1	Seitemteil rechts		Kiefer
3.1	1	Bein vorn lang	670x44x44	Kiefer
3.2	1	Bein hinten	882x44x44	Kiefer
3.3	1	Strebe oben	590x44x44	Kiefer
3.4	1	Armlehne	546x44x24	Kiefer
3.5	1	Strebe unten	590x44x24	Kiefer
3.6	1	Strebe Lehne rechts	492x44x44	Kiefer
6	1	Sitzlehne rechts		
6.1	1	Deckleiste rechts	592x80x18	Kiefer
6.2	1	Brett Lehne 1 rechts	581x90x18	Kiefer
6.3	1	Brett Lehne 2 rechts	600x90x18	Kiefer

Teileliste				
Element	Anz.	Bauteilnummer	Beschreibung	Material
6.4	1	Brett Lehne 3 rechts	618x90x18	Kiefer
6.5	1	Brett Lehne 4 rechts	637x90x18	Kiefer
6.6	18	Spax 3.5x30 A2	STEP AP214	Edelstahl AISI 202
6.6.1	1	Spax 3.5x30 A2	3.5x30	Edelstahl AISI 202
7	1	Sitzfläsche rechts		
7.1	1	Brett Sitz 1 rechts	765x90x18	Kiefer
7.2	1	Brett Sitz 2 rechts	890x90x18	Kiefer
7.3	1	Brett Sitz 3 rechts	1014x90x18	Kiefer
7.4	1	Brett Sitz 4 rechts	1159x100x18	Kiefer
7.5	15	Spax 3.5x30 A2	STEP AP214	Edelstahl AISI 202
7.5.1	1	Spax 3.5x30 A2	3.5x30	Edelstahl AISI 202

Teileliste				
Element	Anz.	Bauteilnummer	Beschreibung	Material
11	1	Winkel Strebe rechts Spax		
11.1	2	Spax 3.5x40 A2	3.5x40	Edelstahl AISI 202
11.1.1	1	Spax 3.5x45 A2	3.5x45	Edelstahl AISI 202
11.2	2	Spax 3.5x45 A2	3.5x45	Edelstahl AISI 202
11.2.1	1	Spax 3.5x45 A2	3.5x45	Edelstahl AISI 202
11.3	1	Winkel Strebe rechts	152x44x44	Kiefer

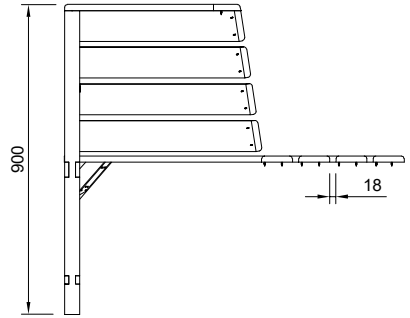

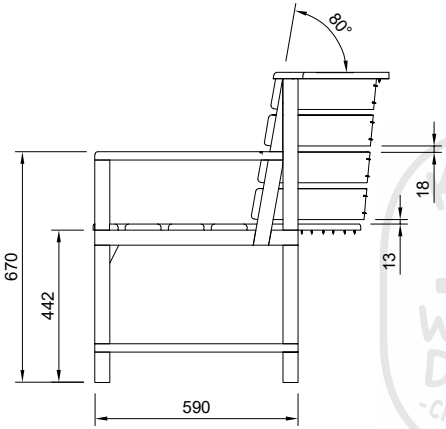

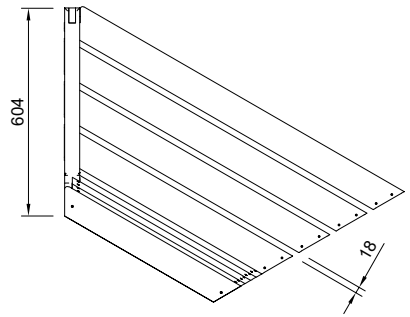

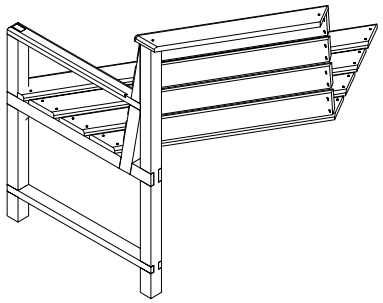

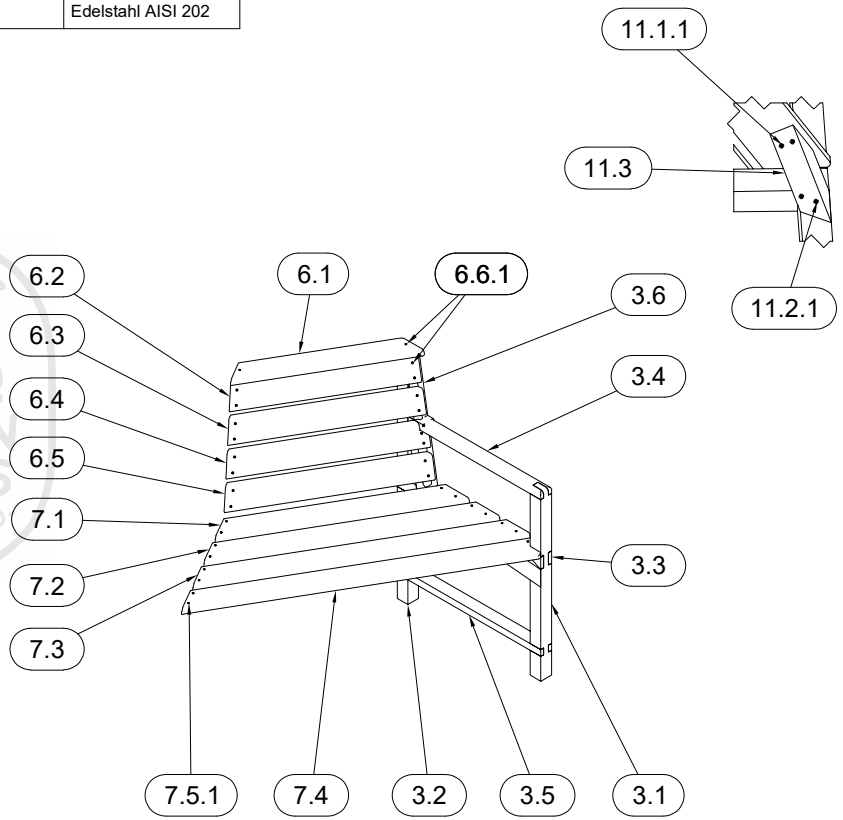

KNUT'S WOODEN DREAMS - CRAFTED BY HAND

Dept.	Technical reference	Created by	Approved by
		Knut Welzel 01.03.2025	
		Document type	Document status
		Title: Baumbank halb Sitzteil rechts	DWG No.
			Rev. / Date of issue / Sheet 4