Teileliste			
Element	Anz.	Bauteilnummer	Beschreibung
1	1	Bein vorn lang	670x44x44
2	1	Bein hinten	882x44x44
3	1	Strebe oben	590x44x44
4	1	Strebe hinten links	492x44x44
5	1	Armlehne	546x44x24
6	1	Strebe unten	590x44x24

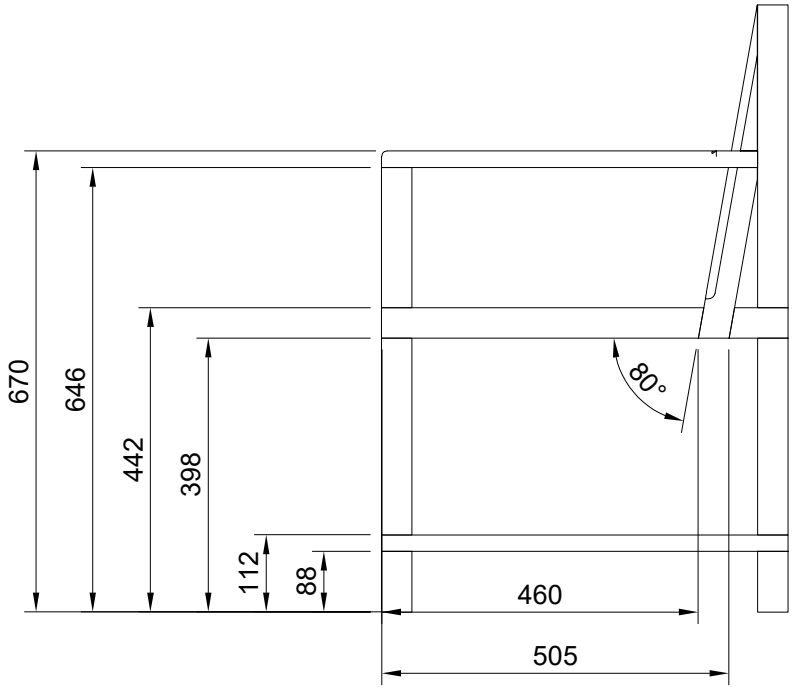

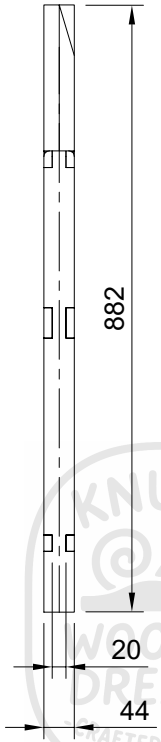

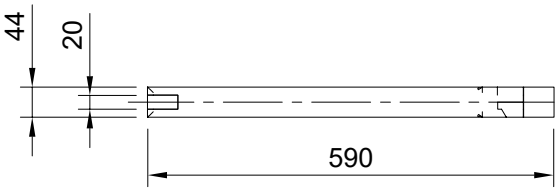

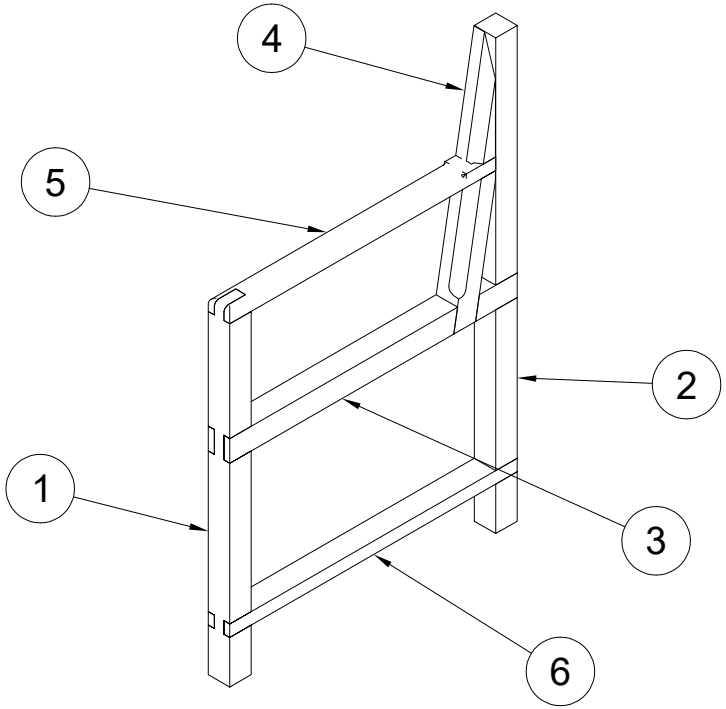

KNUT'S WOODEN DREAMS -CRAFTED BY HAND-

Dept.	Technical reference	Created by: Knut Welzel 02.03.2025	Approved by
Kiefer: ----		Document type	Document status
Masse: 3.16 kg		Title: Seitemteil links	DWG No.
1 Stück			Rev. / Date of issue / Sheet 6