Teileliste		
Element	Anz.	Bauteilnummer
1	1	Standardtisch Beine links
2	1	Standardtisch Beine rechts
3	1	Standardtisch Rahmen unten
4	1	Standardtisch Rahmen oben

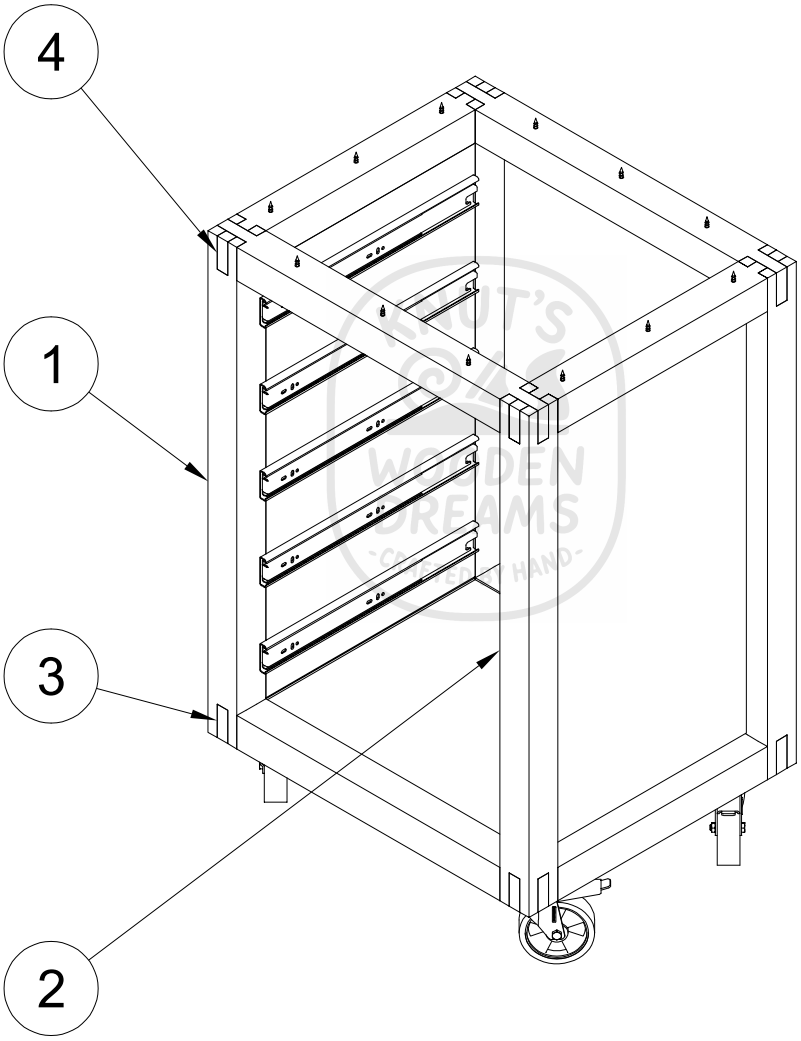

Dept.	Technical reference	Created by Knut Welzel 17.01.2024	Approved by	
		Document type	Document status	
		Title Standardtisch Beine	DWG No.	
			Rev. / Date of issue	Sheet 5