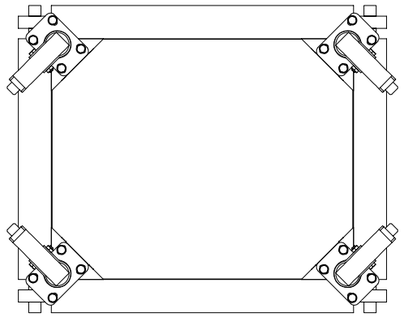

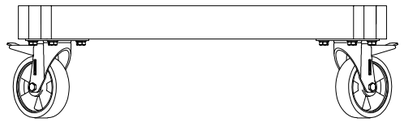

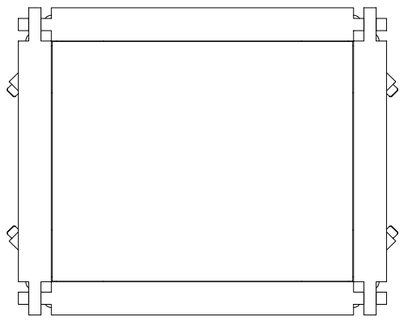

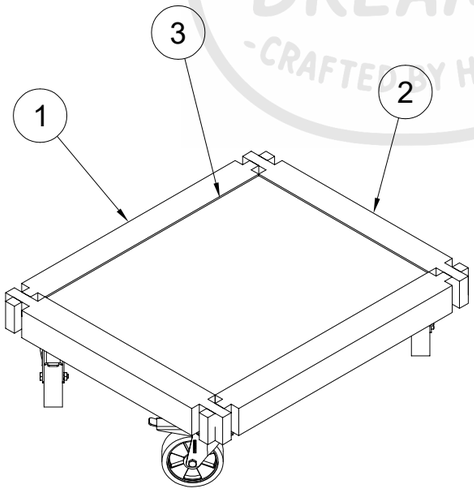

Teileliste

Element	Anz.	Bauteilnummer	Material
1	2	Rahmen vorn unten	Kiefer
2	2	Rahmen seite unten	Kiefer
3	1	Bodenplatte	Kiefer
4	1	Ecke unten	Kiefer
5	2	Spax 5x60 0191010500603	Stahl
6	1	Schwerlastrolle 100	Stahl
7	4	Verbundmuffe M8x15	Edelstahl AISI 202
8	4	DIN 125 8.4	Edelstahl AISI 202
9	4	DIN 633 M8x20	Edelstahl AISI 202
10	1	Ecke unten v17(Spiegeln)	Kiefer
11	2	Spax 5x60 0191010500603	Stahl
12	1	Schwerlastrolle 100 v1(Spiegeln)	Stahl
13	4	Verbundmuffe M8x15 v3(Spiegeln)	Edelstahl AISI 202
14	4	DIN 125 8.4	Edelstahl AISI 202
15	4	DIN 633 M8x20	Edelstahl AISI 202
16	1	Ecke unten v17(Spiegeln) (1)	Kiefer
17	2	Spax 5x60 0191010500603	Stahl
18	1	Schwerlastrolle 100 v1(Spiegeln) (1)	Stahl
19	4	Verbundmuffe M8x15 v3(Spiegeln) (1)	Edelstahl AISI 202
20	4	DIN 125 8.4	Edelstahl AISI 202
21	4	DIN 633 M8x20	Edelstahl AISI 202
22	1	Ecke unten v17(Spiegeln)(Spiegeln)	Kiefer
23	2	Spax 5x60 0191010500603	Stahl
24	1	Schwerlastrolle 100 v1(Spiegeln)(Spiegeln)	Stahl
25	4	Verbundmuffe M8x15 v3(Spiegeln)(Spiegeln)	Edelstahl AISI 202
26	4	DIN 125 8.4	Edelstahl AISI 202
27	4	DIN 633 M8x20	Edelstahl AISI 202

KNUT'S WOODEN DREAMS - CRAFTED BY HAND -

Dept.	Technical reference	Created by Knut Welzel 17.01.2024	Approved by
		Document type	Document status
		Title **Standardtisch Rahmen unten**	DWG No.
			Rev. / Date of issue / Sheet 2