Teileliste			
Element	Anz.	Bauteilnummer	Beschreibung
1	1	Bein vorn	442x44x44
2	1	Bein hinten	882x44x44
3	1	Strebe oben	590x44x44
4	1	Strebe unten	590x44x24
5	1	Strebe Lehne	492x44x44

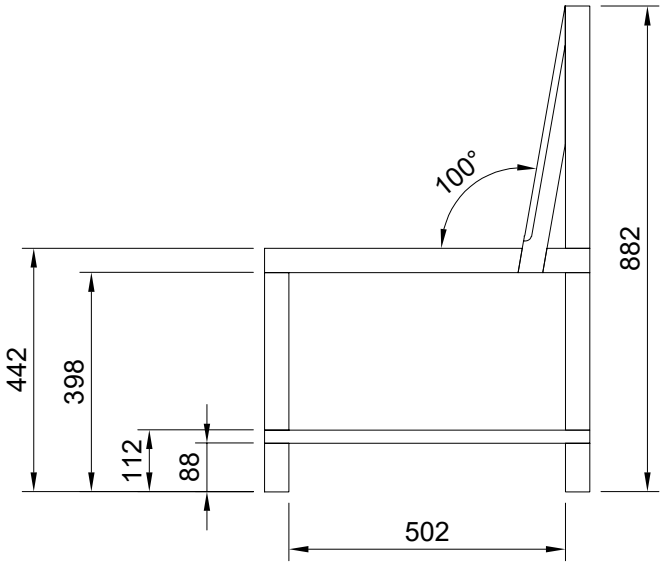

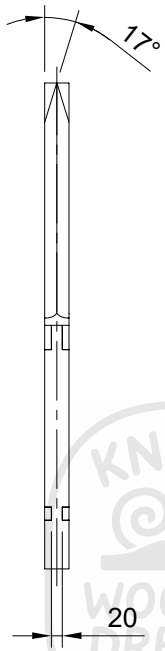

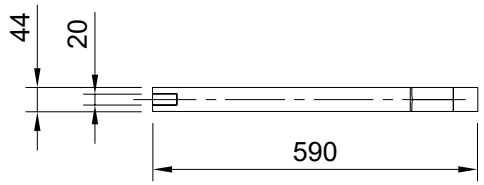

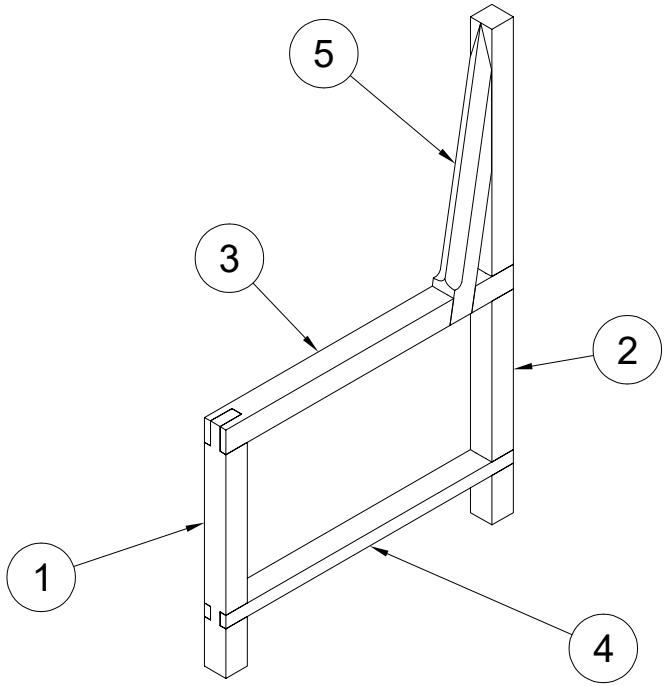

KNUT'S WOODEN DREAMS -CRAFTED BY HAND-

Dept.	Technical reference	Created by: Knut Welzel 02.03.2025	Approved by
Kiefer: ----		Document type	Document status
Masse: 2.61 kg		Title: Seitenteil Mitte	DWG No.
2 Stück			Rev. / Date of issue / Sheet 14