Teileliste				
Element	Anz.	Bauteilnummer	Beschreibung	Material
2	1	Seitemteil links		Kiefer
2.1	1	Bein vorn lang	670x44x44	Kiefer
2.2	1	Bein hinten	882x44x44	Kiefer
2.3	1	Strebe oben	590x44x44	Kiefer
2.4	1	Strebe hinten links	492x44x44	Kiefer
2.5	1	Armlehne	546x44x24	Kiefer
2.6	1	Strebe unten	590x44x24	Kiefer
8	1	Sitzlehne links		
8.1	1	Deckleiste links	592x80x18	Kiefer
8.2	1	Brett Lehne 1 links	581x90x18	Kiefer

Teileliste				
Element	Anz.	Bauteilnummer	Beschreibung	Material
8.3	1	Brett Lehne 2 links	600x90x18	Kiefer
8.4	1	Brett Lehne 3 links	618x90x18	Kiefer
8.5	1	Brett Lehne 4 links	637x90x18	Kiefer
8.6	18	Spax 3.5x30 A2	STEP AP214	Edelstahl AISI 202
8.6.1	1	Spax 3.5x30 A2	3.5x30	Edelstahl AISI 202
9	1	Sitzfläsche links		
9.1	1	Brett Sitz 1 links	765x90x18	Kiefer
9.2	1	Brett Sitz 2 links	890x90x18	Kiefer
9.3	1	Brett Sitz 3 links	1014x90x18	Kiefer
9.4	1	Brett Sitz 4 links	1139x100x18	Kiefer

Teileliste				
Element	Anz.	Bauteilnummer	Beschreibung	Material
9.5	15	Spax 3.5x30 A2	STEP AP214	Edelstahl AISI 202
9.5.1	1	Spax 3.5x30 A2	3.5x30	Edelstahl AISI 202
10	1	Winkel Strebe links Spax		
10.1	2	Spax 3.5x40 A2	3.5x40	Edelstahl AISI 202
10.1.1	1	Spax 3.5x45 A2	3.5x45	Edelstahl AISI 202
10.2	2	Spax 3.5x45 A2	3.5x45	Edelstahl AISI 202
10.2.1	1	Spax 3.5x45 A2	3.5x45	Edelstahl AISI 202
10.3	1	Winkel Strebe links	152x44x44	Kiefer

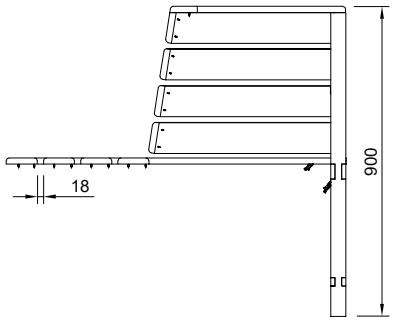

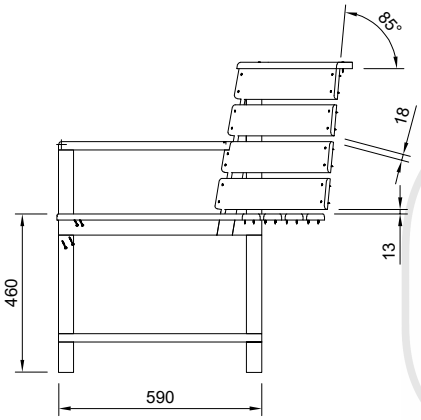

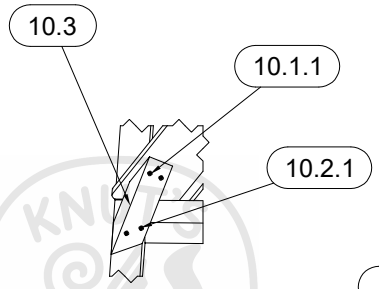

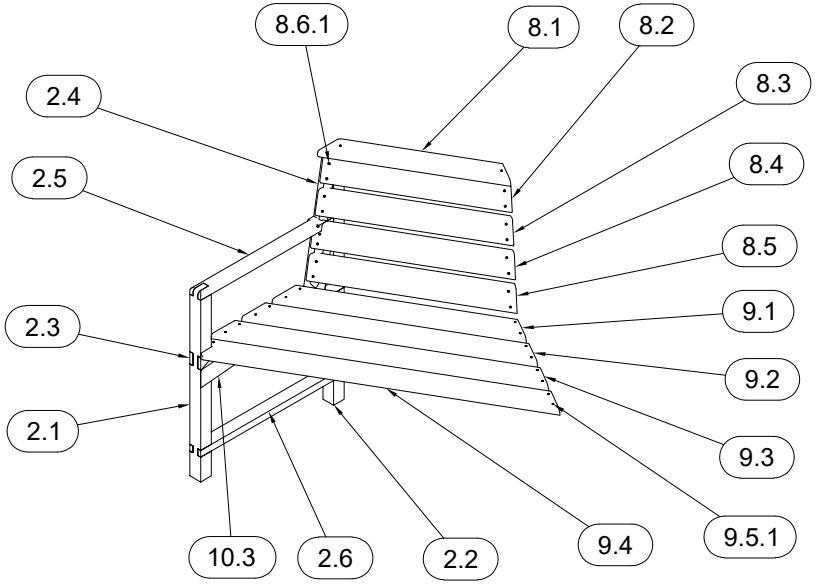

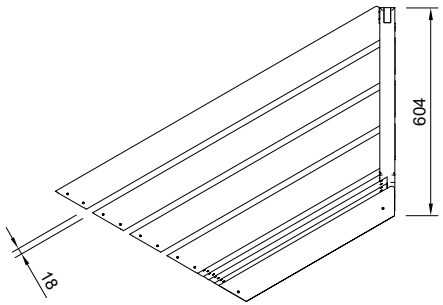

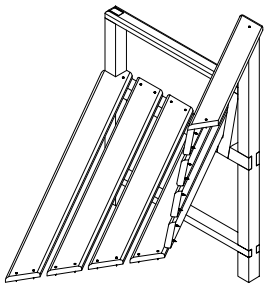

Dept.	Technical reference	Created by	Approved by
		Knut Welzel 01.03.2025	
		Document type	Document status
		Title: Baumbank halb Sitzteil Links	DWG No.
			Rev. / Date of issue / Sheet 2