Teileliste				
Element	Anz.	Bauteilnummer	Beschreibung	Material
1	2	Seitenteil Mitte		Kiefer
1.1	1	Bein vorn	442x44x44	Kiefer
1.2	1	Bein hinten	882x44x44	Kiefer
1.3	1	Strebe oben	590x44x44	Kiefer
1.4	1	Strebe unten	590x44x24	Kiefer
1.5	1	Strebe Lehne	492x44x44	Kiefer
4	1	Sitzlehne mitte		

Teileliste				
Element	Anz.	Bauteilnummer	Beschreibung	Material
4.1	1	Deckleiste	566x80x18	Kiefer
4.2	1	Brett Lehne 1	581x90x18	Kiefer
4.3	1	Brett Lehne 2	600x90x18	Kiefer
4.4	1	Brett Lehne 3	618x90x18	Kiefer
4.5	1	Brett Lehne 4	637x90x18	Kiefer
4.6	18	Spax 3.5x30 A2	STEP AP214	Edelstahl AISI 202
4.6.1	1	Spax 3.5x30 A2	3.5x30	Edelstahl AISI 202

Teileliste				
Element	Anz.	Bauteilnummer	Beschreibung	Material
5	1	Sitzfläche mitte		
5.1	1	Brett Sitz 1	739x90x18	Kiefer
5.2	1	Brett Sitz 2	864x90x18	Kiefer
5.3	1	Brett Sitz 3	988x90x18	Kiefer
5.4	1	Brett Sitz 4	1113x90x18	Kiefer
5.5	16	Spax 3.5x30 A2	STEP AP214	Edelstahl AISI 202
5.5.1	1	Spax 3.5x30 A2	3.5x30	Edelstahl AISI 202

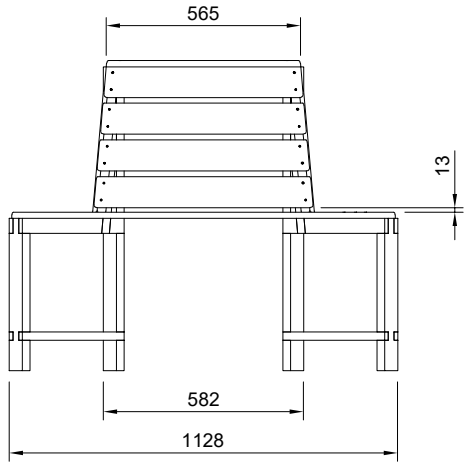

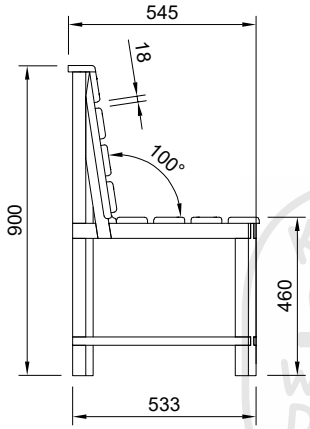

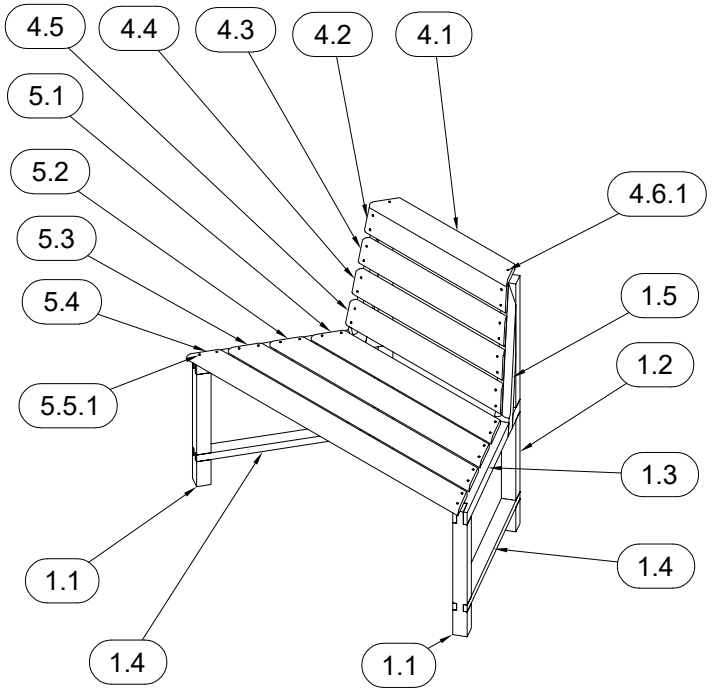

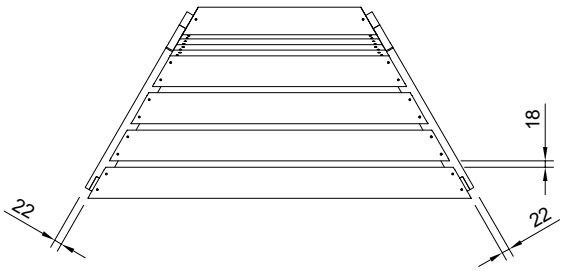

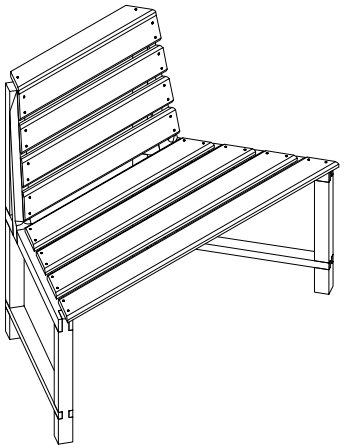

KNUT'S WOODEN DREAMS -CRAFTED BY HAND-

Dept.	Technical reference	Created by: Knut Welzel 01.03.2025	Approved by
		Document type	Document status
		Title: Baumbank halb Sitzteil Mittel	DWG No.
			Rev. / Date of issue / Sheet 3