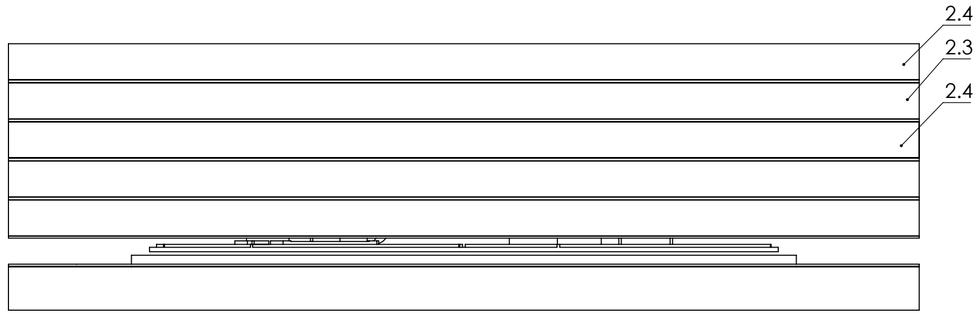

2.4. Верхний слой.
2.3. Средний слой.
2.9. Платформа под статоры.
2.6. Оправа для разгонной катушки.
2.5. Лист разгонного статора.

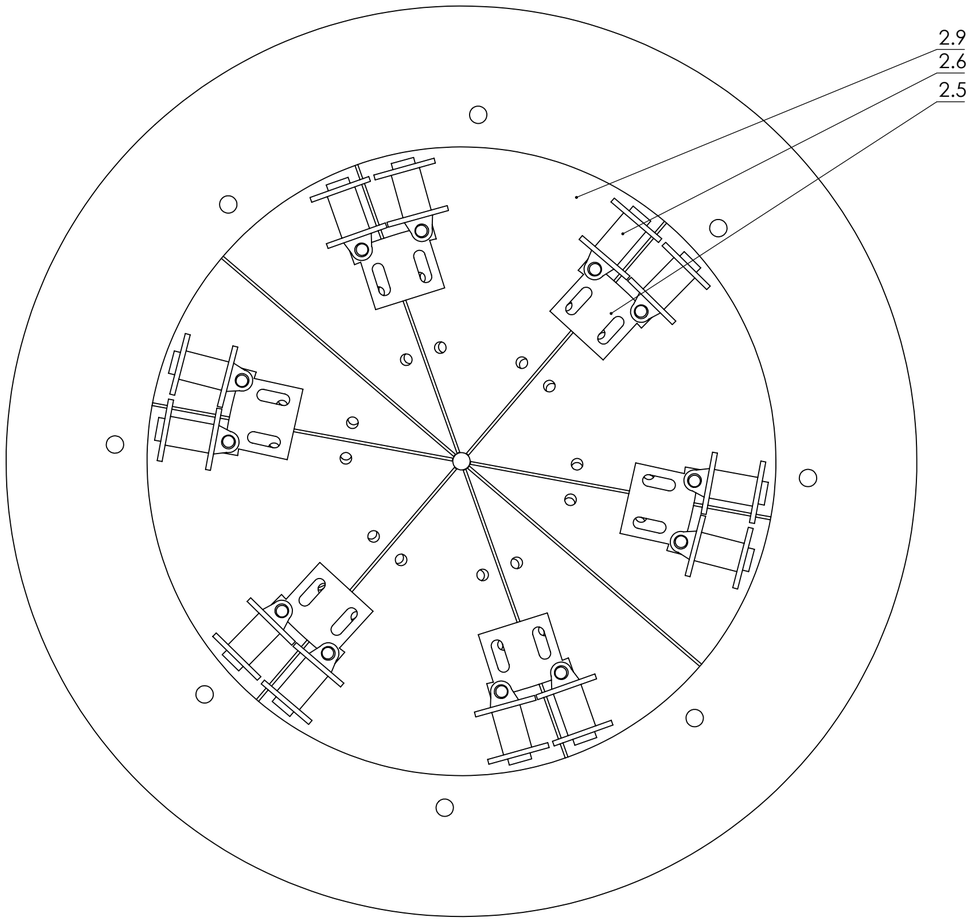

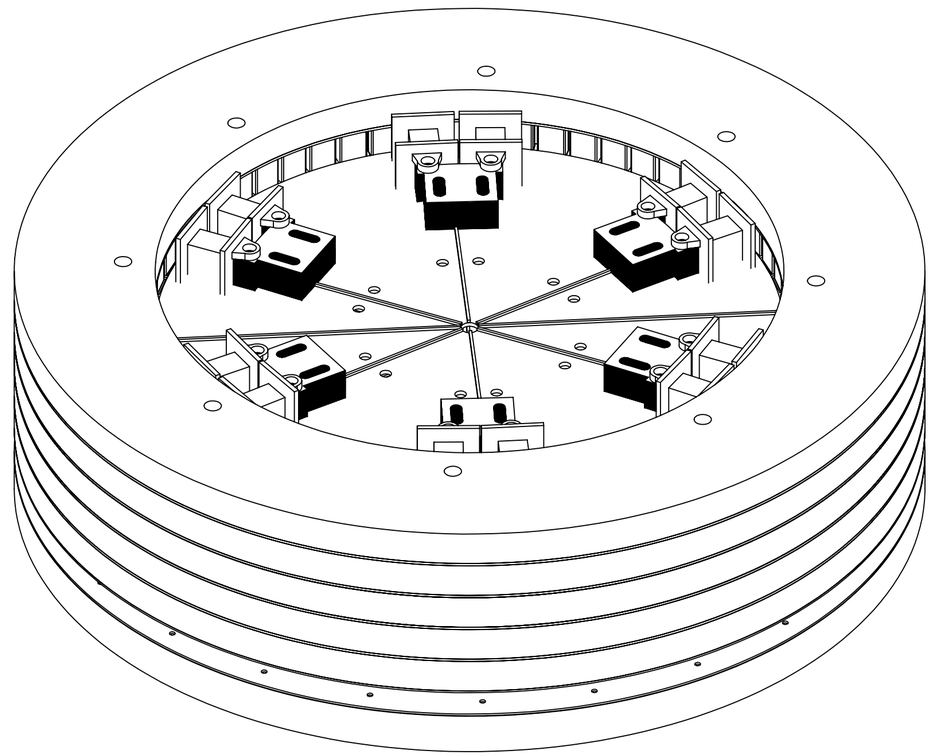

UNLESS OTHERWISE SPECIFIED: DIMENSIONS ARE IN MILLIMETERS SURFACE FINISH: TOLERANCES: LINEAR: ANGULAR:	FINISH:		DEBURR AND BREAK SHARP EDGES	DO NOT SCALE DRAWING	REVISION
	NAME	SIGNATURE	DATE	TITLE:	
DRAWN					
CHK'D					
APPV'D					
MFG					
Q.A				DWG NO. Разгонный слой	A2
			MATERIAL:		
			WEIGHT:	SCALE:1:5000	SHEET 1 OF 1