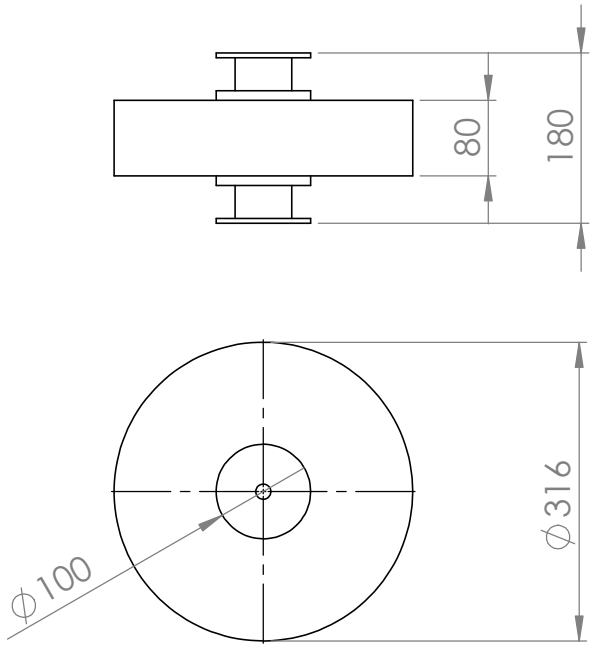

Плотность: 2780 кг/м3
Масса: 18,6 кг

25 кДж энергии достигаются при 4500 об/мин.

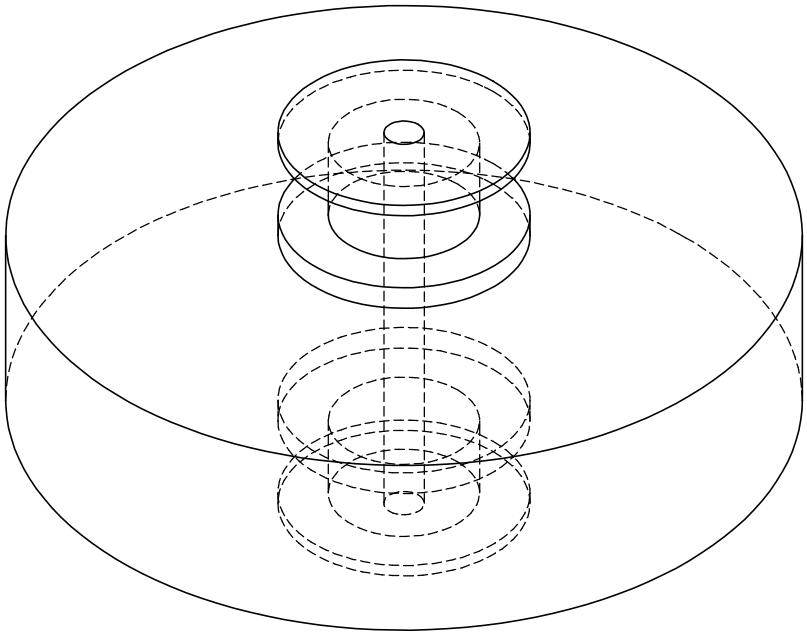

UNLESS OTHERWISE SPECIFIED: DIMENSIONS ARE IN MILLIMETERS SURFACE FINISH: TOLERANCES: LINEAR: ANGULAR:	FINISH:			DEBURR AND BREAK SHARP EDGES	DO NOT SCALE DRAWING	REVISION	
	NAME	SIGNATURE	DATE		TITLE: Маховик, дюралюминий, вариант 1.		
DRAWN	Сазонов						
CHK'D							
APPV'D							
MFG							
Q.A				MATERIAL:	DWG NO.	A4	
				WEIGHT:	SCALE:1:10	SHEET 1 OF 1	