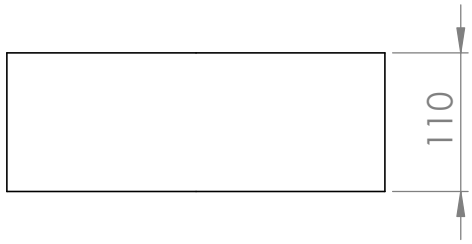

Плотность: 2780 кг/м3

Масса: 16,2 кг

25 кДж энергии достигается при 4500 об/мин

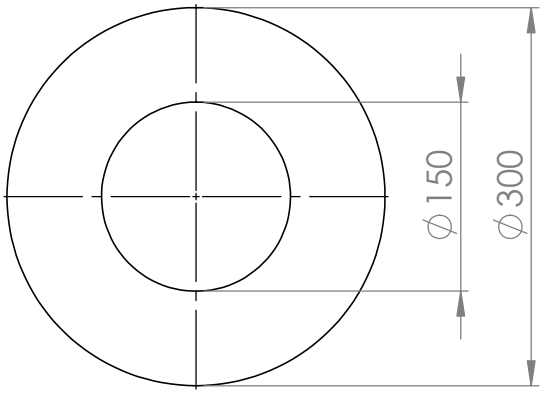

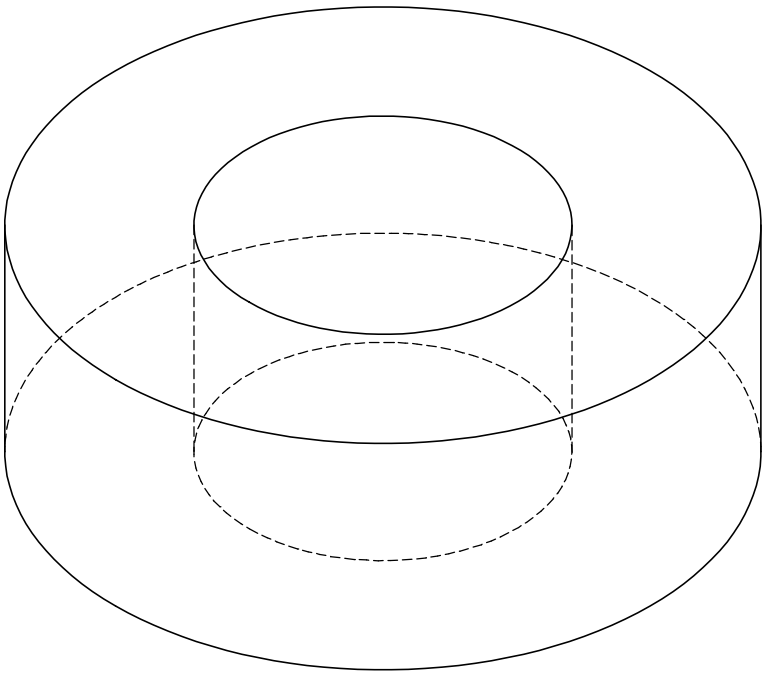

UNLESS OTHERWISE SPECIFIED: DIMENSIONS ARE IN MILLIMETERS SURFACE FINISH: TOLERANCES: LINEAR: ANGULAR:	FINISH:	DEBURR AND BREAK SHARP EDGES	DO NOT SCALE DRAWING / REVISION

	NAME	SIGNATURE	DATE
DRAWN	Сазонов		
CHK'D			
APPV'D			
MFG			
Q.A			

TITLE: Маховик, дюралюминий, вариант 3.

MATERIAL:

DWG NO.

A4

WEIGHT:

SCALE:1:10

SHEET 1 OF 1