Министерство науки и высшего образования Российской Федерации
Федеральное государственное бюджетное образовательное учреждение высшего образования
«Московский государственный технический университет имени Н.Э. Баумана (национальный исследовательский университет)»
(МГТУ им. Н.Э. Баумана)

ФАКУЛЬТЕТ «Радиоэлектроника и лазерная техника» (РЛ)
КАФЕДРА «Радиоэлектронные системы и устройства» (РЛ-1)

ОТЧЕТ
По защите лабораторной
работы №1по курсу
«Электроника»
на тему:
«Исследование полупроводникового диода»
Вариант № 6

Выполнил: студент группы РК6-44Б
Забродин И.Н.
Преподаватель: ассистент кафедры РК-9
Шеин А.П.

Москва, 2024

Задание:

Начальные значения:

- ёмкость на конденсаторе C1 = 0.2e-6 Ф;
- индуктивность L1 =13e-6 Гн;
- активное сопротивление R1 =50 Ом.

Постройте график напряжения на генераторе V1 при частоте 1 кГц, ток на сопротивлении R1 и напряжение на ёмкости C1, определите фазовые сдвиги между токов и напряжений

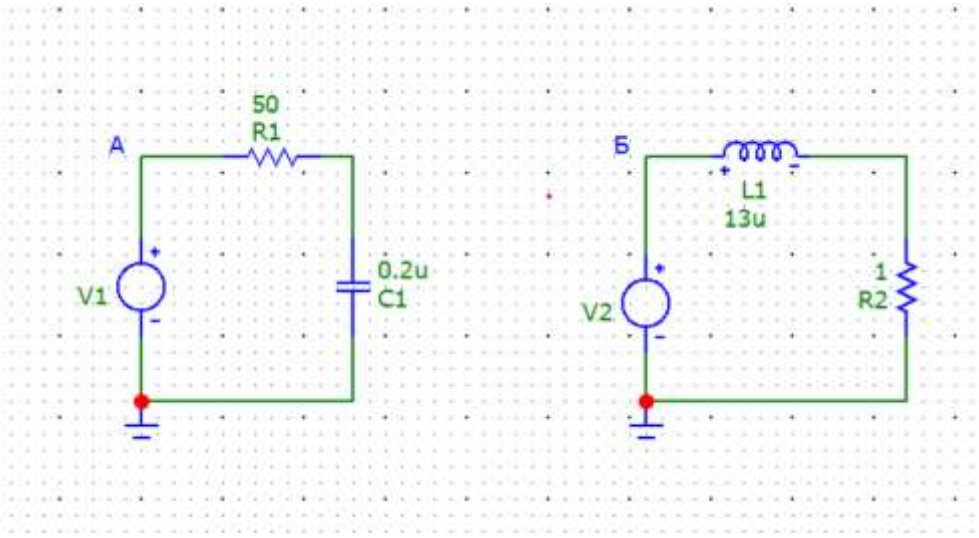

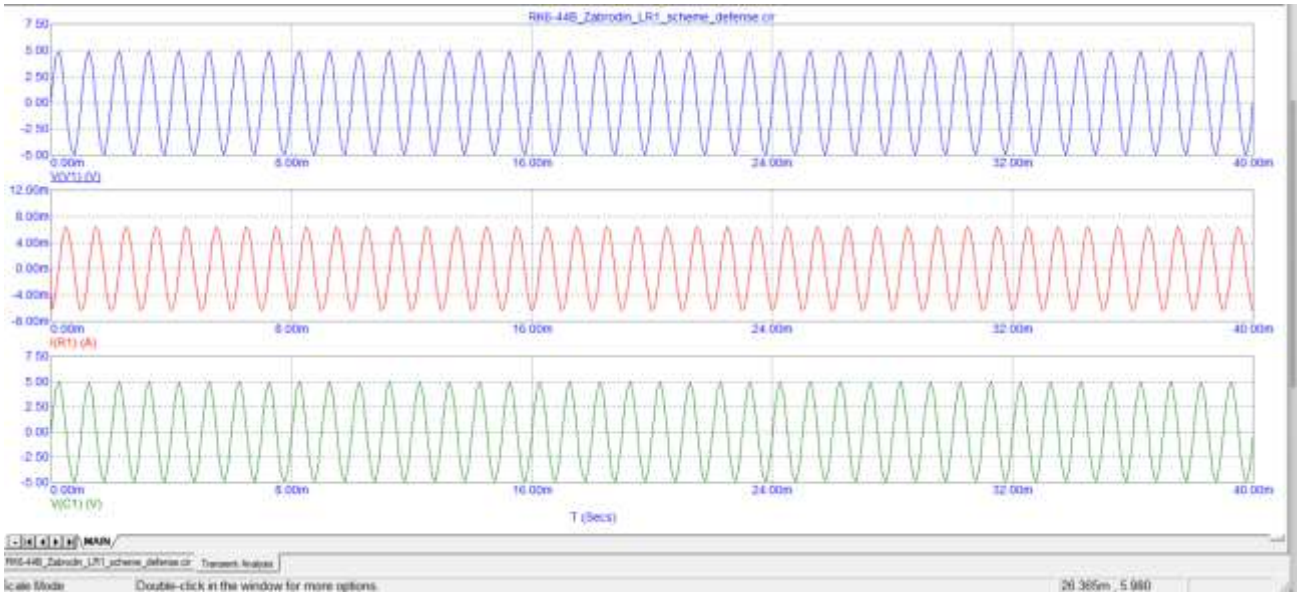

Вывод: фазовый сдвиг на pi/2.