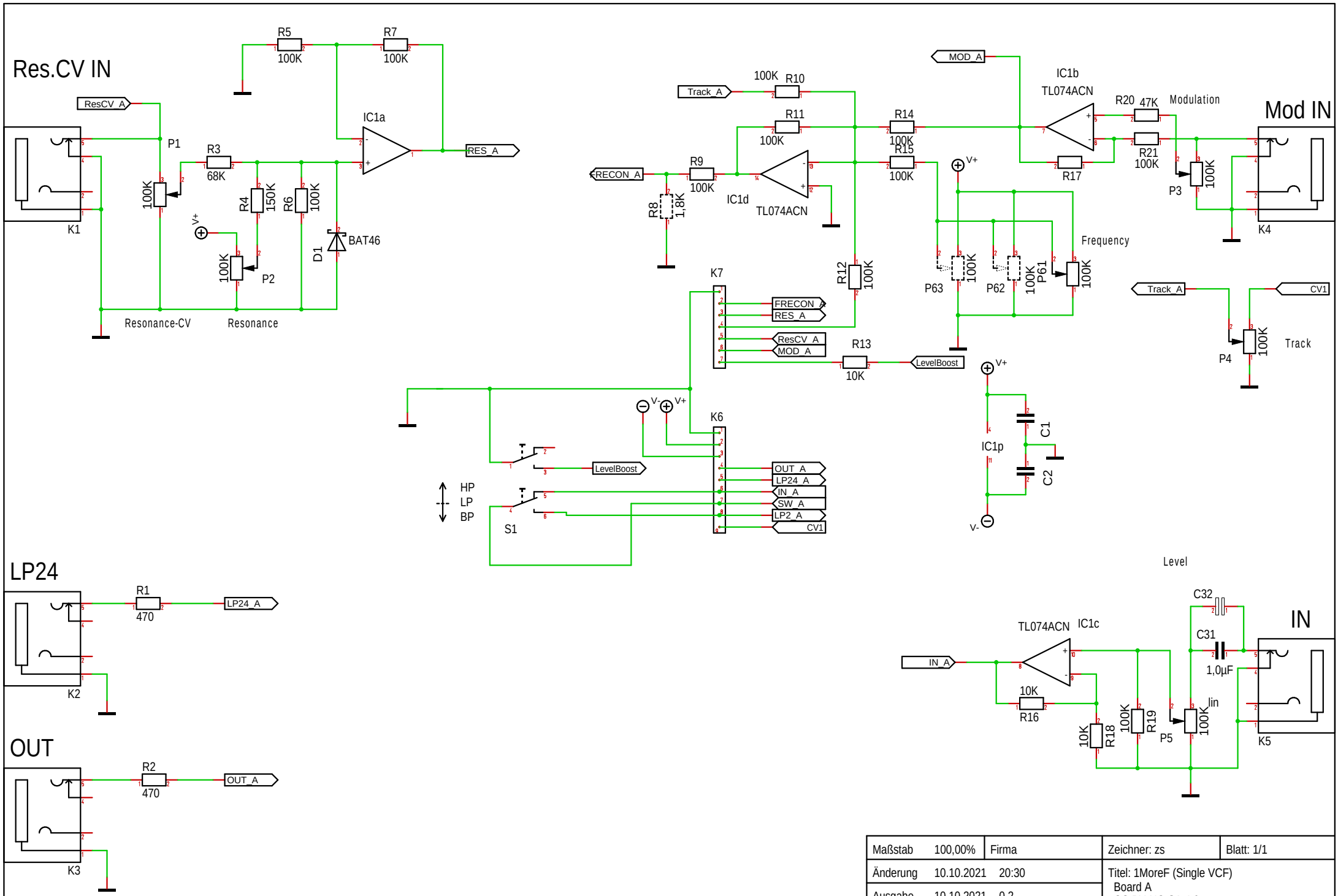

Maßstab	100,00%	Firma	Zeichner: zs	Blatt: 1/1
Änderung	10.10.2021 20:30		Titel: 1MoreF (Single VCF) Board A CC BY-NC-SA 4.0	
Ausgabe	10.10.2021 0.2			
Datei	1MoreF_BoardA.T3001		Projekt: Formant+	