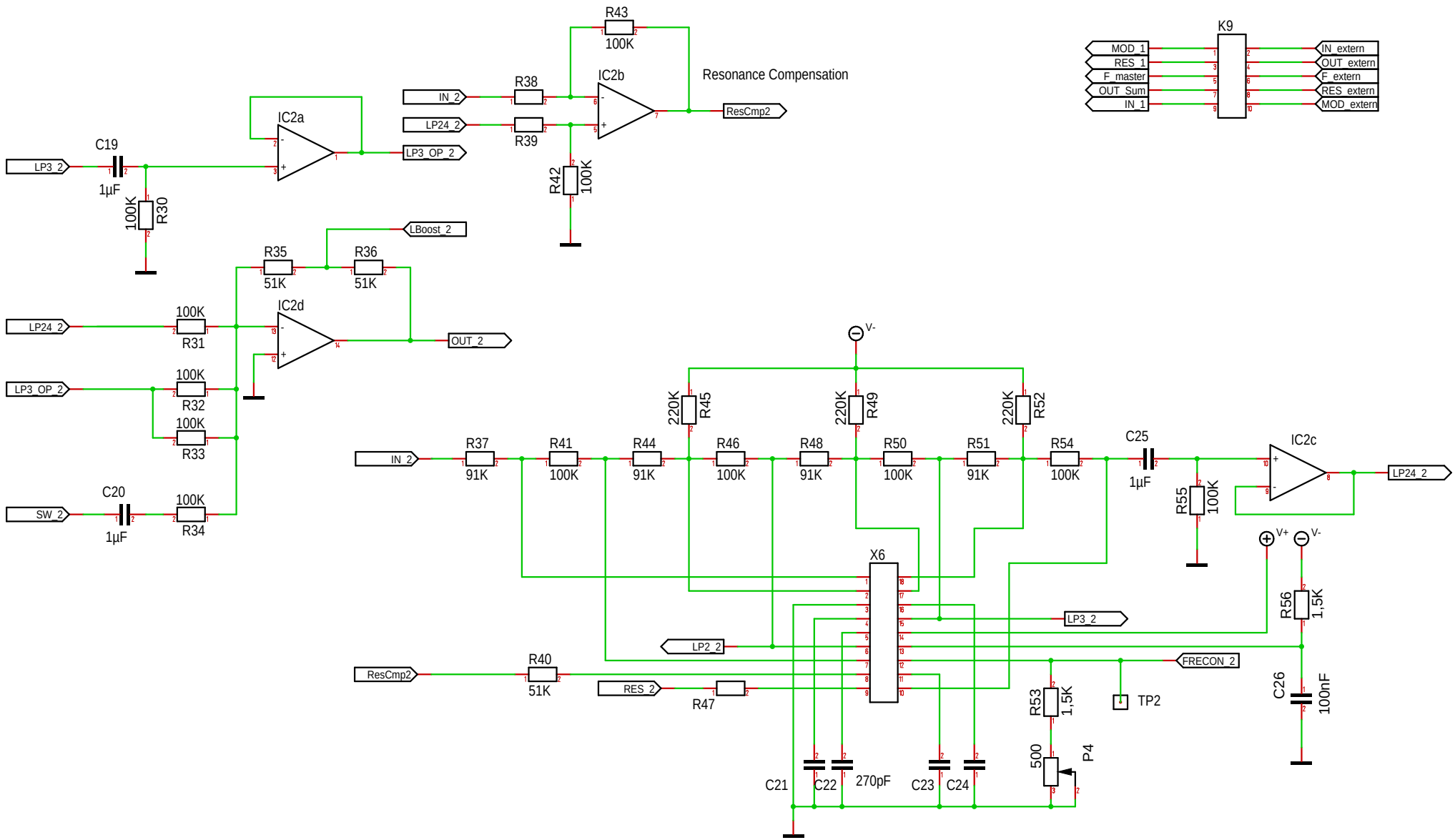

Maßstab 101,39%	Firma	Zeichner: zs	Blatt: 2/2
Änderung 27.09.2022 11:50		Titel: 2MoreF (Dual VCF) Board B 2 CC BY-NC-SA 4.0	
Ausgabe 03.10.2022 0.3			
Datei 2MoreF_BoardB.T3001		Projekt: Formant+	