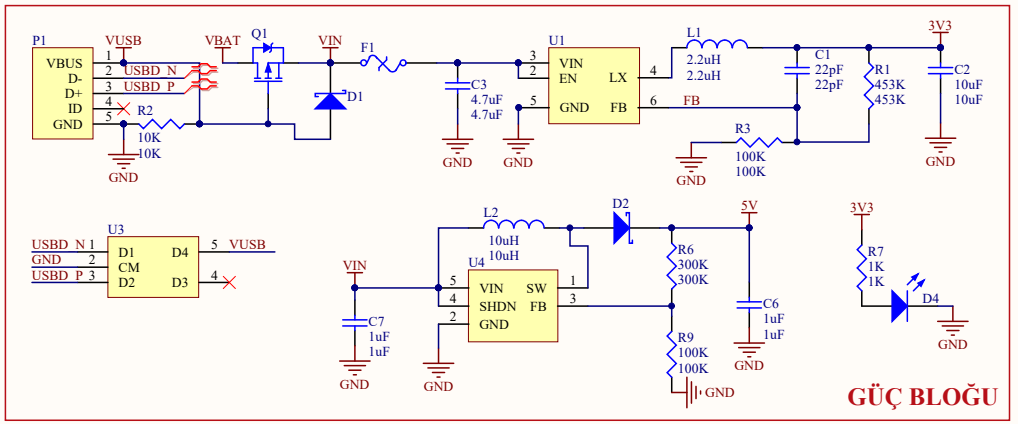
P1
VBUS
D-
D+
ID
GND
VUSB
USBD_N
USBD_P
R2
10K
10K
VBAT
Q1
VIN
F1
D1
C3
4.7uF
4.7uF
U1
VIN
EN
LX
GND
FB
L1
2.2uH
2.2uH
C1
22pF
22pF
R1
453K
453K
3V3
C2
10uF
10uF
R3
100K
100K
U3
D1
CM
D2
D4
D3
VUSB
L2
10uH
10uH
D2
5V
U4
VIN
SHDN
SW
FB
GND
R6
300K
300K
C6
1uF
1uF
R9
100K
100K
C7
1uF
1uF
R7
1K
1K
D4
GND
GÜÇ BLOĞU

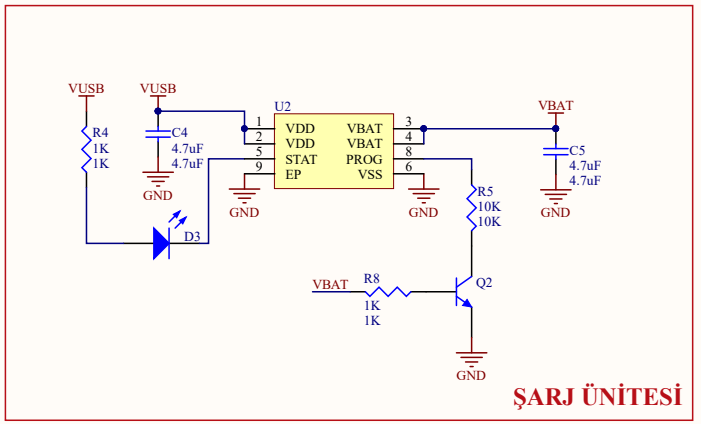
VUSB
R4
1K
1K
C4
4.7uF
4.7uF
U2
VDD
VDD
STAT
EP
VBAT
VBAT
PROG
VSS
VBAT
C5
4.7uF
4.7uF
R5
10K
10K
D3
R8
1K
1K
Q2
GND
ŞARJ ÜNİTESİ

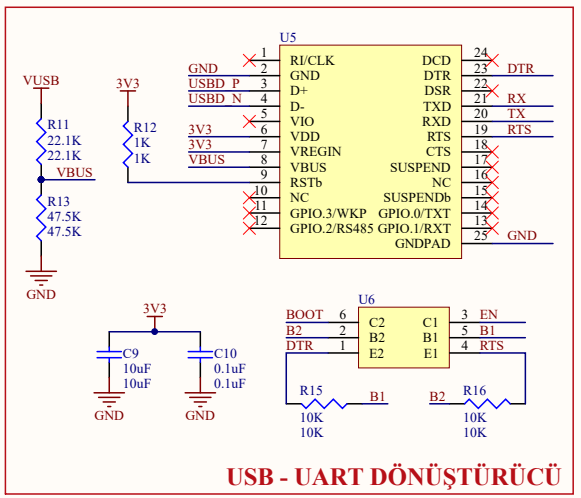
U5
RI/CLK
GND
D+
D-
VIO
VDD
VREGIN
VBUS
RSTb
NC
GPIO.3/WKP
GPIO.2/RS485
DCD
DTR
DSR
TXD
RXD
RTS
CTS
SUSPEND
NC
SUSPENDb
GPIO.0/TXT
GPIO.1/RXT
GNDPAD
DTR
RX
TX
RTS
GND
VUSB
R11
22.1K
22.1K
VBUS
R13
47.5K
47.5K
3V3
R12
1K
1K
C9
10uF
10uF
C10
0.1uF
0.1uF
U6
BOOT
B2
DTR
C2
B2
E2
C1
B1
E1
EN
B1
RTS
R15
10K
10K
B1
B2
R16
10K
10K
USB - UART DÖNÜŞTÜRÜCÜ

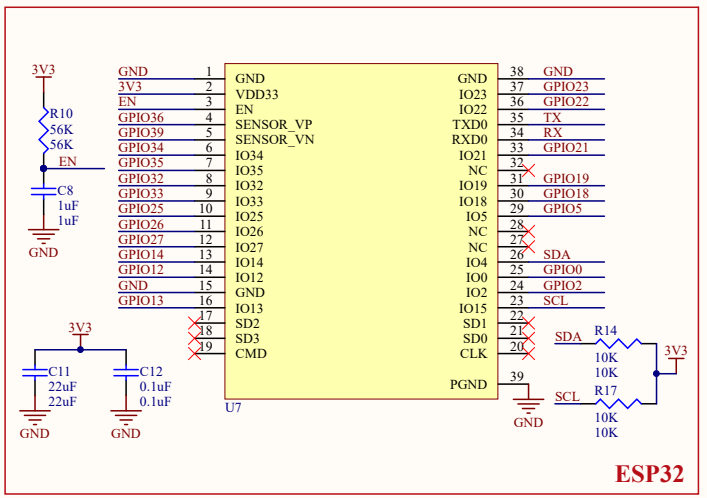
3V3
R10
56K
56K
EN
C8
1uF
1uF
GND
3V3
EN
GPIO36
GPIO39
GPIO34
GPIO35
GPIO32
GPIO33
GPIO25
GPIO26
GPIO27
GPIO14
GND
GPIO13
GND
3V3
EN
SENSOR_VP
SENSOR_VN
IO34
IO35
IO32
IO33
IO25
IO26
IO27
IO14
IO12
GND
IO13
SD2
SD3
CMD
GND
IO23
IO22
TXD0
RXD0
IO21
NC
IO19
IO18
IO5
NC
NC
IO4
IO0
IO2
IO15
SD1
SD0
CLK
PGND
GND
GPIO23
GPIO22
TX
RX
GPIO21
GPIO19
GPIO18
GPIO5
SDA
GPIO0
GPIO2
SCL
U7
C11
22uF
22uF
C12
0.1uF
0.1uF
SDA
R14
10K
10K
SCL
R17
10K
10K
3V3
GND
ESP32

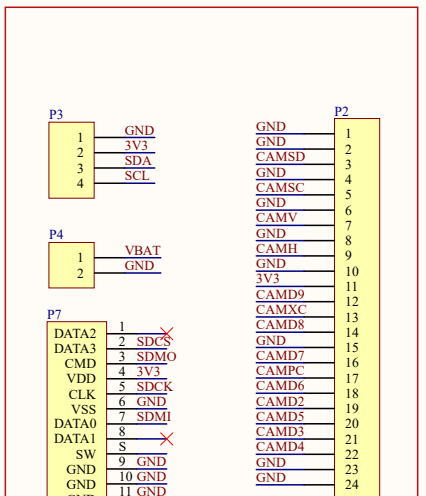
P3
GND
3V3
SDA
SCL
P4
VBAT
GND
P7
DATA2
DATA3
CMD
VDD
CLK
VSS
DATA0
DATA1
SW
GND
SDCS
SDMO
3V3
SDCK
SDMI
S
P2
GND
CAMSD
CAMSC
CAMV
CAMH
3V3
CAMD9
CAMXC
CAMD8
CAMD7
CAMPC
CAMD6
CAMD2
CAMD5
CAMD3
CAMD4
P5
EN
GPIO36
GPIO39
GPIO34
GPIO35
GPIO32
GPIO33
GPIO25
GPIO26
GPIO27
GPIO14
GPIO12
GPIO13
VBAT
5V
P6
GPIO23
GPIO22
TX
RX
GPIO21
GPIO19
GPIO18
GPIO5
GPIO0
GPIO2
SDA
SCL
3V3
KONNEKTÖRLER

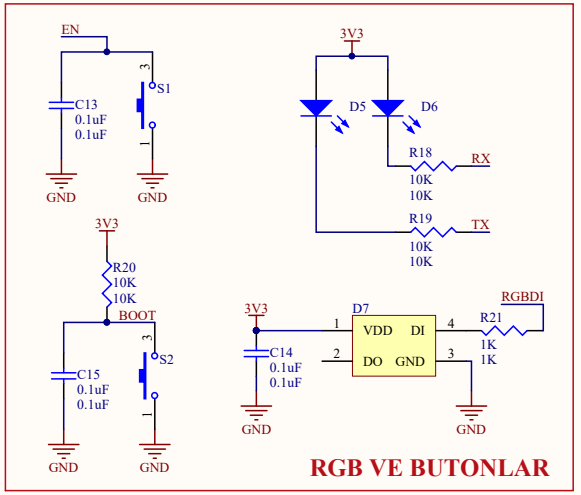
EN
C13
0.1uF
0.1uF
S1
3V3
D5
D6
R18
10K
10K
RX
R19
10K
10K
TX
R20
10K
10K
BOOT
C15
0.1uF
0.1uF
S2
3V3
C14
0.1uF
0.1uF
D7
VDD
DI
DO
GND
RGBDI
R21
1K
1K
GND
RGB VE BUTONLAR

GPIO36 CAMV
GPIO39 CAMH
GPIO34 CAMD9
GPIO35 CAMD8
GPIO32 CAMXC
GPIO33 CAMSD
GPIO25 CAMSC
GPIO26 CAMD7
GPIO14 SDMO
GPIO27 SDCK
GPIO23 CAMD4
GPIO22 CAMD3
GPIO21 CAMD5
GPIO19 CAMD2
GPIO18 CAMD6
GPIO5 CAMPC
GPIO0 BOOT
GPIO13 RGBDI
GPIO2 SDMI
GPIO12 SDCS
ORTAK KULLANILAN PİNLER