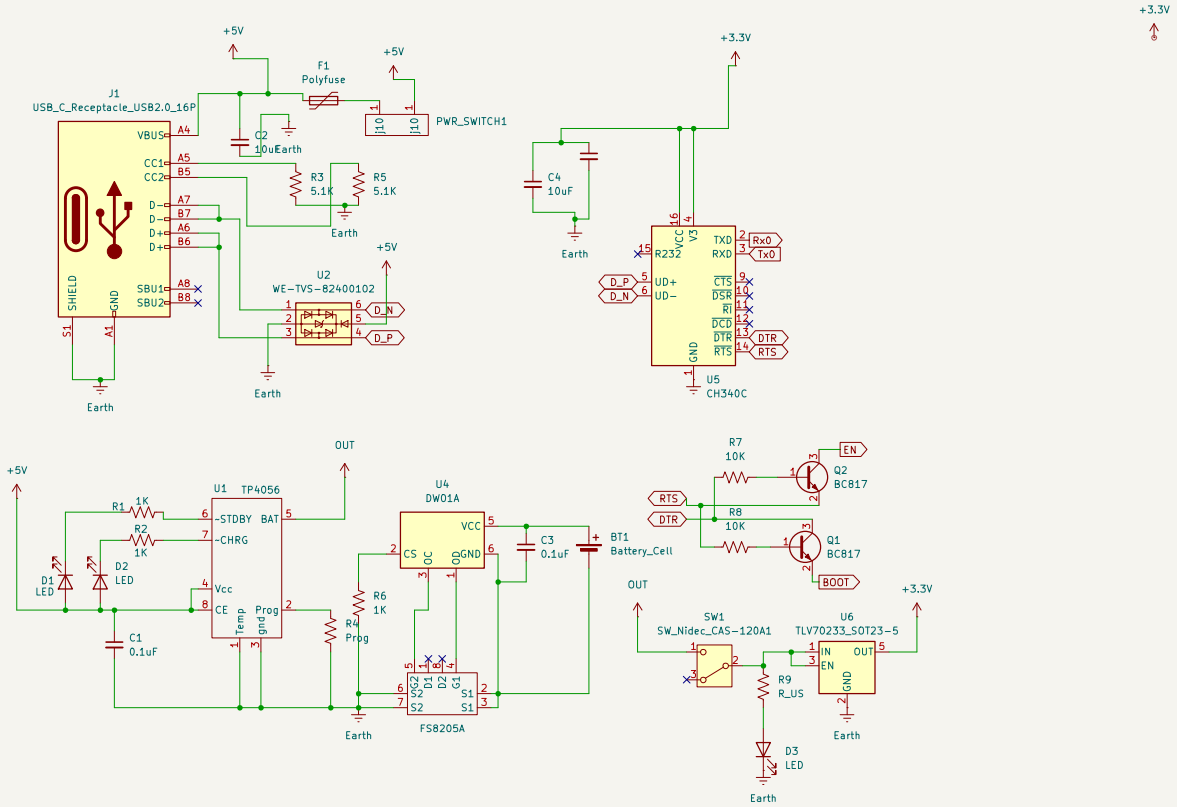

ESP32

File: untitled.kicad_sch

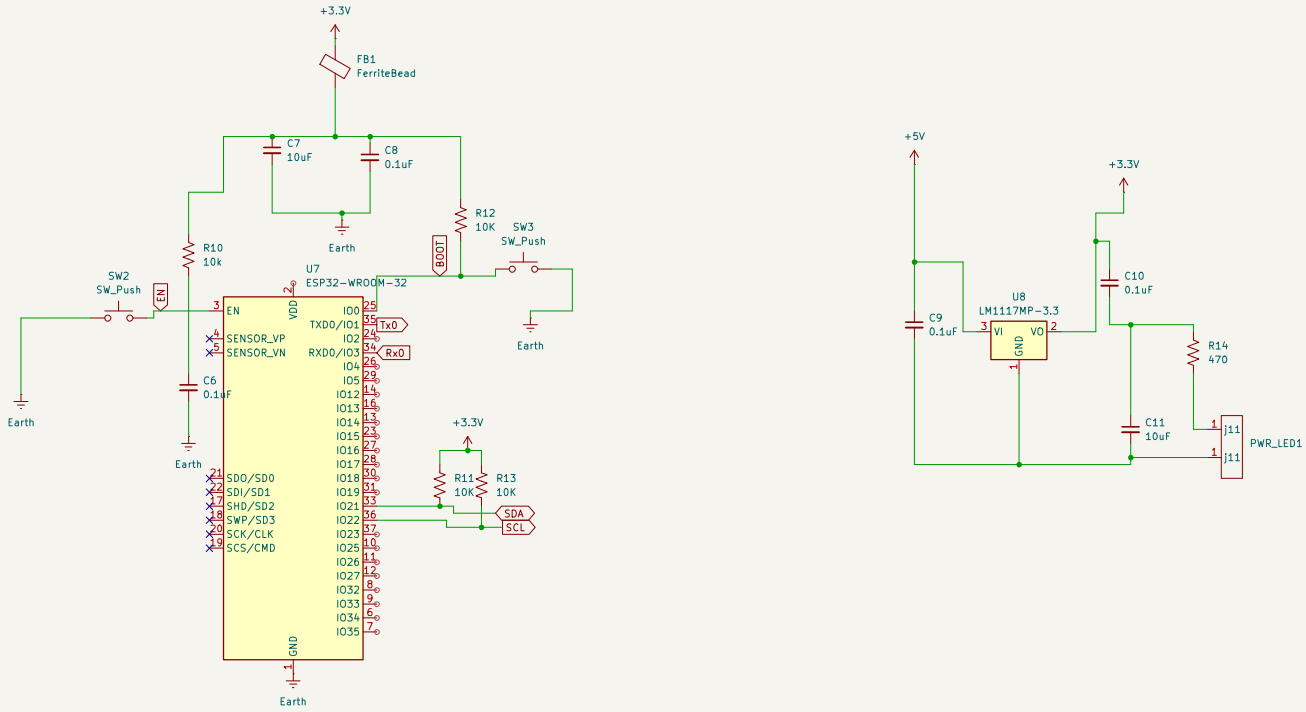
+3.3V
FB1
FerriteBead
C7
10uF
C8
0.1uF
Earth
R12
10K
SW3
SW_Push
BOOT
R10
10k
SW2
SW_Push
EN
U7
ESP32-WROOM-32
VDD
EN
SENSOR_VP
SENSOR_VN
SDO/SD0
SDI/SD1
SHD/SD2
SWP/SD3
SCK/CLK
SCS/CMD
GND
IO0
TXD0/IO1
IO2
RXD0/IO3
IO4
IO5
IO12
IO13
IO14
IO15
IO16
IO17
IO18
IO19
IO21
IO22
IO23
IO25
IO26
IO27
IO32
IO33
IO34
IO35
Tx0
Rx0
SDA
SCL
C6
0.1uF
R11
10K
R13
10K
+5V
C9
0.1uF
U8
LM1117MP-3.3
VI
VO
GND
C10
0.1uF
R14
470
C11
10uF
J11
PWR_LED1