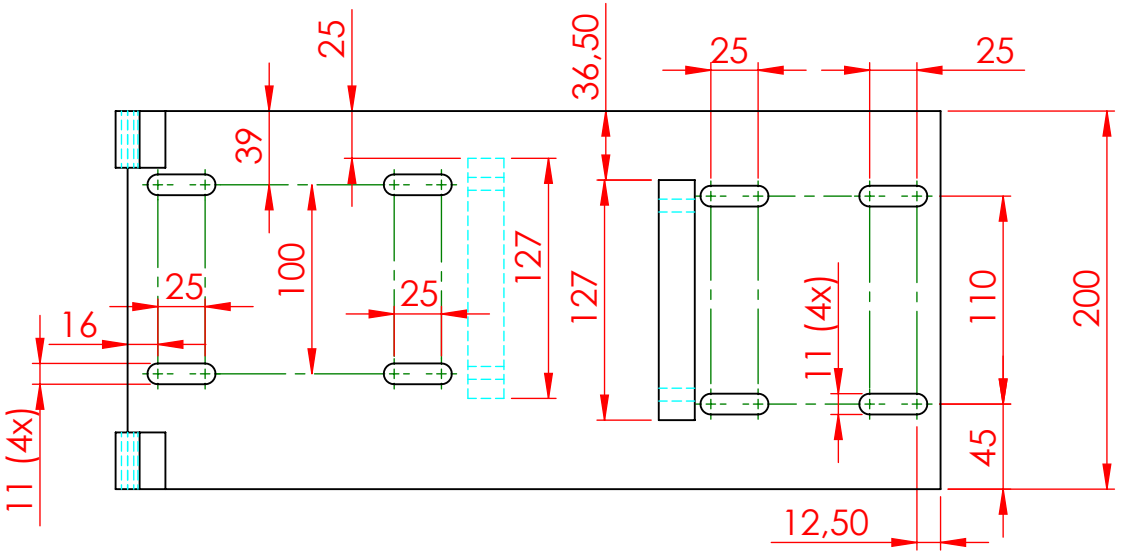

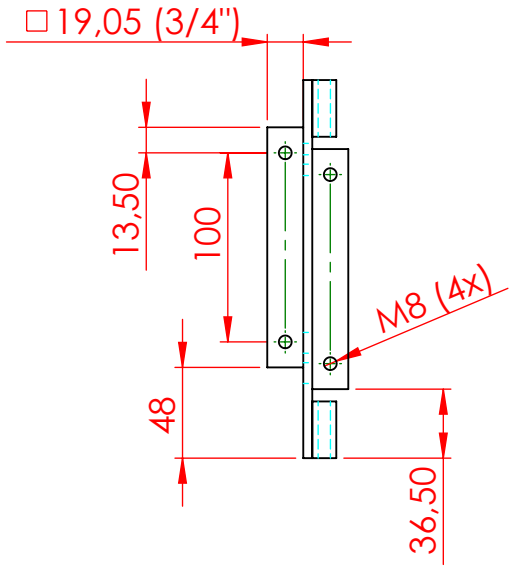

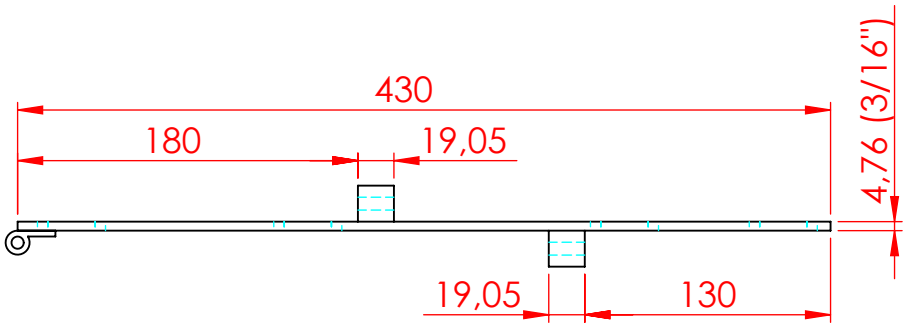

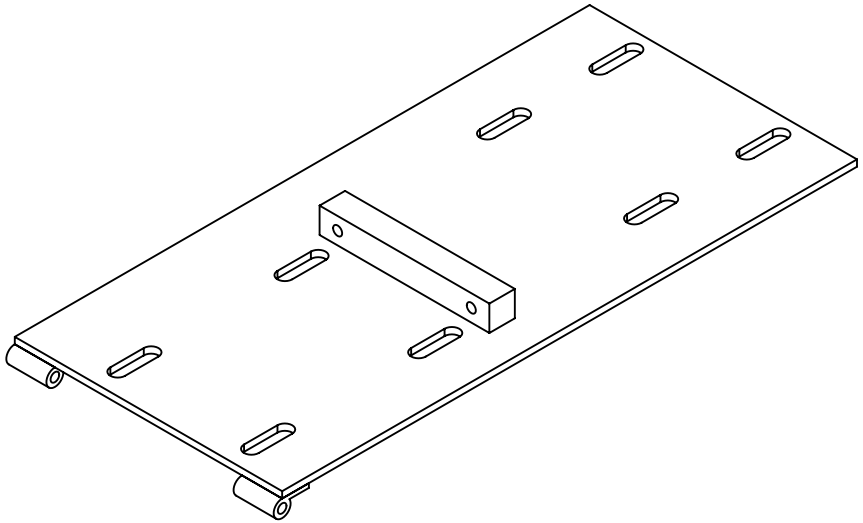

Tolerância não especificada para usinagem (mm)				
Medida x	0< x ≤30	30< x ≤120	120< x ≤200	200< x ≤4000
Tolerância	±0,1	±0,15	±0,2	±3

Infinity Projetos Brasil
Soluções em Projetos de Engenharia e Consultoria

Elaborado Dia: **21/05/2019**

Descrição complementar:

Processo: **Solda-usinagem**

Projeção - 1º diedro:

Folha: 1 / 1

Engenheiro projetista
Tiago Lourenço Martins
tiagomec@hotmail.com
(14) 99615-2367
Infinity Projetos Brasil

Descrição: **Serra circular de bancada**

Escala: **1:15**

Código: **SR-002**

Peso total (kg): 3.90

Unidades não especif.: mm

Revisão: **00**