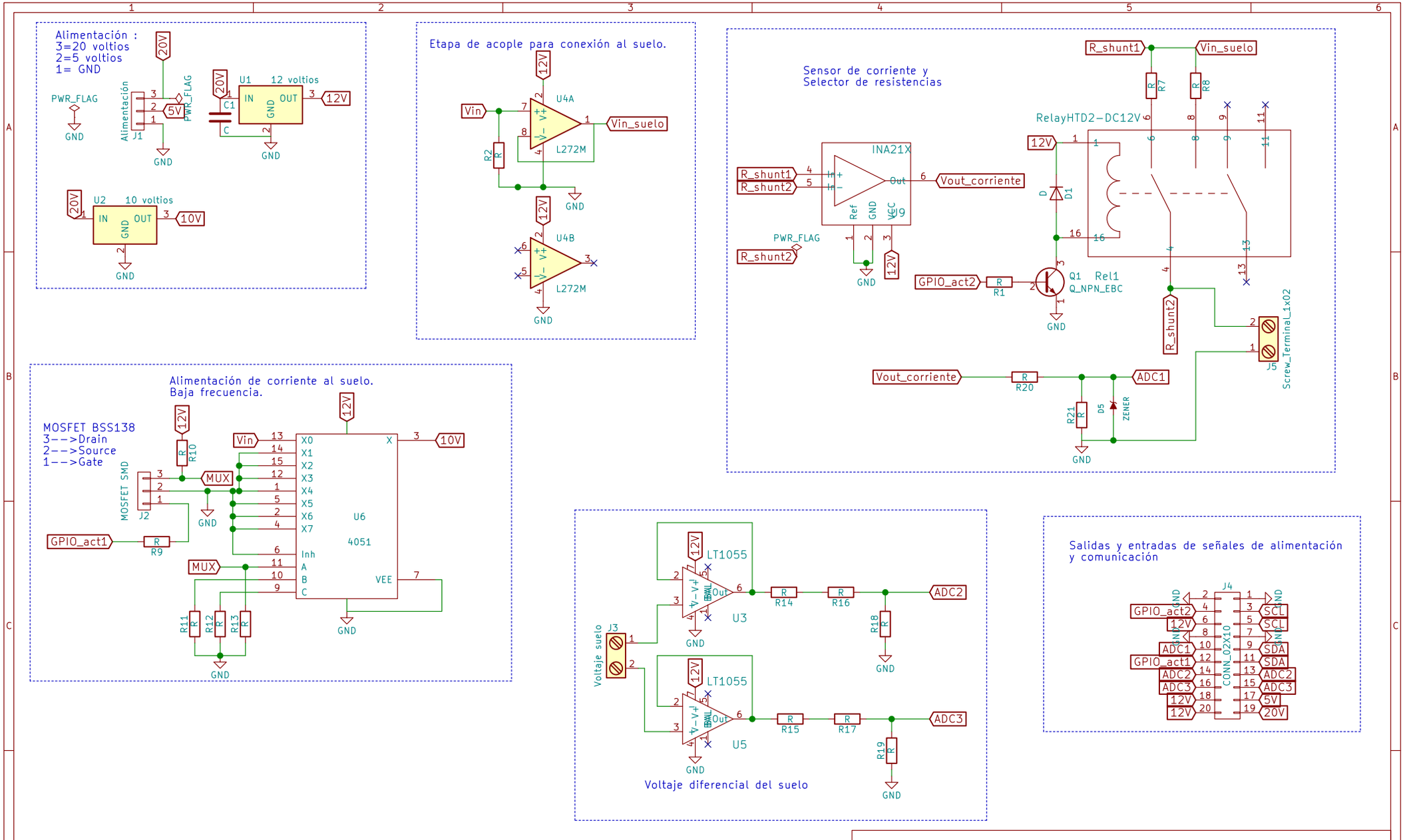

Trabajo final de MSc Automatización Industrial
Open Hardware

Sheet: /
File: CEa.sch

Title: Sensor de CEa

Size: User	Date: 2017-10-11	Rev: Paolo Tovar
KiCad E.D.A. kicad 4.0.6		Id: 1/1