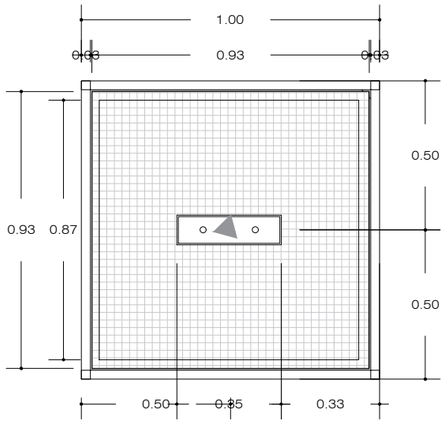

NIVEL 01, 02, 03
N.P.T. 0.00m

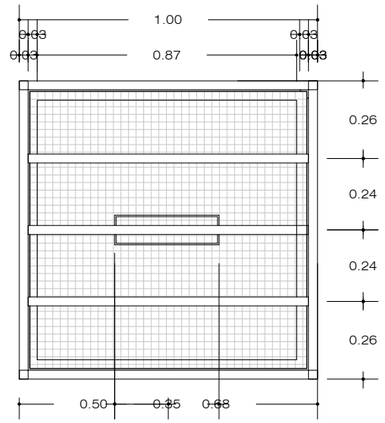

NIVEL 04
N.P.T. 0.98m

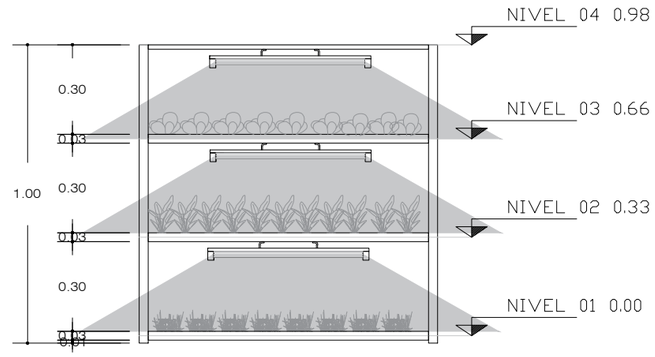

ALZADO
GEOMETRIA

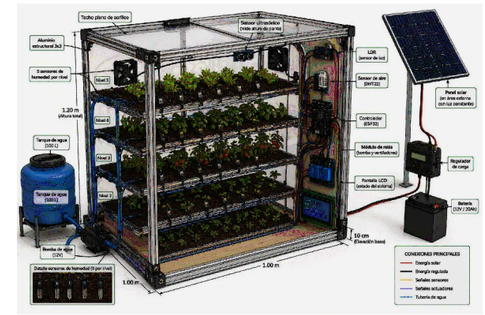

CASO ANALOGO

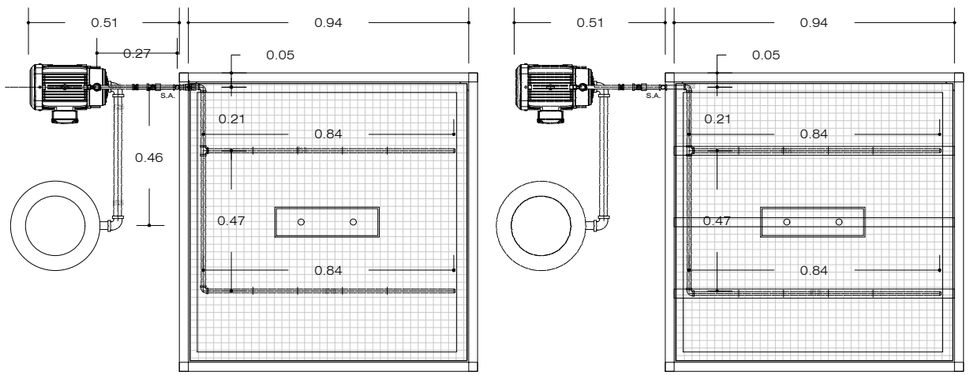

NIVEL 01, 02, 03
N.P.T. 0.00m

NIVEL 04
N.P.T. 0.98m

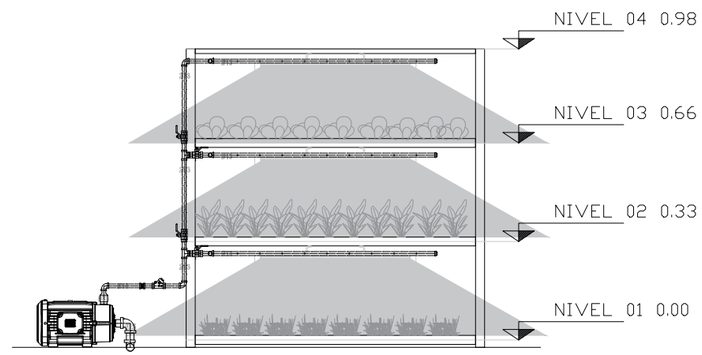

ALZADO
Distribución de instalación hidráulica

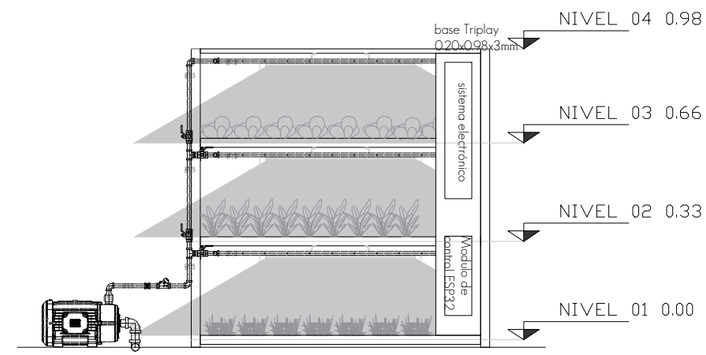

ALZADO
Distribución de instalación hidráulica

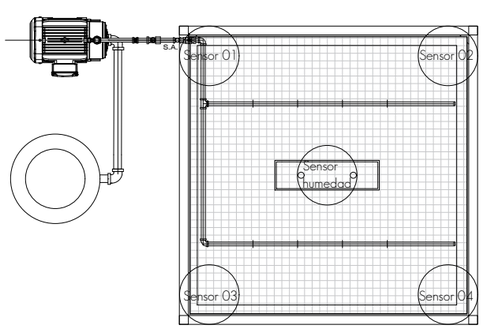

NIVEL 01, 02, 03
Sensores y sistema

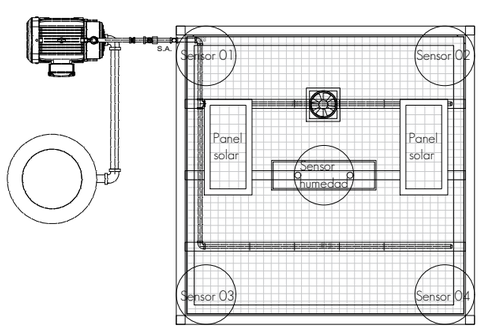

NIVEL 04
Sensores, ventilador, Panel.

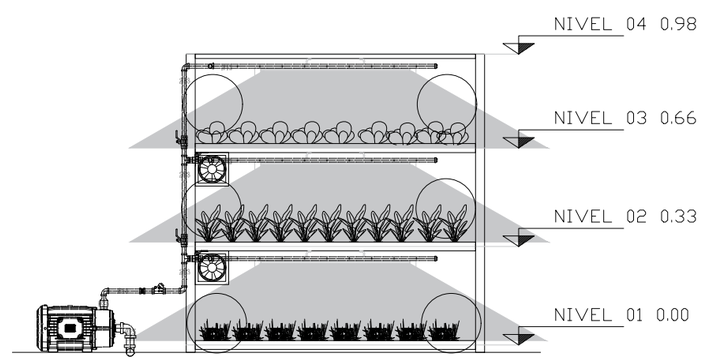

ALZADO
Sensores y ventilador

PLANO:		CLAVE
Representación		A01
ESCALA: 1:20	UNIDAD: METROS	Abril 2026