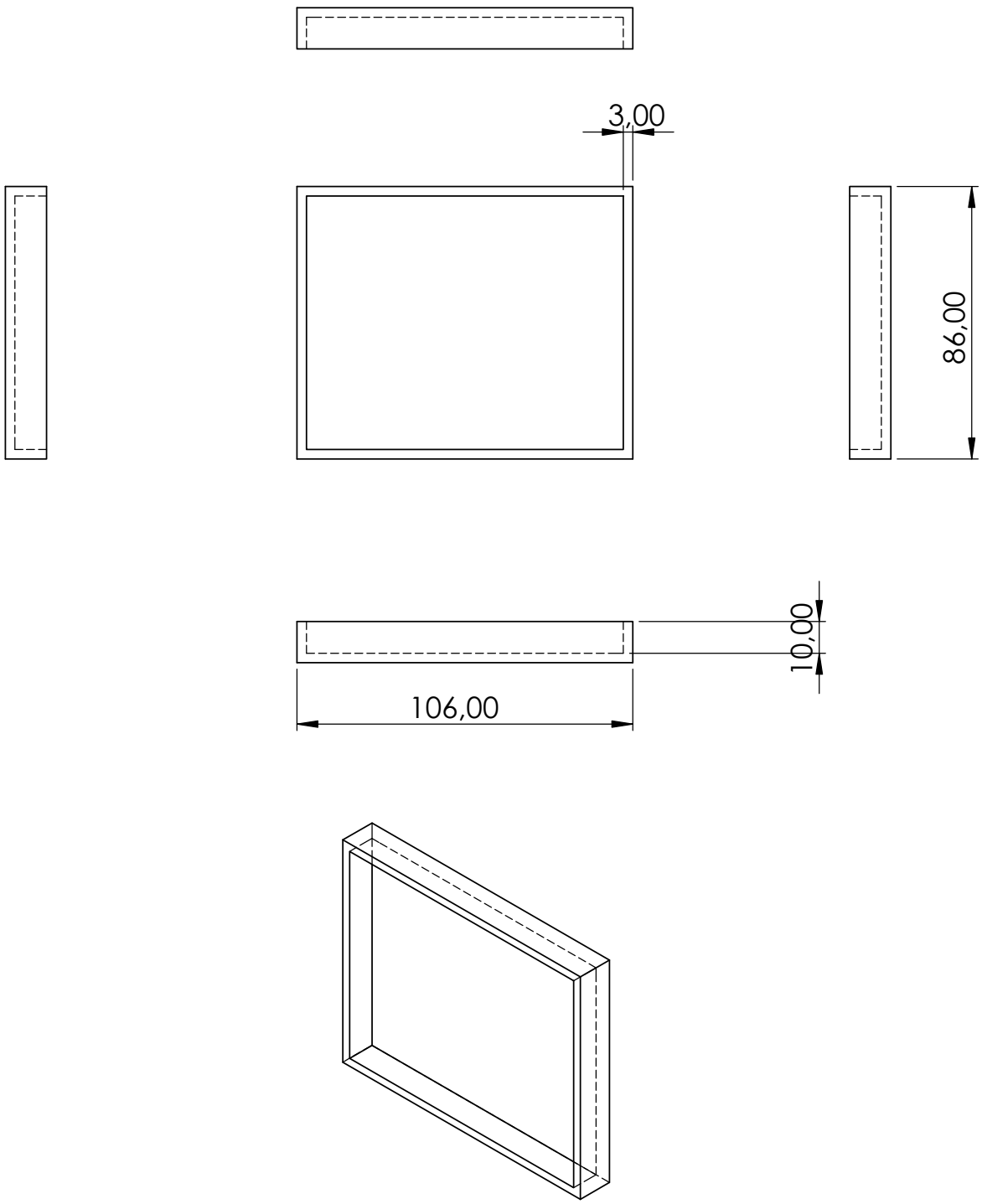

SAUF INDICATION CONTRAIRE: LES COTES SONT EN MILLIMETRES ETAT DE SURFACE: TOLERANCES: LINEAIRES: ANGULAIRES:	FINITION:	CASSER LES ANGLES VIFS	NE PAS CHANGER L'ECHELLE / REVISION

	NOM	SIGNATURE	DATE
AUTEUR			
VERIF.			
APPR.			
FAB.			
QUAL.			

TITRE:

TP SOLIDWORKS

MATERIAU:

MASSE:

No. DE PLAN

COUVERCLE

A4

ECHELLE:1:2

FEUILLE 1 SUR 1

Produit d'éducation SOLIDWORKS. A titre éducatif uniquement.