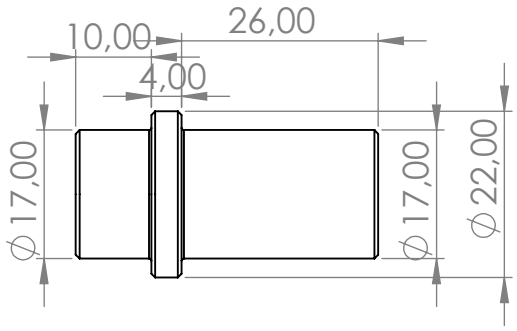

SE NON SPECIFICATO: QUOTE IN MILLIMETRI FINITURA SUPERFICIE: TOLLERANZE: LINEARE: ANGOLARE:	FINITURA:		INTERRUZIONE BORDI NETTI	NON SCALARE DISEGNO	REVISIONE	
	NOME	FIRMA	DATA	TITOLO:		
DISEG.						
VERIF.						
APPR.						
FABB.						
Qual.				MATERIALE:	N. DISEGNO perno v4 draw	A4
				PESO:	SCALA:1:1	FOGLIO 1 DI 1

SOLIDWORKS Educational Product. Solo per uso didattico.