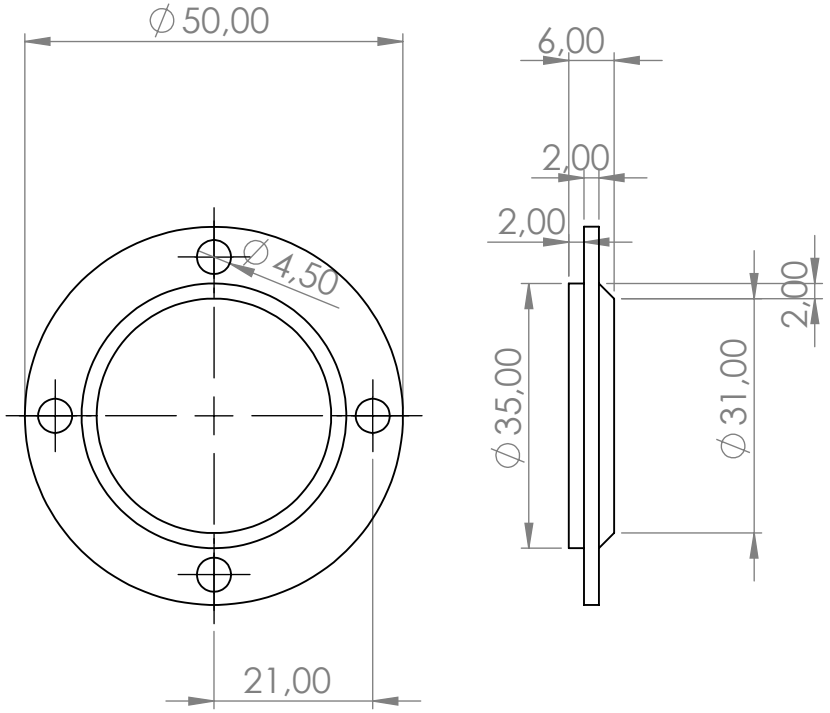


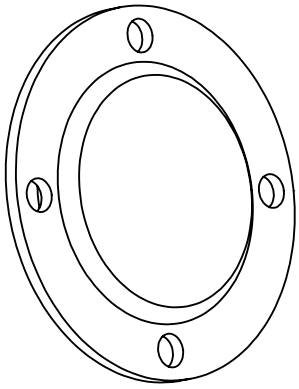

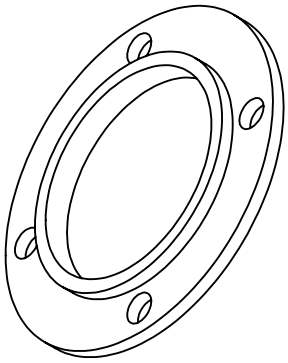

| | | | |
|---|---|---|---|
| SE NON SPECIFICATO:<br>QUOTE IN MILLIMETRI<br>FINITURA SUPERFICIE:<br>TOLLERANZE:<br>LINEARE:<br>ANGOLARE: | FINITURA: | INTERRUZIONE BORDI NETTI | NON SCALARE DISEGNO / REVISIONE |

| | NOME | FIRMA | DATA |
|---|---|---|---|
| DISEG. | | | |
| VERIF. | | | |
| APPR. | | | |
| FABB. | | | |
| Qual. | | | |

TITOLO:

MATERIALE:

PESO:

N. DISEGNO

coperchio draw

A4

SCALA:1:1

FOGLIO 1 DI 1

SOLIDWORKS Educational Product. Solo per uso didattico.