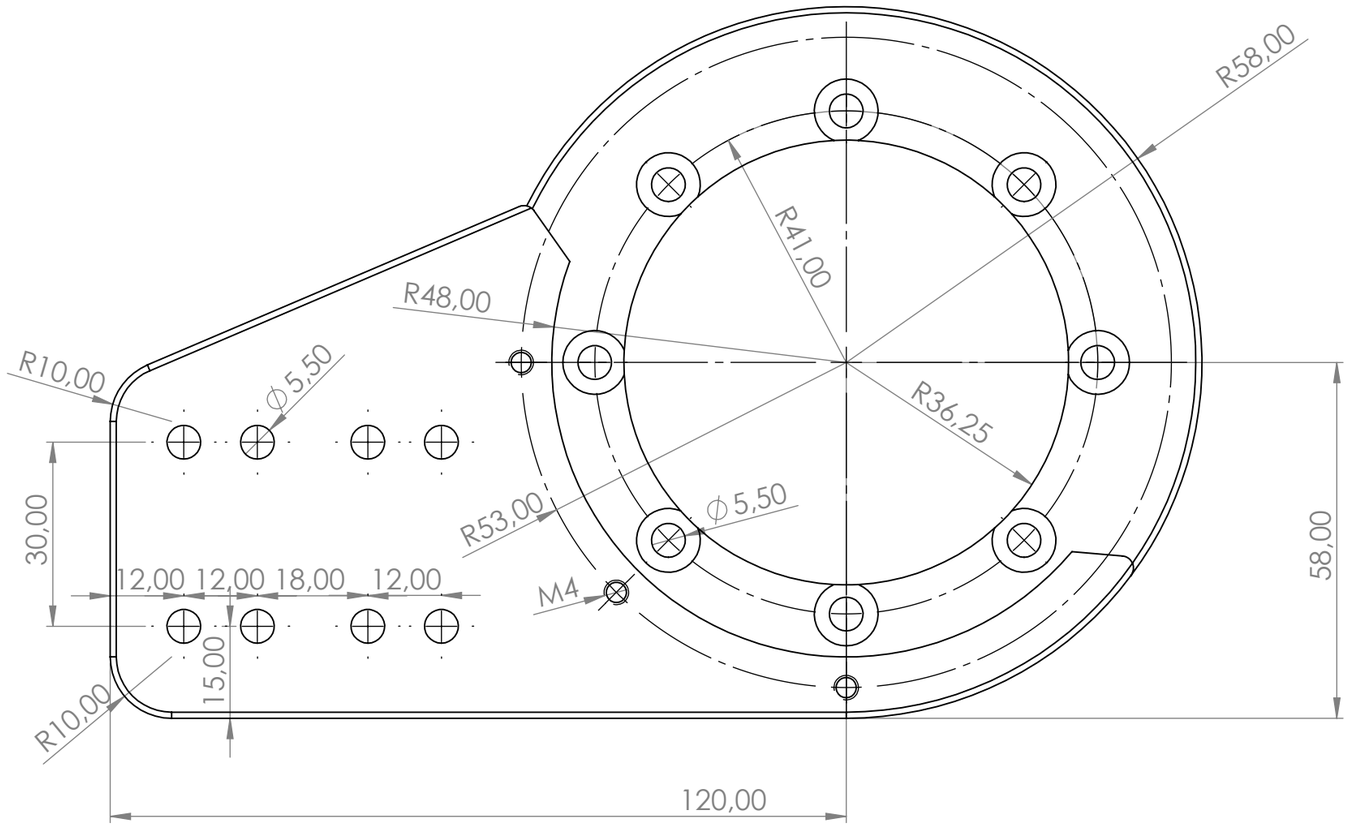

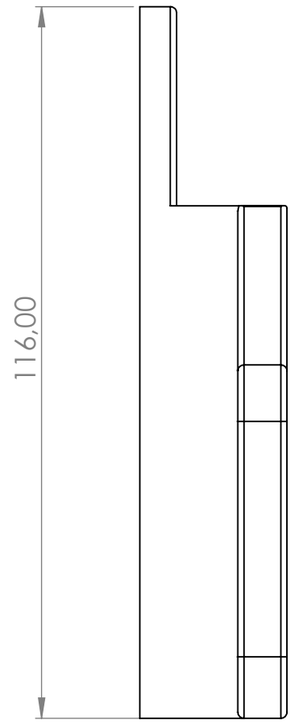

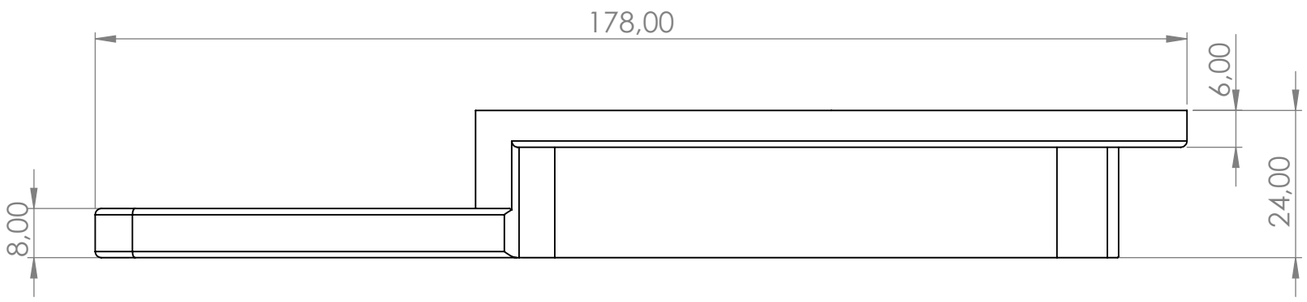

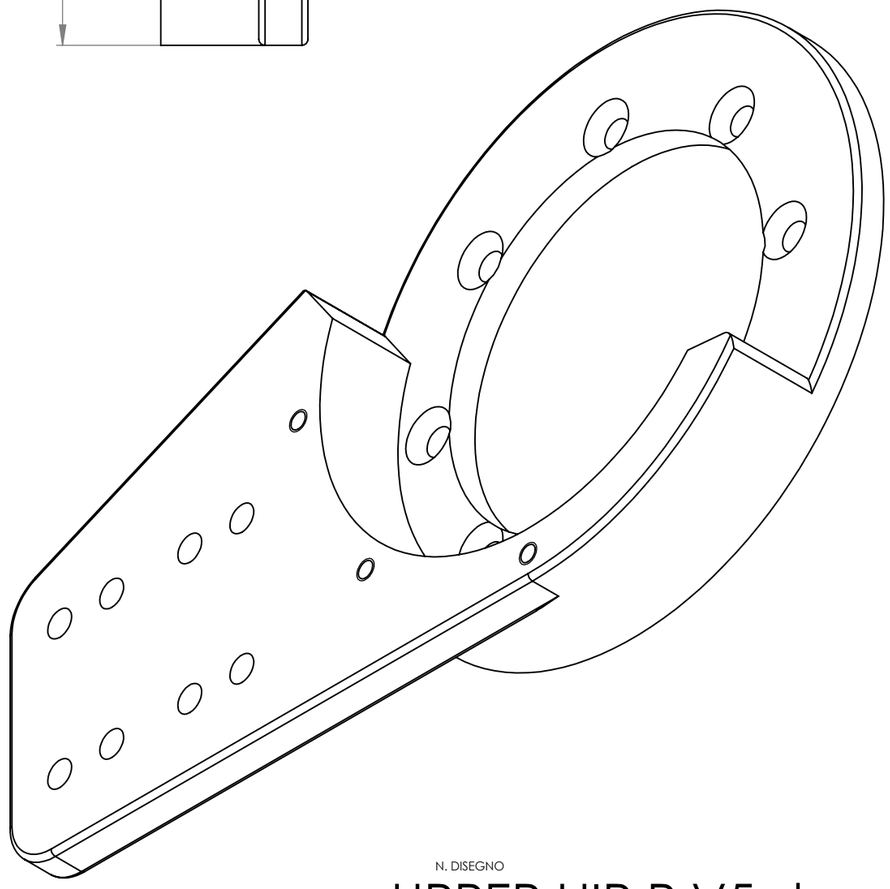

N. DISEGNO

UPPER HIP R V5 draw

SCALA:1:1

SOLIDWORKS Educational Product. Solo per uso didattico.