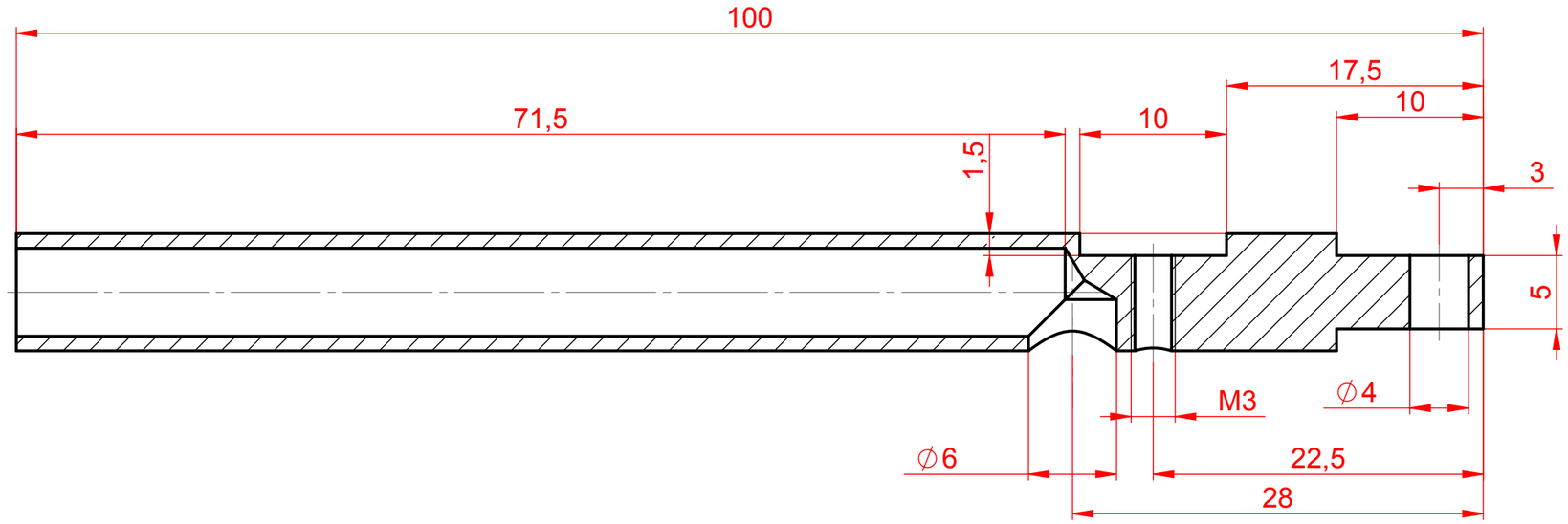

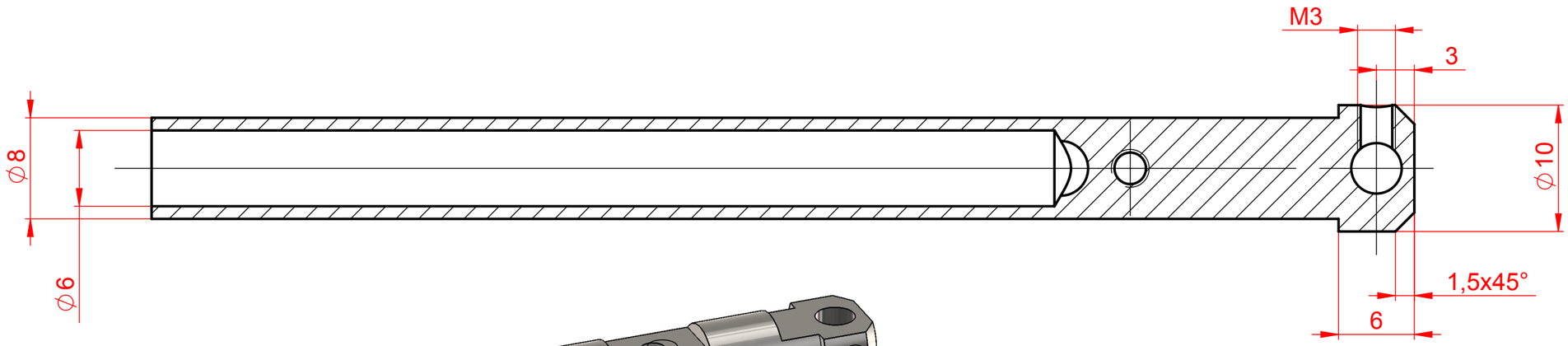

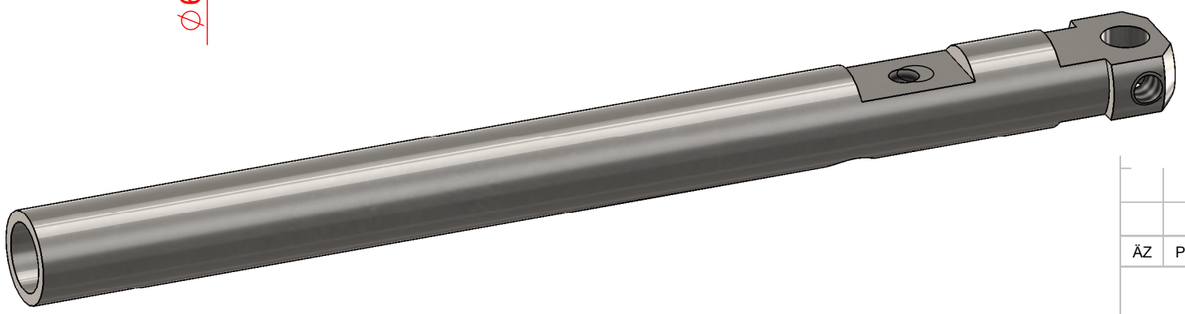

ÄZ	PQ	Änd.-Anw.-Nr.	Datum	Name	Pos.	Stück	Normteil / Halbzeug	DIN	Mat.-Nr.

Allg.-Toleranzen
Koord.-Maße ±0,2

ansonsten
ISO 2768-mK

über	bis	Tol.
0,5	6	±0,1
6	30	±0,2
30	120	±0,3
120	400	±0,5
400	1000	±0,8
1000	2000	±1,2
2000	4000	±2,0

Oberflächenrauheit
Ra in µm ISO 1302

	Datum	Name
Gez.	08.11.2019	T. Niemeier
Gepr.		
Norm		
PLOT		

CAD-Zeichnung

Werkstückkanten ISO 13715
Innenkanten +0,5 Außenkanten -0,2

m

Maßstab
2,5:1

Masse (Gewicht) kg
0.022

Werkstoff (+Zusatzsymbol)
11SMnPb30

Rohteil-Mat.-Nr.

Benennung
Sitzstange

Zeichnungs-Nr.
P - 00000020 /00 -3

Blatt 01 von Bl. 01

Produktbereich | Material-Nr. | ÄZ | ZF

Passmaß | Abmaß | Urspr. | Ers. f | Ers. d

vorläufiges Dokument

Vertraulich, alle Rechte vorbehalten DIN ISO 16016
Confidential, all rights reserved DIN ISO 16016