Б–Б (1:1)

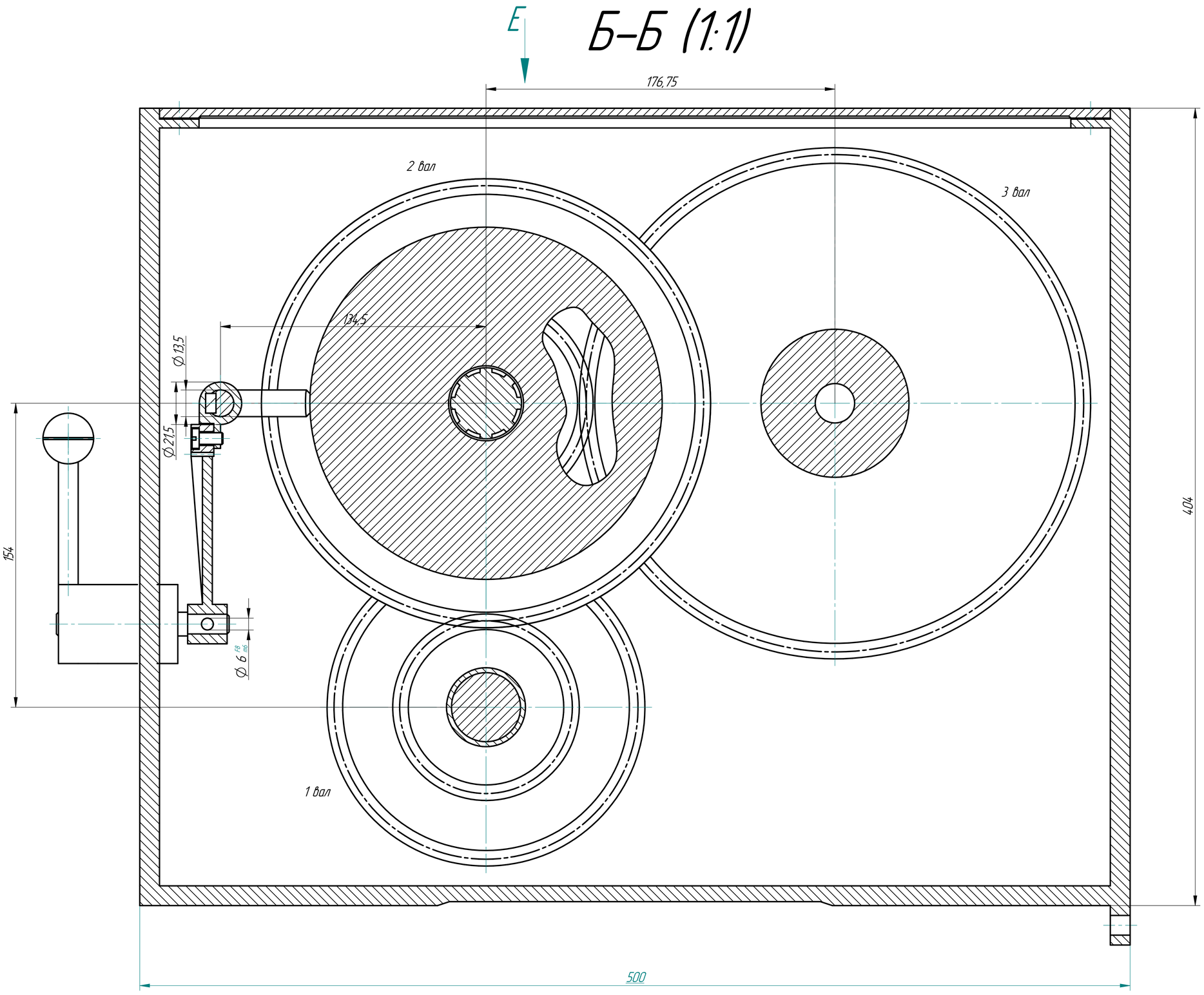

В–В (1:1)

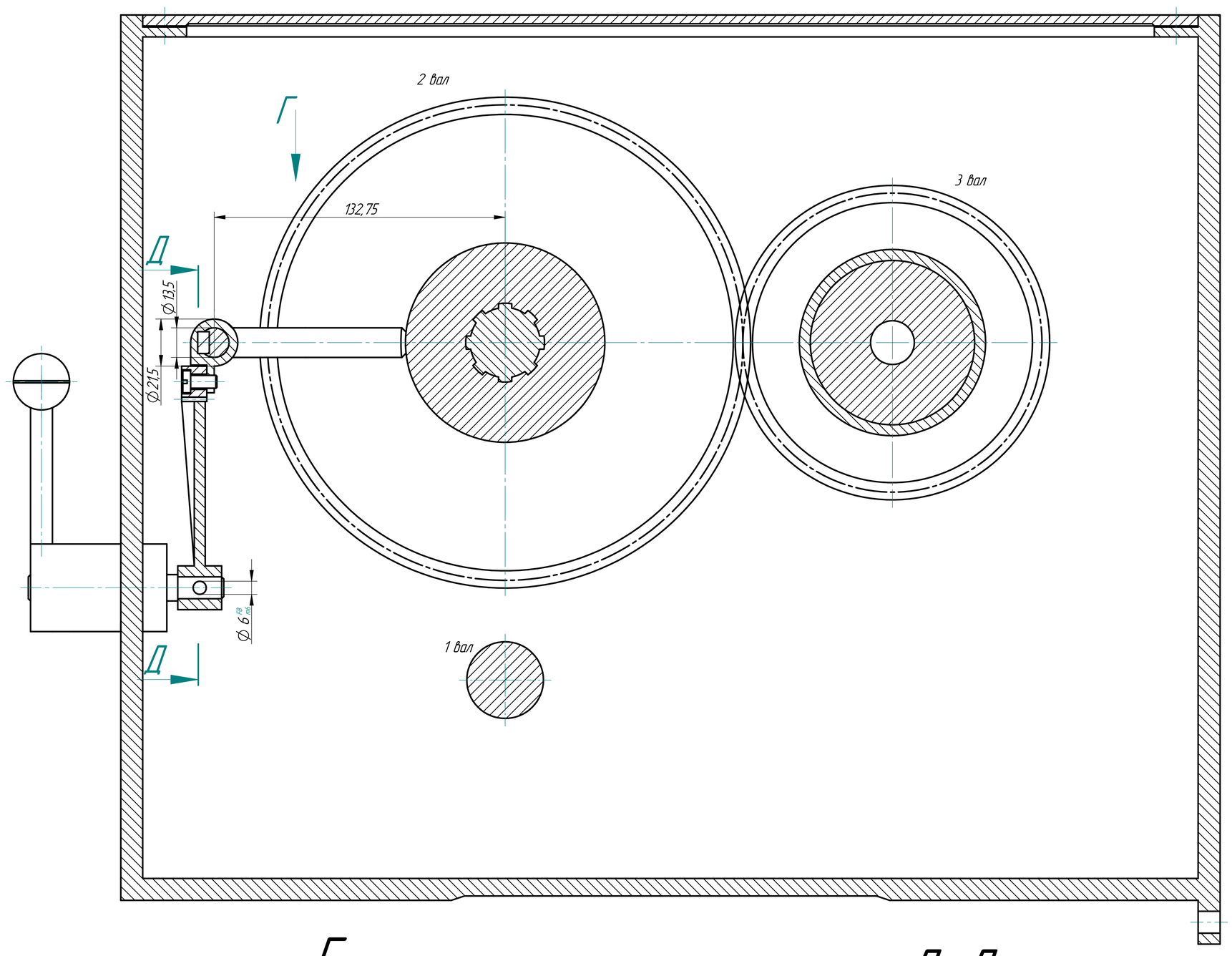

Г

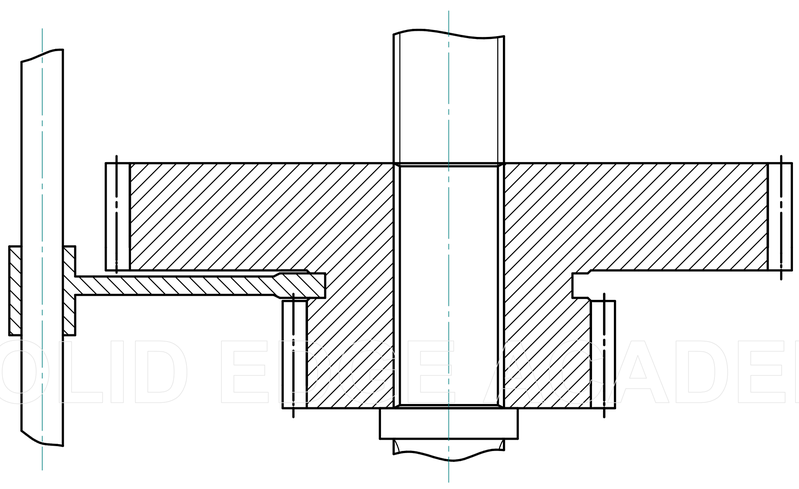

Д–Д

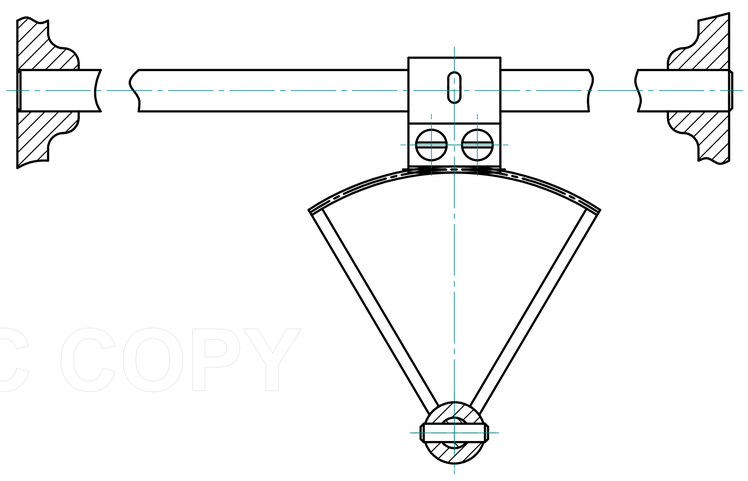

SOLID EDGE ACADEMIC COPY

Изм	Лист	№ докум.	Подп.	Дата	Лист

Копировал Формат А0