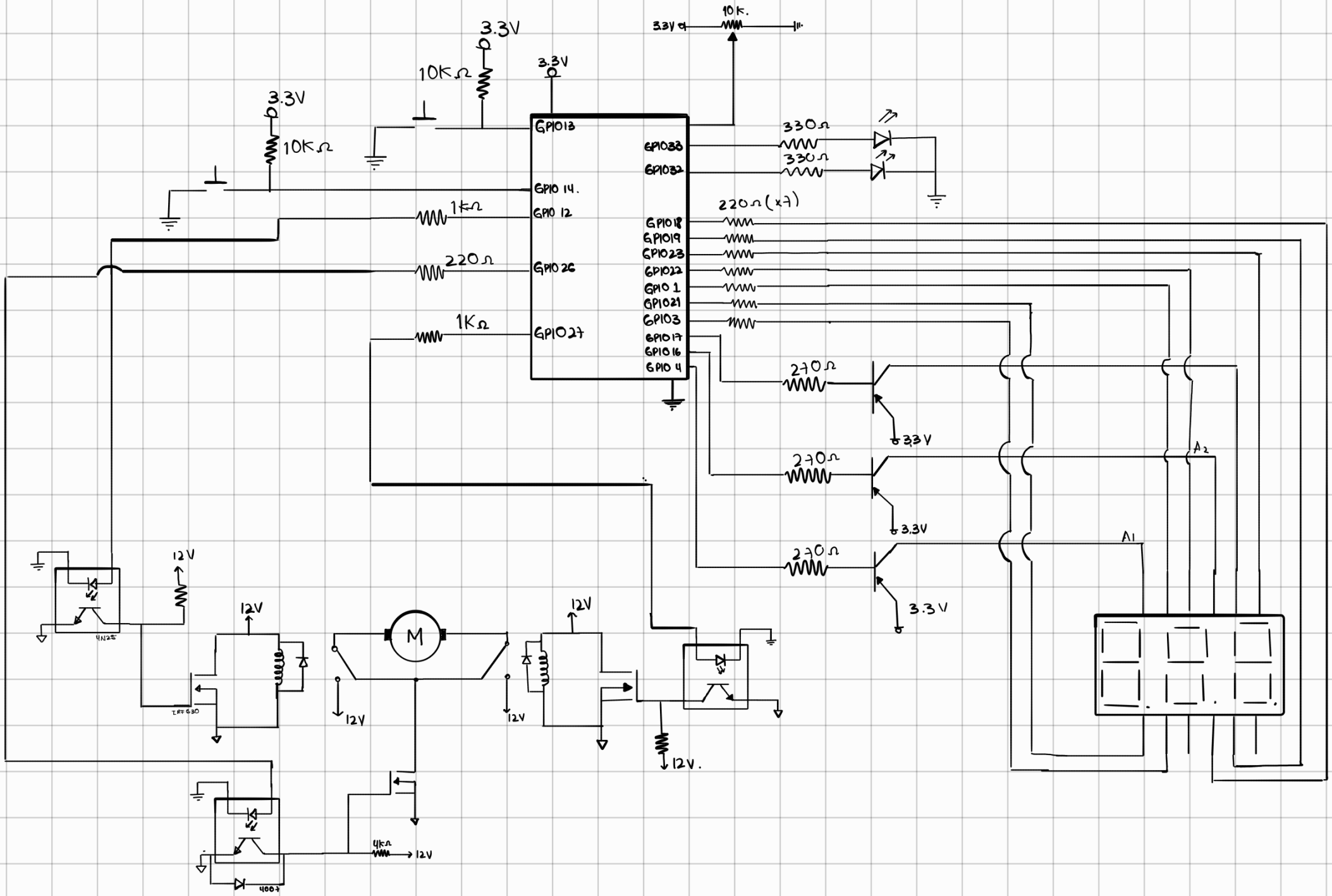
3.3V
10KΩ
3.3V
10K.
3.3V
10KΩ
3.3V
10KΩ
GPIO13
GPIO 14.
GPIO 12
GPIO 26
GPIO27
GPIO38
GPIO32
GPIO18
GPIO19
GPIO23
GPIO22
GPIO 1
GPIO21
GPIO3
GPIO17
GPIO16
GPIO 4
330Ω
330Ω
220Ω (x7)
1KΩ
220Ω
1KΩ
270Ω
270Ω
270Ω
3.3V
3.3V
3.3V
A2
A1
12V
12V
12V
12V
12V
12V
12V.
M
4N25
IRF630
4007
4KΩ