Nom de l'entreprise : **Maghreb Fueling Technologies (MFT)**

Adresse : **Tranche 2, N° 30, Z.I. Sud-Ouest Mohammedia**

Tél : **0523300022 / 0523302586**

Email : **mft@mft.ma**

ISO 9001:2015
BUREAU VERITAS
Certification

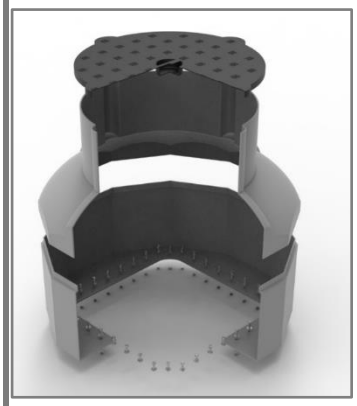

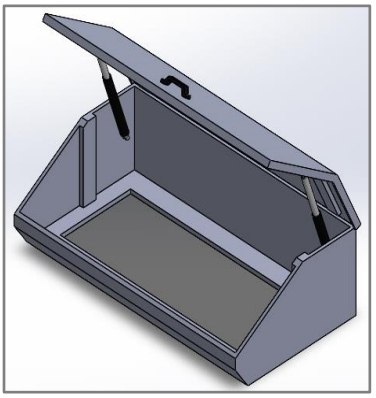

Ce document est la propriété de MFT et ne peut être reproduit ou communiqué sans son autorisation

Présentation de L'entreprise :

MFT est active sur le marché marocain depuis 2014, c'est une entreprise spécialisée dans l'étude, fourniture, installation (tuyauterie, électricité…), rénovation, réparation et mise en service des installations pétrolières, industrielles et tertiaires.

MFT offre d'autres prestations comme, la maintenance des pompes et dépôts pétroliers, la distribution exclusive des produits KPS, RIDART, SANKI, et elle propose des systèmes de tuyauterie plastique, chambre, tampon, équipement de garage, et des solutions complètes de gestion dédiées aux marchés pétroliers.

Présentation des produits fabriqués en composite

Caractéristiques :

- Produits Fabriqués avec des **matériaux composites** de haute qualité moulés en feuilles renforcées de **fibre de verre**, **résine polyester** et **Gel Coat**, nos produits sont conçus pour **résister aux conditions environnementales extrêmes**.
- Des produits **Léger** et facile à installer pour profiter d'une installation sans tracas et d'une manipulation aisée.
- Nos produits sont conçus pour **résister** aux intempéries et aux **impacts mécaniques** extérieurs, assurant une performance optimale selon **le degré de protection IK10** (**EN 62262**)
- Pièces étanches selon le degré de protection **IPX5** (**EN 60529**)
- Design **Ergonomique**
- **Matière électriquement isolante.**
- Teinte grise. Autre teinte possible résistant aux **températures extrêmes -100° à + 115,1° C.**
- **Garantie** du produit : **10 ans**
- Les essais de conformité de **IPX5/IK10** sont réalisés chez **C.T.P.C Maroc** (voir site web www.ctpc.ma) (voir le rapport d'essai en p.j.). *
- Matériaux composites provient de source fiable (voir fiche technique en ressource)

Ce document est la propriété de MFT et ne peut être reproduit ou communiqué sans son autorisation

- **GEL COAT** utilisé est **ANTI-UV**

Le schéma de la chambre trou d'homme :

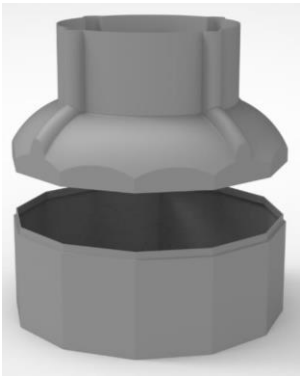

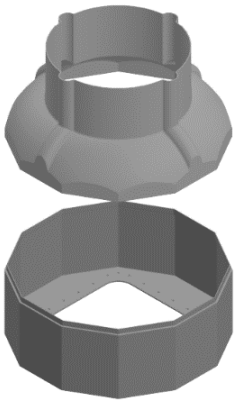

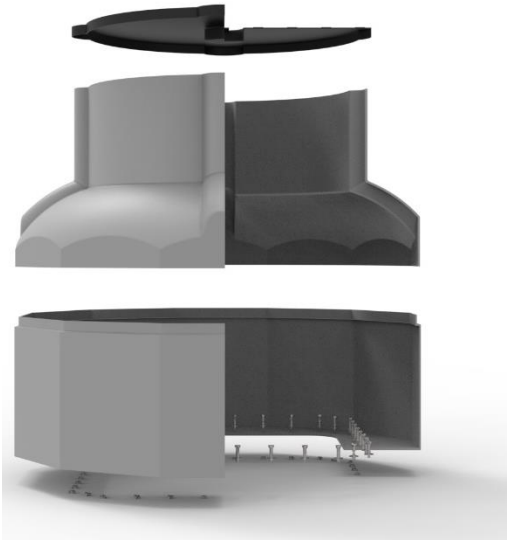

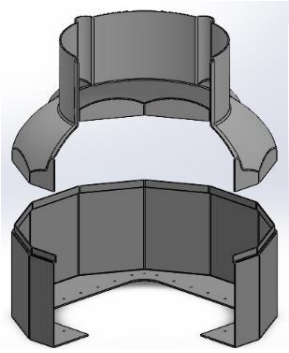

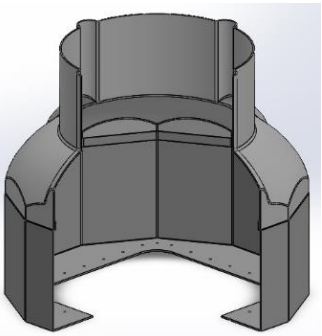

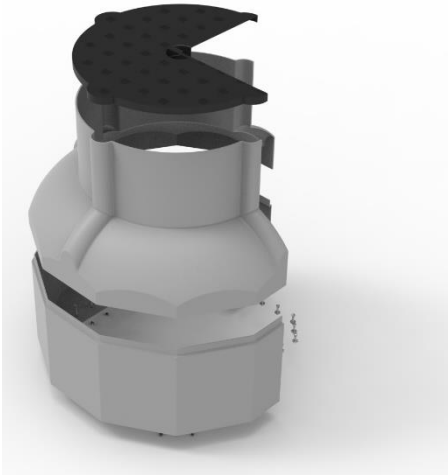

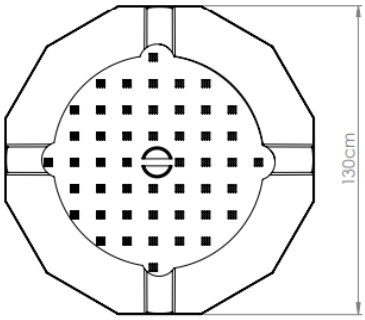

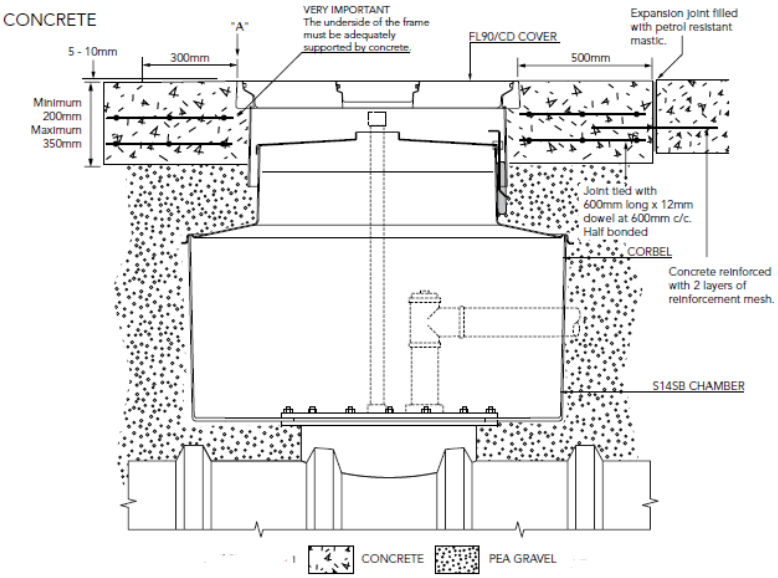

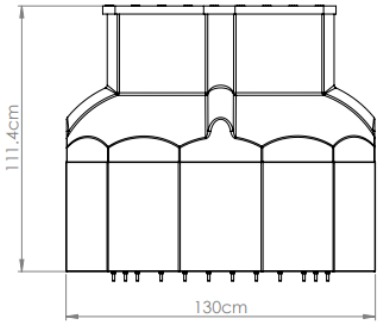

Ce document est la propriété de MFT et ne peut être reproduit ou communiqué sans son autorisation

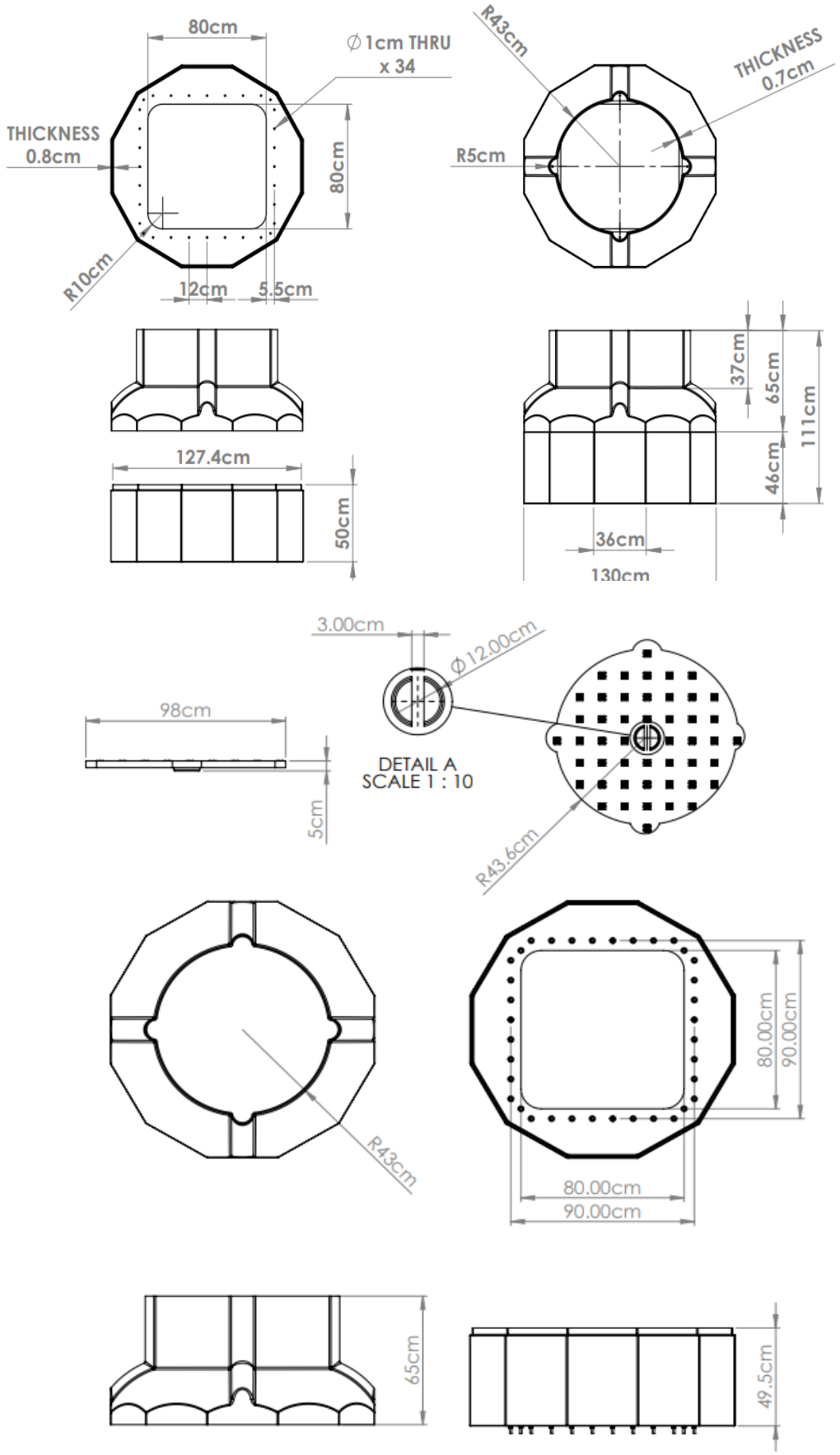

Ce document est la propriété de MFT et ne peut être reproduit ou communiqué sans son autorisation

Le schéma de la chambre sous volucompteur :

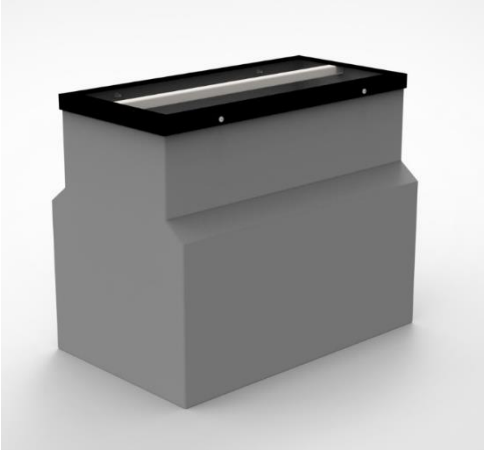

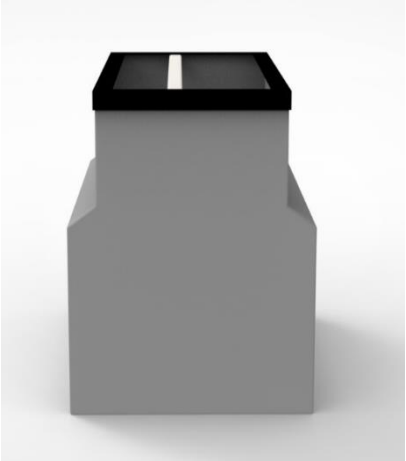

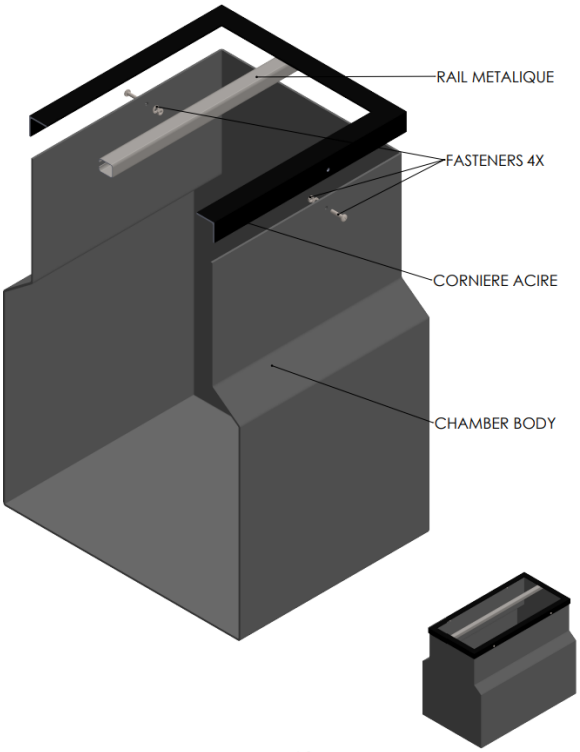

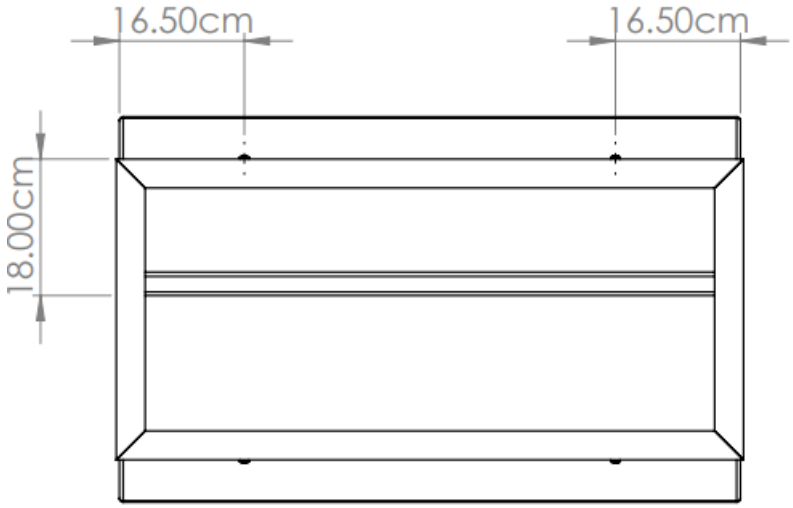

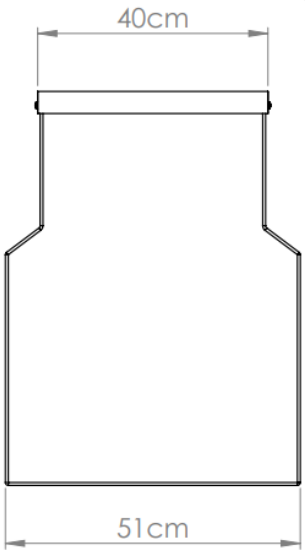

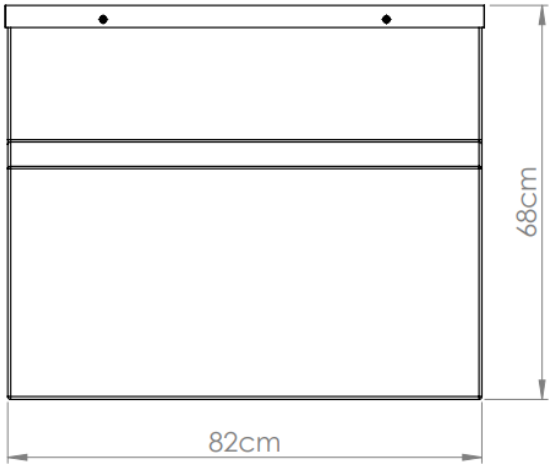

Ce document est la propriété de MFT et ne peut être reproduit ou communiqué sans son autorisation

Le schéma de la chambre de dépotage :

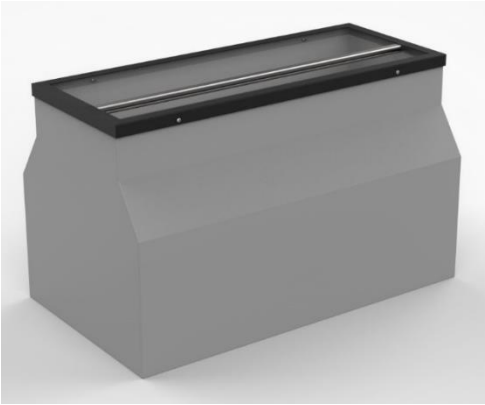

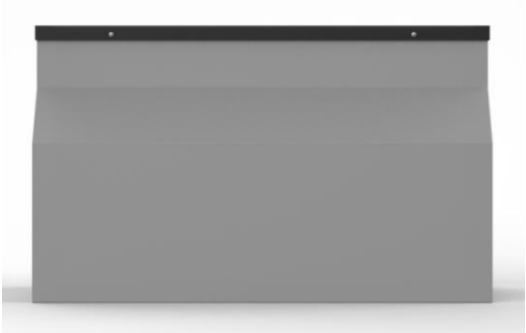

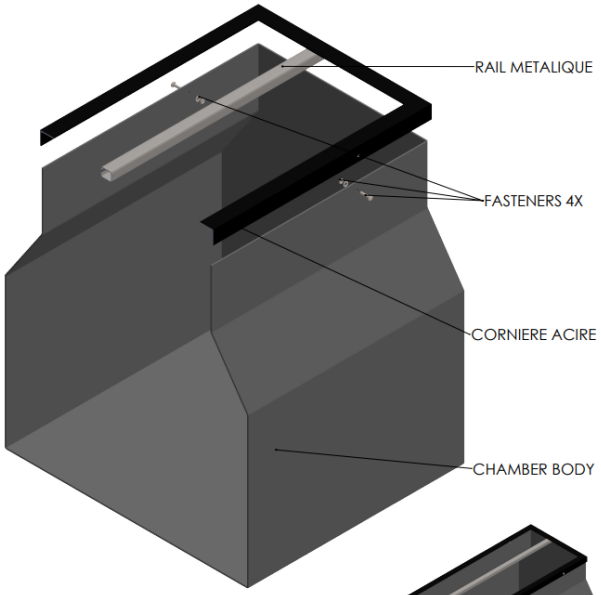

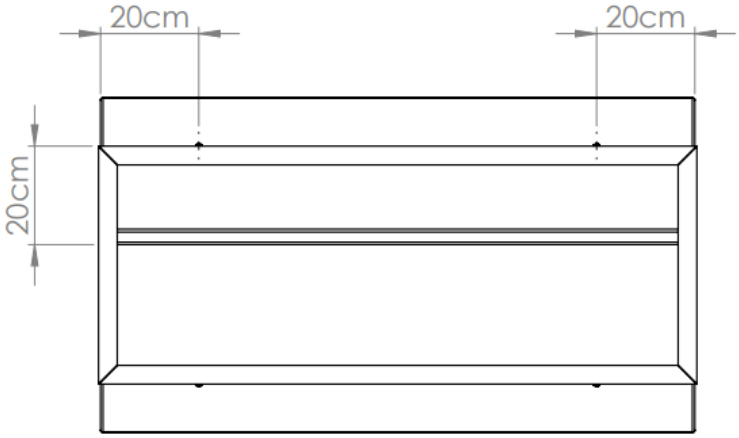

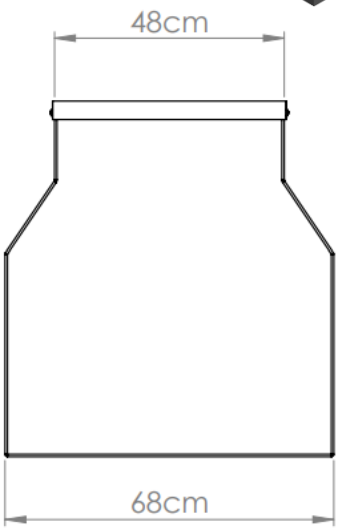

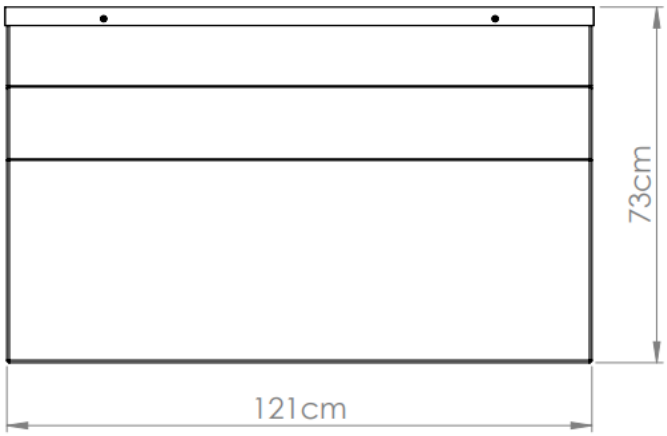

Ce document est la propriété de MFT et ne peut être reproduit ou communiqué sans son autorisation

Le schéma du caisson de dépotage en composite :

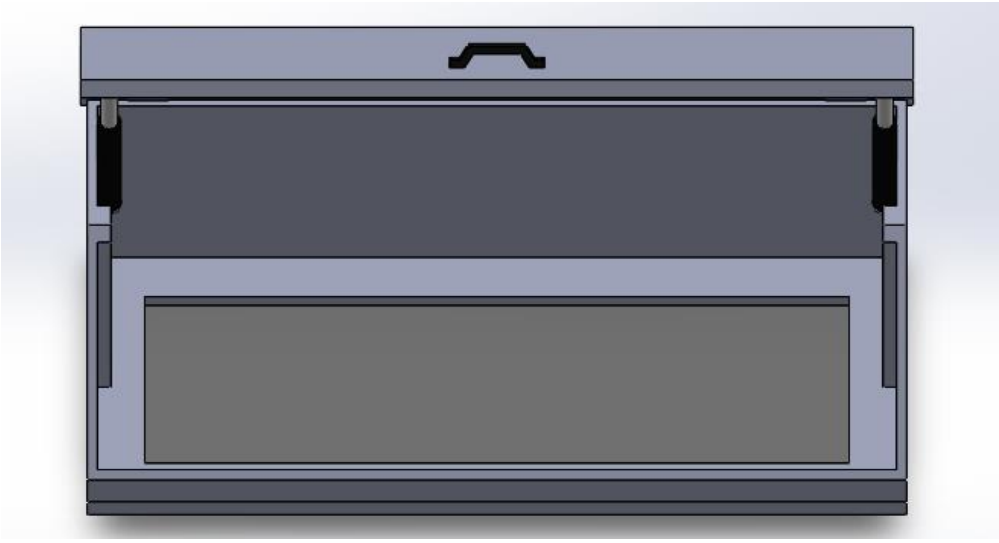

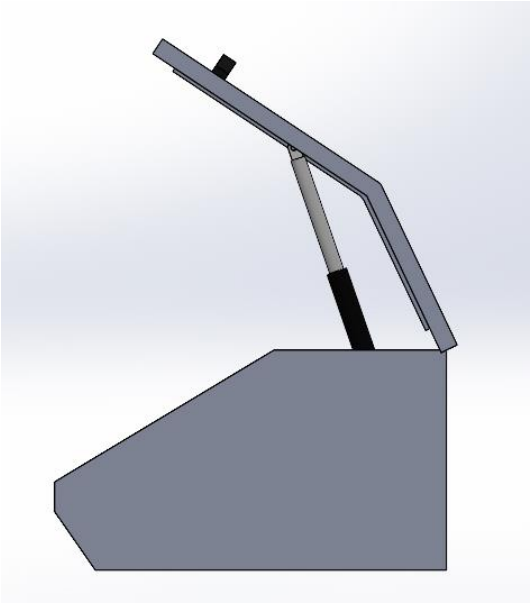

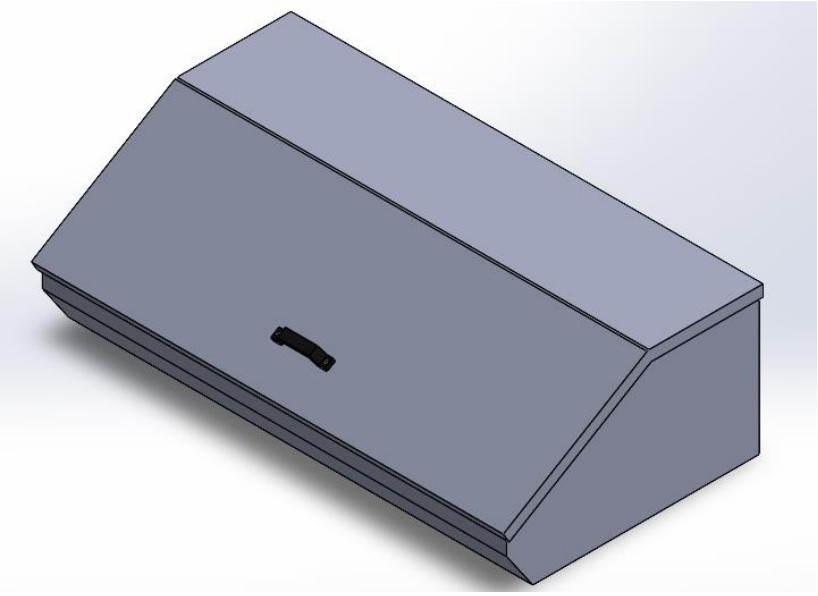

Ce document est la propriété de MFT et ne peut être reproduit ou communiqué sans son autorisation

Annexes

Annexe 1 : Fiche technique des matières premières principales / Ressources

Polynt Composites

Fiche technique

NORSODYNE® H 25400

Résine polyester insaturé

Version : Avril 2015

Forme de présentation
Résine liquide trouble

Caractères principaux de la résine
Résine polyester insaturée orthophtalique

Mode de transformation principal
Formulation de résines

Autre mode de transformation possible

Principale application
Pièces industrielles

Autre application possible

Durée d'utilisation et de stockage
- Stockage à l'abri de la lumière à une température inférieure à 30°C, emballage non ouvert.
- La Date Limite d'Utilisation (D.L.U.) peut être réduite si la résine est exposée à de plus fortes températures.
- A utiliser avant la DLU indiqué sur le contenant.

Pour le vrac la DLU est de 3 mois à partir de la date d'expédition

Précautions de manipulation
Veuillez vous référer à la FDS de la résine disponible sur notre site internet www.ccpcomposites.com

Caractéristiques, Méthodes et Conditions	Valeurs (Valeurs moyennes connues à la date du présent document)
Physiques	
-Masse volumique à 20 °C :	1.10 g/cm3
-Viscosité (dPa.s) : V23	Brookfield à 23 °C
M3V50 :	4 – 8
-Extrait sec (%) : PC53	55 – 70
-Réactivité :	
Méthode :	R 152 (Test en tube)
Température d'essai :	23 °C
Système catalytique :	1.5 % PMEC 50 1.2 % de Cobalt à 1 %
Temps de gel :	8 – 23 min
Temps de pic :	15 – 35 min
Température de pic :	140 – 170 °C

Polynt Composites France Route D'Arras CS 50019 – 62320 Drocourt • France •
Tél. +33 3 21 74 84 00 • Fax +33 3 21 49 55 84 • www.polynt.com •

Les renseignements contenus dans cette notice sont le résultat de nos études et de notre expérience. Ils sont destinés à servir de guide dans l'utilisation de nos produits et ne doivent pas être considérés comme des limites de spécifications. Ils ne sauraient engager notre responsabilité, notamment en cas d'atteinte aux droits appartenant à des tiers.

Ce document est la propriété de MFT et ne peut être reproduit ou communiqué sans son autorisation

Feuille de données techniques

POLYCOR 321 PA

GEL COAT
PISTOLET

Polynt Composites

Fiche n° : *2047*
Mise à jour : *10.10.17*

DESCRIPTION

Gel coat à base de résine polyester insaturée préaccéléré.
Polymérise avec du catalyseur PMEC.

PRESENTATION

Le produit est disponible dans une game de couleur blanc, blanc cassé et gris pastel.

DOMAINES D'APPLICATION

Le produit est formulé pour satisfaire aux exigences de pièces industrielles.

MISE EN ŒUVRE

Ce gel coat est prêt à l'emploi pour une application au pistolet airless.
Homogénéiser lentement le produit durant 10 minutes avant chaque changement d'équipe. Appliquer en veillant au respect des épaisseurs. Un film humide de 300 à 600 µm en 3 passes constitue un minimum.
Bien vérifier l'incorporation du catalyseur PMEC nécessaire au durcissement. Une dose de 1,8% est conseillée. Ne jamais dépasser 3% ni descendre en dessous de 1,2%.
Température minimum d'application : 15°C
Ce produit n'est pas conçu pour une utilisation avec un rouleau ou une brosse.

PROPRIETES / AVANTAGES

Par sa rhéologie, sa résistance à la coulure, son durcissement, ce produit possède une excellente facilité d'emploi.

STOCKAGE / CONSERVATION

Conservation des caractéristiques : 4 mois .
Stocker le produit dans son emballage d'origine, non ouvert, dans un local clos à l'abri du soleil et des grandes variations de température : 15 à 25°C .

CARACTERISTIQUES DU PRODUIT LIQUIDE

Propriétés	*Méthode*	*Conditions*	*Unité de mesure*	*Valeurs typiques*
Densité	#Erreur	25°C	g/cm3	1,20 - 1,42
Extrait sec	#Erreur	15mn à 150°C	%	62 - 72
Viscosité	#Erreur	25°C - Mobile 4 - 4 rpm	mPa.s	10000 - 14000
Indice de thixotropie	#Erreur	2/20 rpm		4,5 - 7,0
Temps de gel	#Erreur	Catalyseur : Catalyseur à faible activité	min	11 - 15
Temps de pic	#Erreur		min	40 - 60
Exotherme	#Erreur	(200g - 25°C - 1,8% PMEC)	°C	140 - 200
Durcissement du film		*(500µ - 20°C - 2% PMEC)*	*min*	*40 - 60*
Résistance à la coulure			µm - humide	500
Pouvoir Couvrant		Selon coloris	µm - humide	500 - 700
Acceptation colorimétrique				Selon coloris

PROPRIETES DE LA RESINE NON RENFORCEE DURCI

Propriétés	*Méthode*	*Conditions*	*Unité de mesure*	*Valeurs typiques*
H.D.T			°C	N.A.
Contrainte de rupture en traction		16h à 40°C	MPa	N.A.
Allongement à la rupture		16h à 40°C	%	N.A.

Pour toute information complémentaire, se reporter à la fiche hygiène et sécurité n° FP11643 disponible sur notre site internet.

Société sous l'autorité de Specialty Chemicals International Ltd. L'information contenue dans ce document (qui doit être destiné uniquement à des fins explicatives) est correcte et précise et est basée sur notre connaissance technique et scientifique et sur la littérature à la date de publication. Cette information ne concerne que l'utilisation des produits à l'état pur et aux fins énoncées dans les présentes. Rien dans les informations contenues dans ce document ne doit être considérée comme une garantie ou une représentation (explicite ou implicite) par le fabricant, et / ou prise ou interprétée comme portant atteinte de tous les brevets existants. Le fabricant ne doit pas être sous toute responsabilité pour tout de l'information fournie en vertu de ce document ou pour toutes erreurs, omissions ou inexactitudes, même en ce qui concerne les résultats à obtenir par l'utilisation de cette information.

Polynt Composites France S.A. - Route d'Arras CS 50019 - 62320 Drocourt

www.polynt.com - info@polynt.com

Annexe 2 : Rapport des essais et tests de conformités chez un laboratoire accrédité

C.T.P.C Centre Technique de Plasturgie et de Caoutchouc

Rapport d'essai N°2140424R.0

ACCREDITATIONN° : 1-6590

AL 69/2015

Dossier N° : **DC 0916/2024**

Client : **MFT**

Adresse : **ZI Sud-Ouest Mohammedia 257**

Ville : **Mohammedia**

N° et date de commande : **BC-2400575 du 12/08/2024**

Date de réception des échantillons : **25/07/2024**

Date d'émission : **20/09/2024**

Objet : **Essais sur chambre trou d'homme**

Identification de l'échantillon	
Référence Clients	**Référence CTPC**
Chambre de trou d'homme	241839

Afin d'exploiter efficacement ce rapport, lire attentivement les instructions de l'annexe 1 qui font partie intégrante de ce document.

Version	Commentaires	Date
2140424R.0	Version initiale	20/09/2024
La dernière version annule et remplace-la(es) précédente(s)		

La reproduction de ce document n'est autorisée que sous sa forme intégrale. Il comporte 11 pages.

Complexe des Centres Techniques, Bd 60 Sidi Maârouf – 20280 –Casablanca
Tél. : +212 0522 58 09 50/77 Fax : +212 0522 58 05 31 www.ctpc.ma
IF 2203774 FO-T-10-01- Indice.06

C.T.P.C Centre Technique de Plasturgie et de Caoutchouc

2140424R.0

Table des matières

I. Informations relatives à l'échantillon soumis à l'essai : 3
II. Tableau de restitution des résultats des essais effectués 4
III. Détail des essais 5
3.1 Identification du polymère de base par IRTF selon une méthode interne : 5
3.2 Analyse calorimétrique différentielle DSC selon les normes ISO 11357-1 version 2023 & ISO 11357-3 version 2018 (**) 6
3.3 Taux de cendre selon la norme ISO 3451-1 (2019) 7
3.4 Les propriétés en traction selon la norme NM ISO 527-1/4 (2018)(*) : 7
3.5 Propriétés en flexion selon la norme ISO 178 (2019) : 8
3.6 Fil incandescent : 8
3.7 Indice de protection IPX5 9
3.8 Indice de protection IK10 : 9
3.9 Inflammabilité selon la méthode UL94 : 10
Annexe : Informations générales pour exploitation de rapport 11

(*) Essai couvert par l'accréditation SEMAC

(**) Essai couvert par l'accréditation COFRAC

Ce document est la propriété de MFT et ne peut être reproduit ou communiqué sans son autorisation

C.T.P.C Centre Technique de Plasturgie et de Caoutchouc

2140424R.0

I. Informations relatives à l'échantillon soumis à l'essai :

Prélèvement effectué par :	MFT
Date de prélèvement :	25/07/2024
Quantité d'échantillons reçus :	Une chambre
Description de l'échantillon à la réception (taille, couleur, formes …) :	Chambre trou d'homme
Informations permettant l'identification de l'échantillon (Fabriquant, Lot, matière, date de fabrication…)	Chambre trou d'homme
Observation sur l'état de l'échantillon (neuf, bon état, usagé, dégradé ...)	Neuf
Demande relative au traitement des échantillons	❒ Récupéré x Consommé ❒ Stocké

Ce document est la propriété de MFT et ne peut être reproduit ou communiqué sans son autorisation

C.T.P.C Centre Technique de Plasturgie et de Caoutchouc

2140424R.0

II. Tableau de restitution des résultats des essais effectués

Réf. Client Réf. CTPC	Caractéristique		Méthode	Résultat	Unité
Chambre de trou d'homme / 241839	Spectrométrie Infra-rouge à transformée de Fourier		Interne	Résine Polyester + Fibre de verre	-
	DSC	Température de transition vitreuse T_g	ISO 11357-1/2(*)	115,1	°C
	Taux de cendre		ISO 3451-1	30,26	%
	Propriétés en traction	Contrainte à la rupture	NM ISO 527-1/2	91,8	MPa
		Allongement a la rupture		3,45	%
	Propriétés en flexion	Module en flexion	ISO 178	4579,8	MPa
		Contrainte maximale		139,6	MPa
		Allongement a la rupture		3,6	%
	Fil incandescent		CEI 60695-2-11	Pas de flamme	°C
	Degrés de protection contre la pénétration de l'eau		14.2.6 NMEN 60529	Le degré de protection contre la pénétration de l'eau de luminaire est IPX5	-
	Degrés de protection procurés par les enveloppes de matériels électrique contre les impacts mécaniques externes		6 CEI 60068-2-75	Le degré de protection contre l'impact mécanique extérieur de la porte est IK10	-
	Inflammabilité		UL94	V2 (La flamme s'éteint au bout de 30 s/ /Pas de gouttes enflammées/ l'incandescence inférieur à 60 s)	-

- **Avis et interprétation :**
  - L'analyse IRTF montre que l'échantillon «Chambre de trou d'homme – 241839 » est à base d'une résine Polyester, plus fibre de verre.
  - L'analyse calorimétrique différentielle (DSC) montre que l'échantillon «Chambre de trou d'homme – 241839 » présente une température de transition vitreuse à 115,1°C, caractéristique d'une résine Polyester.

Conclusion :

*En se basant sur l'ensemble des résultats susmentionnés, on peut conclure que l'échantillon «*Chambre de trou d'homme – *241839 » est composé principalement d'une résine Polyester, renforcée par des fibres de verre.*

Validé par
GAARA Kamal
Responsable Département Essais

Approuvé par
Nasser ALANSSARI
Directeur Général

Le 20/09/2024 4/11 FO-T-10-01- Indice.06

Ce document est la propriété de MFT et ne peut être reproduit ou communiqué sans son autorisation

C.T.P.C Centre Technique de Plasturgie et de Caoutchouc

2140424R.0

III. Détail des essais

3.1 Identification du polymère de base par IRTF selon une méthode interne :

Spectrométrie Infrarouge à Transformée de Fourier, (Méthode interne)	Le 11/09/2024
Dispositif d'essai mis en œuvre	
Perkin Elmer FT-IR spectromètre	Source : MIR (8000-30) cm^{-1}
Séparateur : ATR	Détecteur : MTR TGS
Conditions d'essai	
Vitesse de balayage : 0,2 (cm/s)	Gamme spectrale : de 4000 cm^{-1} à 450 cm^{-1}

Référence client	Référence CTPC
Chambre de trou d'homme	241839

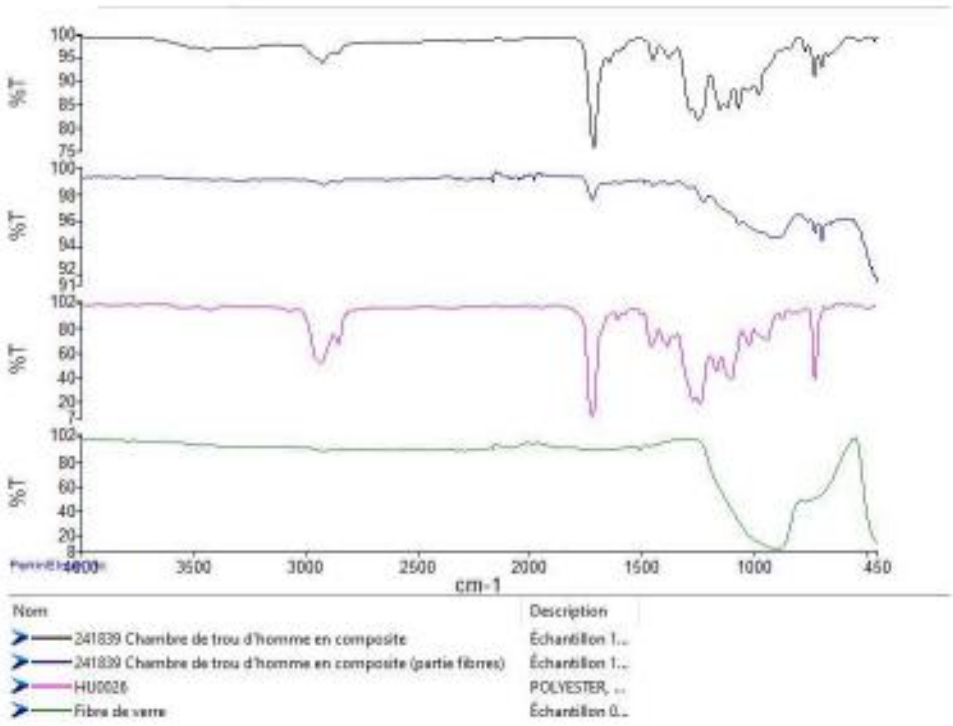

L'analyse par spectroscopie infrarouge à Transformée de Fourier montre que l'échantillon est à base de :

- Polyéthylène (PE) identifié par ses pics caractéristiques de 2920, 2851,1468, et 719 cm-1.
- Polypropylène (PP) identifié par ses pics caractéristiques de 2950, 2839, 1456, 1375,1167, et 973 cm^{-1}.

Ce document est la propriété de MFT et ne peut être reproduit ou communiqué sans son autorisation

C.T.P.C Centre Technique de Plasturgie et de Caoutchouc

2140424R.0

3.2 Analyse calorimétrique différentielle DSC selon les normes ISO 11357-1 version 2023 & ISO 11357-3 version 2018 (**)

Analyse Calorimétrique Différentielle (DSC), (ISO 11357-1/3 : 2023/2018)		Le 11/09/2024
Dispositif d'essai mis en œuvre		
Q 20 TA Instruments avec intracooler RCS		Type de creuset : PAN et LID en Aluminium
Conditionnement de l'échantillon		
Milieu de conservation avant essai : 23±2°C& 50±10%		
Durée de conditionnement : 48h		
Conditions d'essai		
Préparation l'échantillon :		Découpe d'un morceau de l'échantillon
Atmosphère ambiante :		23±2°C& 50±10%
Débit du gaz :		50 mL/min
Vitesse d'essai :		20 °C/min
Protocole d'essai	1. Gaz de purge : Azote 2. Equilibre à : 40°C 3. Isotherme : 5 min	4. Ramp : 200°C Vitesse : 20 °C/min - Isotherme : 5 min 5. Ramp : -85 °C Vitesse : 20 °C/min - Isotherme : 5 min 6. Ramp :200°C Vitesse : 20 °C/min
Résultats d'essai		
Référence client Référence CTPC	**Masse (mg)**	**Température de transition vitreuse T_g (°C)**
Chambre de trou d'homme / 241839	5,91	115,1
Thermogramme		

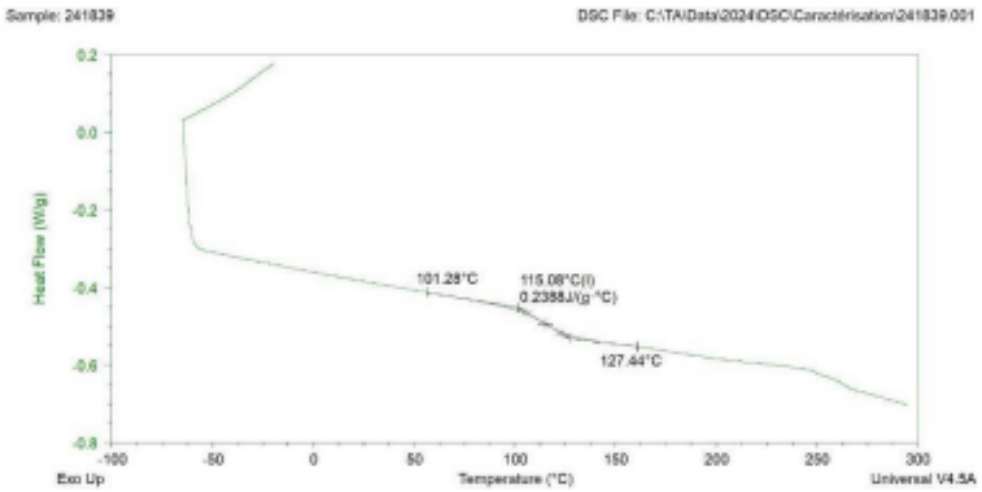

Ce document est la propriété de MFT et ne peut être reproduit ou communiqué sans son autorisation

C.T.P.C Centre Technique de Plasturgie et de Caoutchouc

2140424R.0

3.3 Taux de cendre selon la norme ISO 3451-1 (2019)

Laboratoire CTPC le : 12/09/2024						
Dispositifs d'essais mis en œuvre						
Four à moufle : Nabertherm GmbH 30-3000°C				Code appareil : L962		
Creuset : en quartz et porcelaine				Dessiccateur		
Balance analytique				Code appareil : L030		
CONDITIONS D'ESSAI						
Conditions d'essai				Température d'essai 950 °C ;		
Temps de calcination : max 3h				Masse ~ 5g		
Référence échantillon		**N° du creuset**	**Masse initiale d'échantillon (g)**	**Masse du creuset vide (g)**	**Masse du creuset vide + échantillon après calcination (g)**	**Pourcentage du résidu (%)**
Client	CTPC					
PP50 LOT 20390509GCF	201937	1	5,4648	70,1869	72,0055	33,28
		2	5,8016	46,2517	47,8860	27,14
		3	5,8545	43,6745	45,4514	30,35
Taux de cendre (%)						**30,3**

Avec le taux de cendres est exprimé en pourcentage en masse, est donné par la formule suivant :

$$\frac{m1}{m0} X100$$

Où

m_0 est la masse, en grammes, de la prise d'essai séchée;

m_1 est la masse, en grammes, de cendres obtenues.

3.4 Les propriétés en traction selon la norme NM ISO 527-1/4 (2018)(*) :

Laboratoire CTPC, le 12/09/2024					
Dispositifs d'essai mis en œuvre					
Appareil : MTS ECEED E42				Capteur : 5 kN	
Comparateur M420				Projecteur de profil M020	
Conditionnement d'échantillon					
Durée : 16h			Température : 23±2 °C	Humidité : 50±10%	
Conditions d'essai					
Date d'essai : 12/09/2024			Température : 23±2 °C	Humidité : 50±10 %HR	
Vitesse d'essai mm/min : 50 ± 10 %			Type : B1	Indicateur d'allongement : Déplacement travers	
Fixation : Mâchoires à vis		Entre mâchoire L : 115 mm		Distance L_0 : 50 mm	Nbr d'éprouvette soumis à l'essai : 5
Echantillon : Prélèvement produit fini					
N°	**Epaisseur mm**	**Largeur mm**	**Allongement a la rupture**	**Contrainte à la rupture**	**Force à la rupture**
	Moyenne	Moyenne	%	MPa	N
Référence client : Chambre de trou d'homme					**Référence CTPC : 241839**
1	6,0	9,96	3,25	92,87	5549,9
2	6,0	9,96	2,96	90,95	5435,2
3	6,0	9,98	3,99	92,18	5519,7
4	6,0	10,00	3,18	92,47	5548,2
5	6,0	9,97	3,88	90,71	5426,3
Moyenne			**3,45**	**91,8**	**5495,9**
Ecart type			0,46	0,95	60,7

Le 20/09/2024 7/11 FO-T-10-01- Indice.06

Ce document est la propriété de MFT et ne peut être reproduit ou communiqué sans son autorisation

C.T.P.C Centre Technique de Plasturgie et de Caoutchouc

2140424R.0

3.5Propriétés en flexion selon la norme ISO 178 (2019) :

Laboratoire CTPC, le 12/09/2024						
Dispositifs d'essais mis en œuvre						
Appareil : MTS ECEEDμ E42			Capteur : 5 kN			
Comparateur M420			Projecteur de profil M020			
Condition d'essai						
Méthode de préparation : usinage		Vitesse : 1 mm/min		Rayon du poinçon de charge : 5±0,2mm		
Rayon de support : 2±0,2mm		Température d'essai : 23±2 °C		Humidité : 50±10%		
Nombre d'échantillon : 5		Précharge : 1N		Portée entre support : 58,4±1 mm		
Date d'essai : 12/09/2024						
Résultat & observation						
N° d'éprouvette	**Epaisseur (mm)**	**Largeur (mm)**	**Force maximale (N)**	**Contrainte maximale (MPa)**	**Allongement a la rupture (%)**	**Module en flexion (MPa)**
1	**6,00**	**15**	**860,5**	**139,6**	**3,6**	**4579,8**
2	**6,00**	**15**	**913,9**	**148,2**	**3,8**	**4837,9**
3	**6,20**	**15**	**935,0**	**142,0**	**3,6**	**4447,8**
4	**6,00**	**15**	**797,3**	**157,7**	**3,3**	**5137,4**
Moyenne			**860,5**	**139,6**	**3,6**	**4579,8**
Ecart-type			**61,5**	**8,1**	**0,2**	**304,5**

3.6Fil incandescent :

Article	Explication de l'essai	Critère d'acceptation	Résultat obtenu	Conclusion
CEI 60695-2-11				
Essai au fil incandescent	L'essai est effectué pour vérifier qu'une partie, dont le fil incandescent a provoqué l'inflammation dans des conditions déterminées, ne brûle que pendant une durée limitée, sans propager le feu au moyen de flammes ou de particules enflammées ou incandescentes tombant de l'éprouvette d'essai.	Pas de flamme ni des gouttes de matière enflammée	Pas de flamme	**Essai au fil incandescent à 650° est conforme**

Le 20/09/2024 8/11 FO-T-10-01- Indice.06

Ce document est la propriété de MFT et ne peut être reproduit ou communiqué sans son autorisation

C.T.P.C Centre Technique de Plasturgie et de Caoutchouc

2140424R.0

3.7 Indice de protection IPX5

Article	Explication de l'essai	Critère d'acceptation	Résultat obtenu	Conclusion
14.2.6 NMEN 60529				
Degrés de protection contre la pénétration de l'eau	L'essai est effectué par arrosage sur l'échantillon avec un jet d'eau jaillissant de la buse du banc d'essai par un débit de 12 l/min. La durée d'essai est de 3 min et la distance entre la buse et la surface de l'enveloppe est entre 2.5 m et 3 m	Ne doit pas y avoir des quantités d'eaux avec d'effets nuisibles au fonctionnement.	**Le degré de protection contre la pénétration de l'eau de luminaire est IPX5**	

3.8 Indice de protection IK10 :

Article	Explication de l'essai	Critère d'acceptation	Résultat obtenu	Conclusion
6 CEI 60068-2-75				
Degrés de protection procurés par les enveloppes de matériels électrique contre les impacts mécaniques externes	Le coffret s'est mis à un choc de marteau pendule 20J. Le marteau tombant librement de sa position de repos sur la surface de l'échantillon à une hauteur de 400mm	Pas de dommage sur l'enveloppe de l'échantillon	Pas de dommage	**Le degré de protection contre l'impact mécanique extérieur de la porte est IK10**

Ce document est la propriété de MFT et ne peut être reproduit ou communiqué sans son autorisation

C.T.P.C Centre Technique de Plasturgie et de Caoutchouc

2140424R.0

3.9 Inflammabilité selon la méthode UL94 :

Laboratoire CTPC : Le 12/09/2024			
Dispositif d'essai mis en œuvre			
Machine d'inflamabilité		Hotte	
Conditionnement d'éprouvette			
48h		23±2°C& 50±10%	
Condition d'essai			
Temps d'application de la flame : 10s		Usinage des éprouvettes de dimension de 125mmx25mm	
Gaz : Butane			
Echantillon : **Matières**			
Référence Client	**Référence CTPC**	**N°**	**Résultats**
Chambre de trou d'homme	**241839**	1 2 3 4 5	- La flamme s'éteint au bout de 30 secondes après le retrait de la source de feu ; - La persistance de l'incandescence persiste jusqu'à la pince pendant une durée ne dépasse pas 60 secondes - Absence de gouttes enflammées sur l'indicateur

Rapport rédigé par : NAQOURI SAAD **Rapport vérifié par :** RAKHIF Oussama

Ce document est la propriété de MFT et ne peut être reproduit ou communiqué sans son autorisation

C.T.P.C Centre Technique de Plasturgie et de Caoutchouc

2140424R.0

Annexe : Informations générales pour exploitation de rapport

Veuillez noter que ce rapport est délivré dans les conditions suivantes :

1. Les résultats mentionnés dans ce rapport sont valables uniquement pour les échantillons tels qu'ils sont soumis / fournis et/ou fabriqués par le client.
2. Le CTPC dégage toute responsabilité quant aux informations fournies par le client.
3. Les données concernant la réception, la conservation, le traitement analytique et les incertitudes sont enregistrés dans le dossier client du CTPC et transmises sur demande du client ;
4. Pour toute demande d'information complémentaire, remarque ou réclamation sur le contenu du présent rapport, veuillez soumettre votre requête par mail à l'adresse : qualité@ctpc.ma.
5. Pour émettre une réclamation sur le contenu de ce rapport, un délai de 15 jours à compter de la date de la réception est accordé.
6. Le présent rapport est considéré accepté par le client et ne peut être ni modifié ni amendé à la demande du client après un mois de la date de son émission ;
7. Sauf indication contraire du client, les échantillons restants sont conservés pendant un mois. Passé ce délai, ils seront systématiquement détruits.
8. Nous vous invitons à consulter nos **conditions générales de vente** complètes disponibles au service de l'administration des ventes et communiqués conjointement à nos offres de prix. Elles contiennent des informations importantes sur les droits et obligations des parties. Si vous avez des questions supplémentaires, n'hésitez pas à nous contacter.

Fin du rapport

Le 20/09/2024 11/11 FO-T-10-01- Indice.06

* Les essais sont effectués uniquement sur la chambre trou d'homme qui 'est la pièce ayant la plus grande taille, bien évidemment les autres pièces ont des propriétés mécaniques plus importantes sachant qu'ils sont fabriqués de même matière et de même épaisseur.

Ce document est la propriété de MFT et ne peut être reproduit ou communiqué sans son autorisation