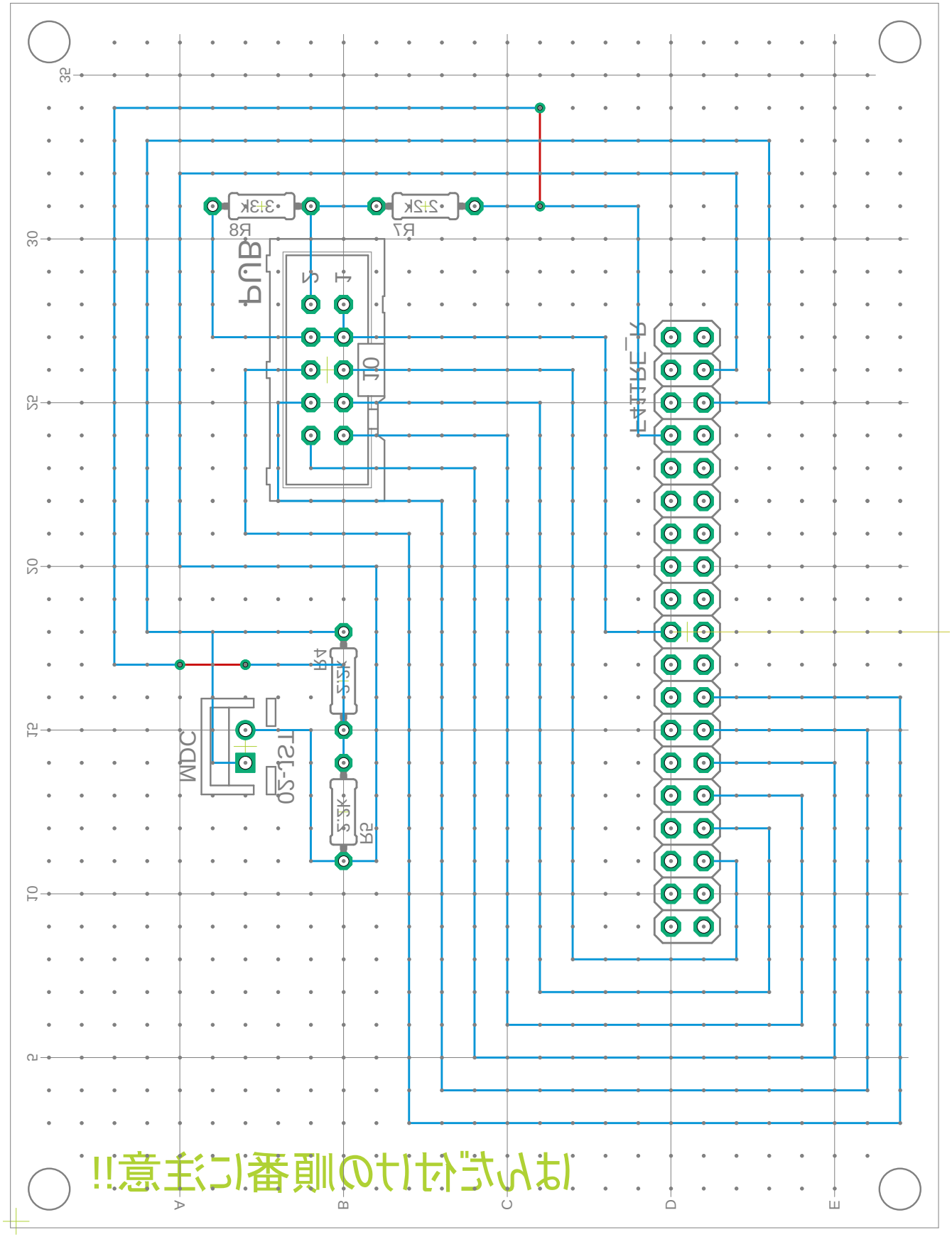

2022/09/26 14:58 f=2.40 mirrored C:\Users\e2011220\Desktop\GitHub用\2022_Robocon_circuit\src\メイン回路2.brd

MCU_UART
02-1S1
受信確認(MCU)
受信確認(MOC)
LED2
LED1
100
R9
R6
裝置機構
上
下
速度確認(PWM)
LED4
LED3
R11
R10
LED5
R12
送信!!!!
LED6
R13
FATTRE_L
35
30
25
20
15
10
5
E
D
C
B
A