Поз. обозначение	Наименование	Кол.	Примечание
	Конденсаторы		
C1, C4	К10-17Б 0.1мк 10% 50В (JB Capacitors, Китай)	2	
C2, C3	К10-17Б 0.01мк 10% 50В (JB Capacitors, Китай)	2	
	Резисторы		
R1, R8	МЛТ 4.3кОм 10% 0.5Вт (ГОСТ 7113-77)	2	
R2, R9	МЛТ 2.2кОм 10% 0.5Вт (ГОСТ 7113-77)	2	
R3, R7	МЛТ 1кОм 10% 0.5Вт (ГОСТ 7113-77)	2	
R4	МЛТ 510Ом 10% 0.5Вт (ГОСТ 7113-77)	1	
R5	WH148 10кОм 20% 0.125Вт (KLS electronic, Китай)	1	
R6	WH148 20кОм 20% 0.125Вт (KLS electronic, Китай)	1	
VD1	Диод 1N4448 150мА 100В DO-35 (Diotec	1	
	Semiconductor, Китай)		
	Транзисторы		
VT1, VT5	2N3906 40В 0.2А 0.625Вт TO-92 (Diotec	2	
	Semiconductor, Китай)		
VT2, VT3	BC547A 45В 0.1А 0.63Вт TO-92 (Diotec	4	
VT4, VT6	Semiconductor, Китай)		
	Разъёмы		
XS1	DC 3-232 5.5x2.5мм (Dragon City, Китай)	1	
XS2	KLS2-300-5.00-03P-2S (KLS electronic co ltd,	1	
	Китай)		

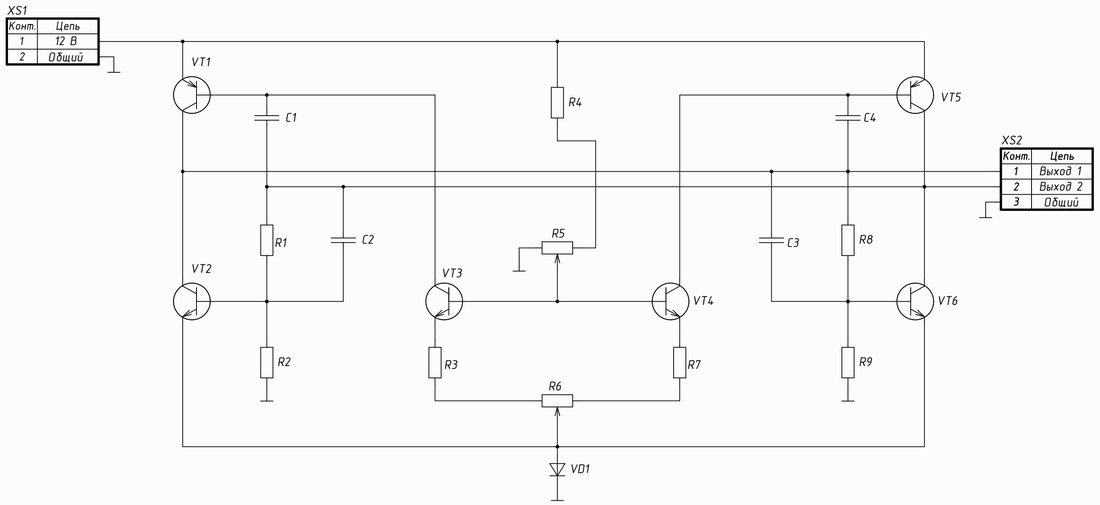

Изм.	Лист	№ докум.	Подп.	Дата
Разраб.		Наумов И. К.		
Пров.		Семенцов С. Г.		
Т.контр.				
Н.контр.				
Утв.				

ИУ4.11.03.03.24.05.52.15.001 ЭЗ

Перестраиваемый генератор прямоугольных импульсов

Схема электрическая принципиальная

Лит.	Масса	Масштаб
Лист	Листов 1	

МГТУ им. Н. Э. Баумана
Кафедра ИУ4
Группа ИУ4-52Б

Перв. примен. | ИУ4.11.03.03.24.05.52.15.001
Справ. №
Подп. и дата
Инв. № дубл.
Взам. инв. №
Подп. и дата
Инв. № подл.

Копировал

Формат А1