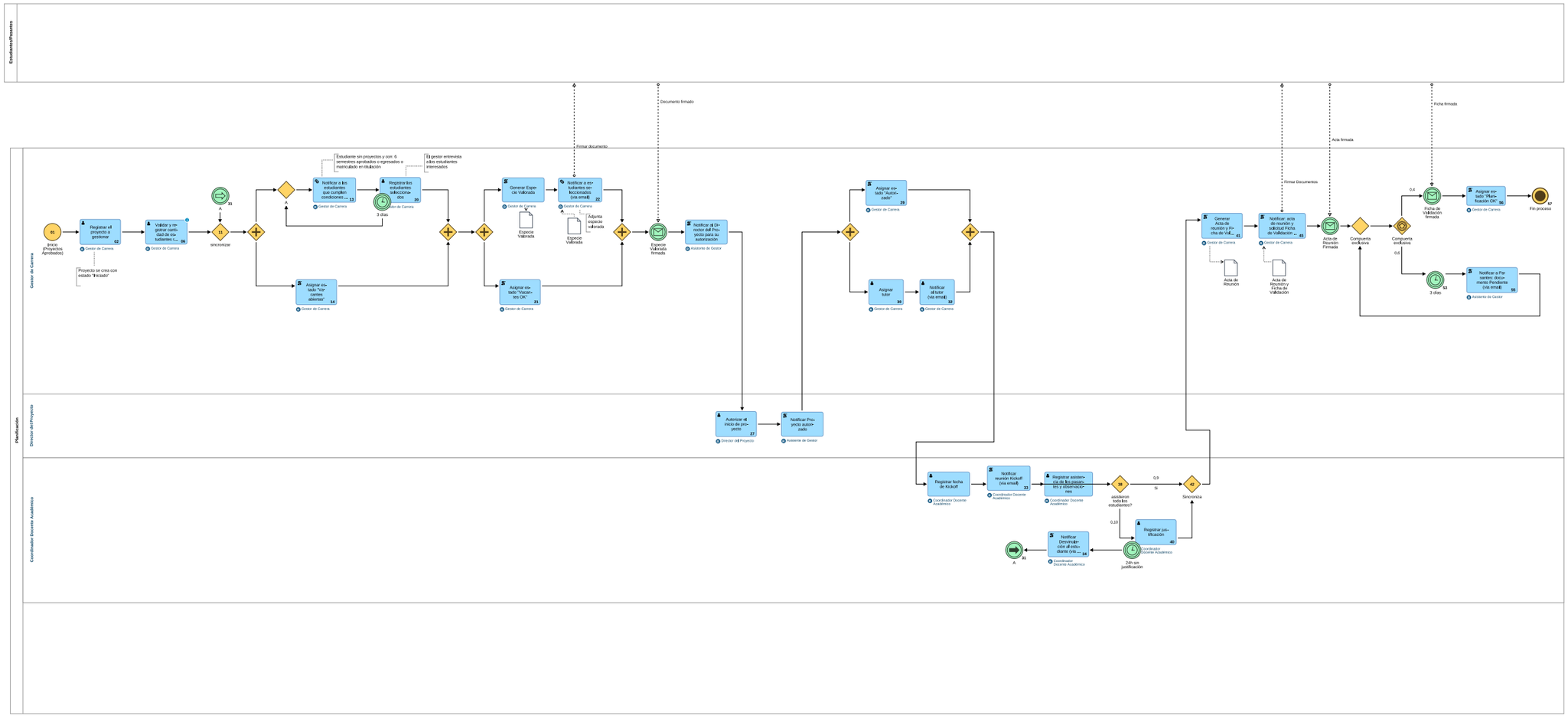
Estudiantes/Postulantes
Planificación
Gestor de Carrera
Director del Proyecto
Coordinador Docente Académico
Firmar documento
Documento firmado
Firmar Documentos
Acta firmada
Ficha firmada
01 Inicio (Proyectos Aprobados)
Registrar el proyecto a gestionar 02
Gestor de Carrera
Proyecto se crea con estado "Incluido"
Validar y registrar cantidad de estudiantes r... 06
Gestor de Carrera
11 sincronizar
A 31
A
Notificar a los estudiantes que cumplen condiciones ... 13
Gestor de Carrera
Estudiante sin proyectos y con: 6 semestres aprobados o egresados o matriculado en titulación
Registrar los estudiantes seleccionados 20
Gestor de Carrera
El gestor entrevista a los estudiantes interesados
3 días
Asignar estado "Vacantes OK" 14
Gestor de Carrera
Generar Especie Valorada
Gestor de Carrera
Especie Valorada
Notificar a estudiantes seleccionados (via email) 22
Gestor de Carrera
Especie Valorada
Adjunta especie valorada
Asignar estado "Vacantes OK" 21
Gestor de Carrera
Especie Valorada firmada
Notificar al Director del Proyecto para su autorización
Asistente de Gestor
Autorizar el inicio de proyecto 27
Director del Proyecto
Notificar Proyecto autorizado
Asistente de Gestor
Asignar estado "Autorizado" 29
Gestor de Carrera
Asignar tutor 30
Gestor de Carrera
Notificar al tutor (via email) 32
Gestor de Carrera
Registrar ficha de Kickoff
Coordinador Docente Académico
Notificar reunión Kickoff (via email) 33
Coordinador Docente Académico
Registrar asistencia de los participantes y observaciones 34
Coordinador Docente Académico
38 asistieron todos los estudiantes?
0,9 Si
0,10
Registrar justificación 40
Coordinador Docente Académico
24h sin justificación
Notificar Desviación al estudiante (via ... 34
Coordinador Docente Académico
A 31
42 Sincronizo
Generar Acta de reunión y Ficha de Val... 41
Gestor de Carrera
Acta de Reunión
Notificar acta de reunión y solicitud Ficha de Validación ... 45
Gestor de Carrera
Acta de Reunión y Ficha de Validación
Acta de Reunión Firmada
Compuerta exclusiva
Compuerta exclusiva
0,4
0,6
Ficha de Validación firmada
Asignar estado "Planificación OK" 56
Gestor de Carrera
47 Fin proceso
3 días
Notificar a Participantes: documento Pendiente (via email) 55
Asistente de Gestor