# 1COP020/2COP048 - Lista de Exercícios 03

1. ✎ **Exercício Teórico:** Converta para AFD (DFA) cada um dos AFNDS (NFAs) a seguir.

   (a)

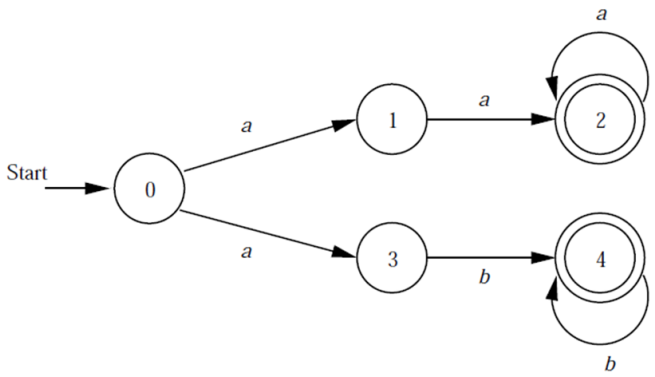


   (b)

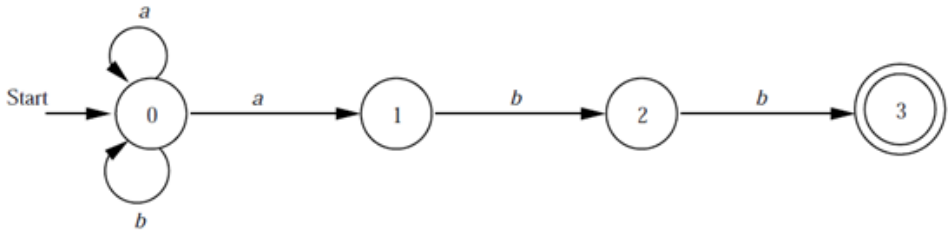


   (c)

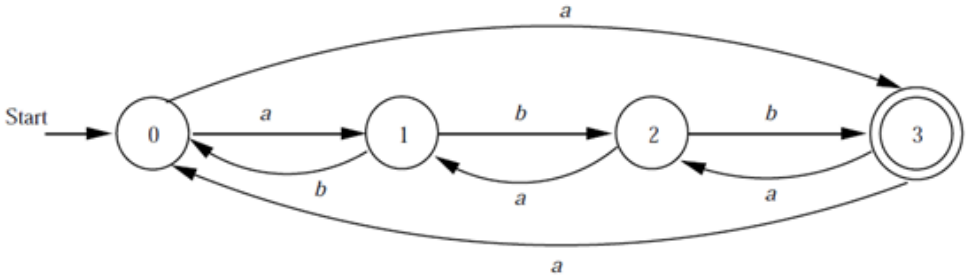

(d)

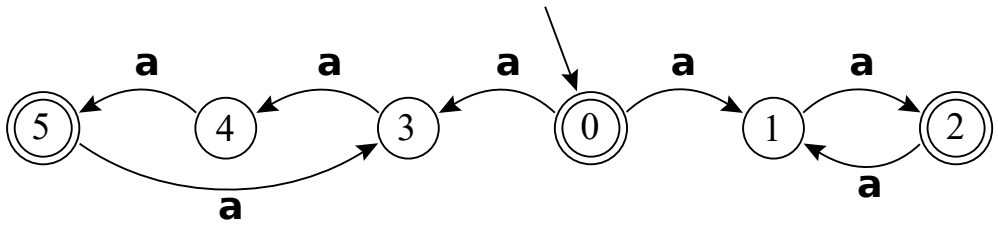
a
a
a
a
a
5
4
3
0
1
2
a
a

(e)

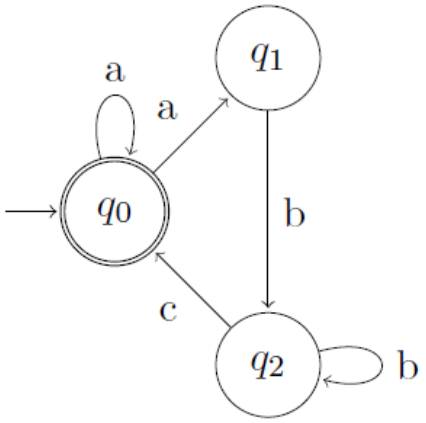
a
a
$q_1$
$q_0$
b
c
$q_2$
b

(f)

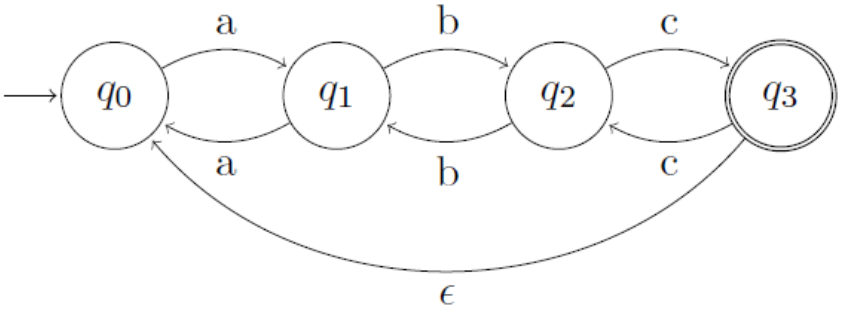
a
b
c
$q_0$
$q_1$
$q_2$
$q_3$
a
b
c
$\epsilon$

(g)

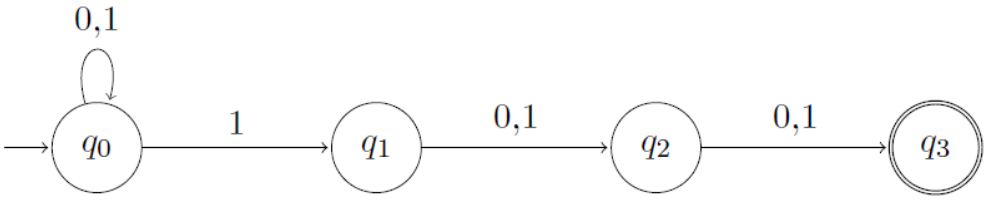
0,1
$q_0$
1
$q_1$
0,1
$q_2$
0,1
$q_3$

2. ✎ **Exercício Teórico:** Converta para AFD cada um dos AFNDs e AFND-$\epsilon$ a seguir.

(a)

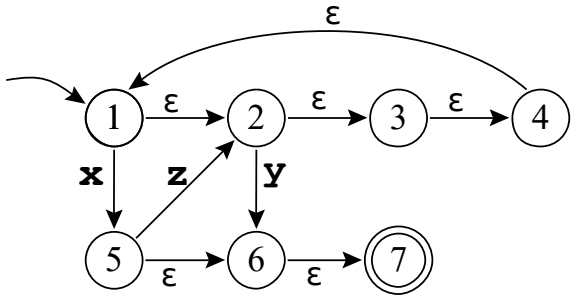


(b)

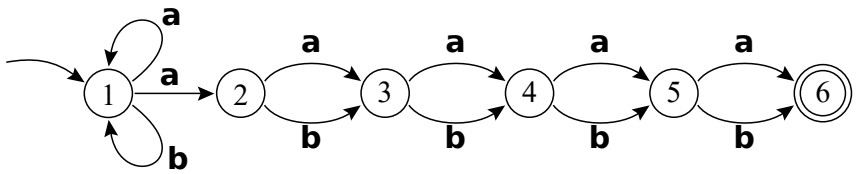


(c)

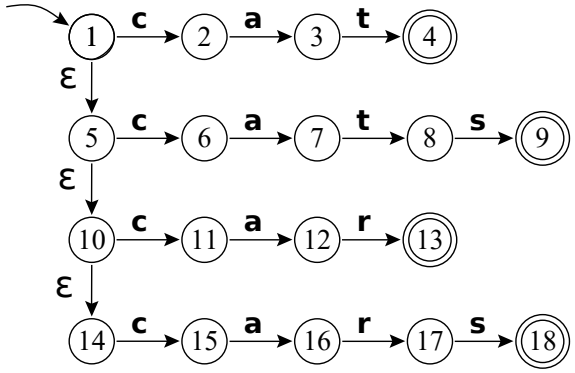


(d)

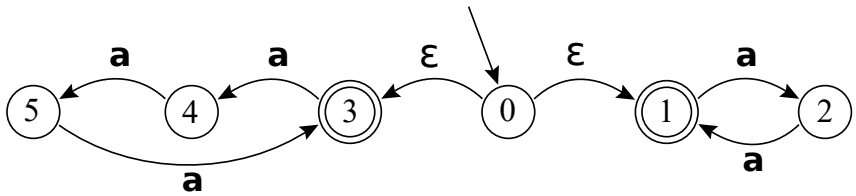

(e)

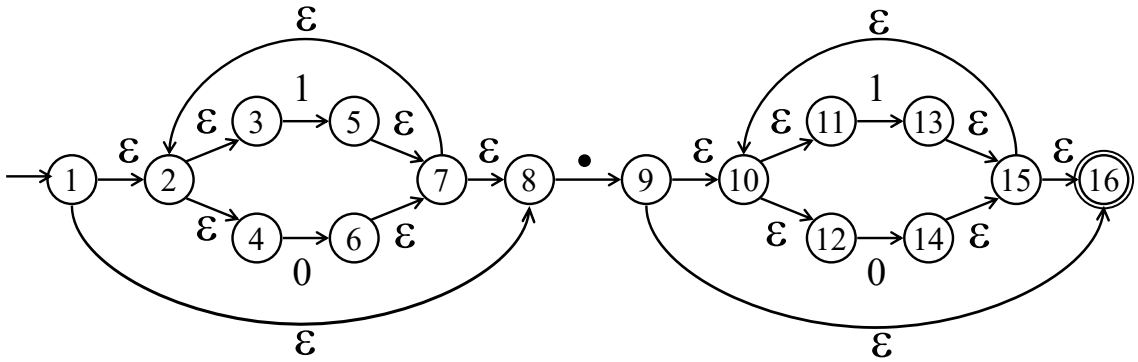

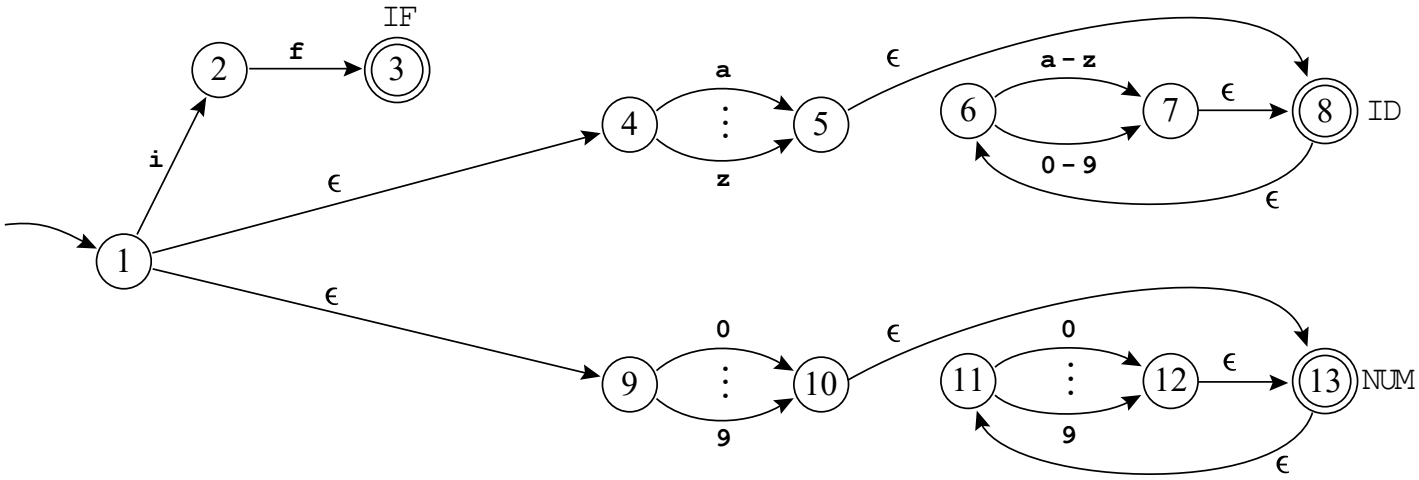
3. ✎ **Exercício Teórico:** Converta para AFD o AFND-$\epsilon$ a seguir. Neste autômato, os *tokens* reconhecidos seguem a seguinte ordem de prioridade: `IF, NUM, ID`.