군번 GROUP NO.	품번 ITEM	품 명 DESCRIPTION	사 양 SPEC	도면번호 DWG NO.	-	품번 및 군번	종횡.길이 폭x길이	표면처리 S/TREATMENT
1	1	RECEPTACLE	FRITS4100RS36-35PB0G1F6					
1	2	GASKET	RUBBER					

NOTE.

1. KIND OF CONNECTOR
   - Front panel mounting receptacle
2. TECHNICAL CHARACTERISTICS
   - Arrangement : 36-35
   - Contacts: 4 size8 coax type contacts for RG59
     32 size 16 pin crimp contacts
   - Working voltage: 700Vdc,500Vac
   - Test voltage: 2,000Vac
   - Current rating: size8 = 73A at 20℃
     size16 = 22A at 20℃
   - Working temperature: (-55~+125)℃
   - IP rating (coupled connector): IP67
3. MATERIAL AND FINISH
   Contacts:
   -copper alloy
   -gold plating
   Inserts:
   -fire-resistant ethylene acrylic rubber
   Gasket:
   -neoprene rubber
   Metallic parts:
   -aluminium alloy
   -electrodeposition of black paint(F6)
4. WEIGHT : 0.22kg
5. NON-ASSIGNED CONNECTOR SOCKETS/PINS SHOULD BE FILLED WITH SEALING PLUG. (SEALING PLUG : 10-305045-16, GLENAIR)

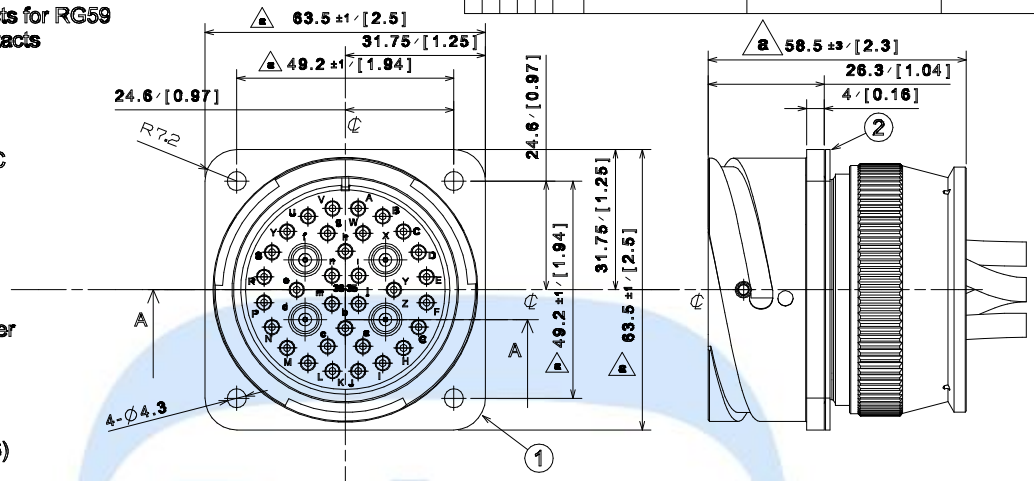

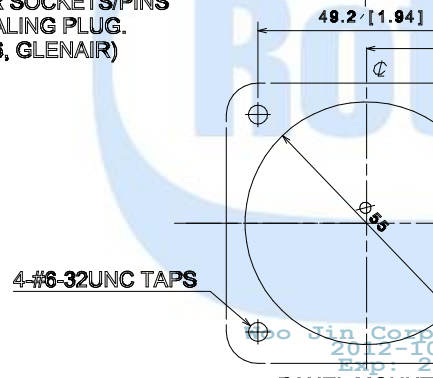

PANEL MOUNTING

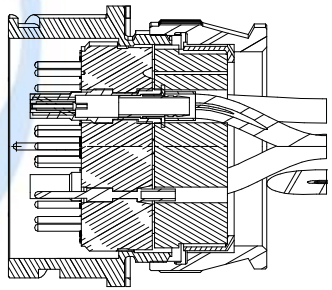

Section view A-A
Scale: 1:1

Woo Jin Corp. Lee Jae Young
2012-10-17 00:2
Exp. 2013-04-16

개정 CHANGE			
1)Weight & Sealing plug added. 2)Tolerance added.	2012.03.05	BJJONE	B

설계MEMO			
DIM. IN mm	작성일 DATE	2011.10.07	승인 APPROVED
척도 SCALE	작성 DRAWN	B.H.KANG	B.J.JONE
1 / 1	설계 DESIGNED	-	
공차 적용기준 : WMS C 40201	검토 CHECKED	J.Y.LEE	

WOOJIN Industrial Systems Co., Ltd.

DENVER RTD FASTRACKS

JUMPER COUPLER RECEPTACLE

R1D1473-25869

품번 NO.	부품 번호 PART NO.	품 명 DESCRIPTION	재 질 MATERIAL	수량 Q'TY	중량 W.T	비 고 REMARKS
승인 APP	S.H.PARK 2011.03.25	재질 MAT'L ASSY				
검도 CHK	C.Y.LEE 2011.03.17	총중량 G.W 0.5 lbs				
설계 DGN	Y.S.JEON 2011.03.11					
제도 DRG						

명 칭 TITLE: VIDEO JUMPER RECEPTACLE

도면 번호 DRG. NO: REJ50002CT0 MS

Ver. 00 Rev. -C RNE1002

일 반 공 차 MC WD CT

B

SCALE N/S 매수 SHEET 1 of 1

SIZE C

참고번호 REF. NO.

HYUNDAI Rotem 현대로템주식회사

본-PRJT 정리번호

Cx1	2012.03.15	The supplier revised the weight and Dim.	RNE1002-U090	Y.S.JEON	C.Y.LEE	S.H.PARK
Bx1	2012.01.05	The supplier revised the painting spec.		Y.S.JEON	C.Y.LEE	S.H.PARK
Ax1	2011.10.25	The supplier revised the drawing for FDR		Y.S.JEON	C.Y.LEE	S.H.PARK
기 호 MARK	일 자 DATE	변 경 내 역 DETAIL OF REVISION(E.C ZONE)	설변번호 E.C NO.	설계 DGN	검도 CHK	승인 APP

일반공차 GENERAL TOLERANCE			
주조 CASTING	~ 40	2	4
	~ 30	2	3
	~ 10	1	1.5
	< 3	0.5	1
용접 WELDING	~3150	-	7
	~1600	4	5
	~ 800	3	4
	~ 400	2	3
	~ 200	1.5	2
	~ 100	1	1.5
등급 GRADE		A	B
주조, 주강품 CASTING (±)			
~ 20M	8	14	24
~ 15M	7	12	21
~ 12M	6	10	18
~ 8M	5	8	14
~ 4M	4	6	11
~ 2M	3	4	8
~ 1M	2	3	6
~ 315	1	2	4
~ 120	1	2	3
~ 30	1	1	1
등급 GRADE	A	B	C
용접 구조물 WELDING (±)			
~ 20M	-	6.0	8.0
~ 15M	-	5.0	7.0
~ 12M	-	4.0	6.0
~ 8M	-	3.0	5.0
~ 4M	0.8	2.0	4.0
~ 2M	0.5	1.2	3.0
~ 1M	0.3	0.8	2.0
~ 315	0.2	0.5	1.2
~ 120	0.15	0.3	0.8
~ 30	0.1	0.2	0.5
3~6	0.05	0.1	0.2
등급 GRADE	A	B	C
기계 가공품 MACHINING (±)			

규정없음은 일반공차표 GENERAL TOLERANCE

Rotem 270430 2012-10-16 10:19

본 도면은 당사 재산으로서 허가없이 무단복사/배포 금지됨. PROPERTY OF ISSUING ENTITY. CANNOT BE DISTRIBUTED OR REPRODUCED WITHOUT AUTHORIZATION.

CATIA