군번 GROUP NO.	품번 ITEM	품 명 DESCRIPTION	사 양 SPEC	도면번호 DWG NO.	-	품번 및 군번	중량. 길이 WT x 길이	표면처리 S/TREATMENT
1	1	INSTALL PLATE	304SS					
1	2	SWITCH	84-1201.7,84-7111.600,84-8510.0020/EAO					
1	3	CONNECTOR	770-213/WAGO					
1	4	CONNECTOR	770-203/WAGO					
1	5	LOCKING LEVER	770-101/WAGO					
1	6	HARNESS	100G0121-0.5-0/B/RAYCHEM					

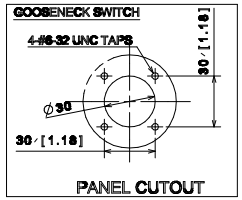

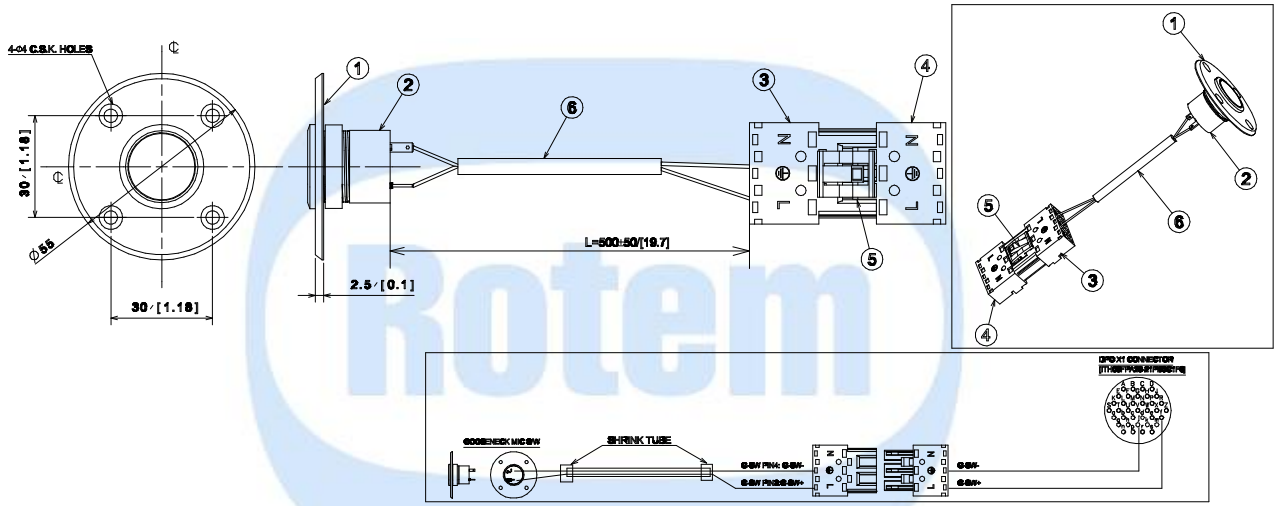

두께 THICKNESS			
	~ 40	2	4
	~ 30	2	3
	~ 10	1	1.5
	< 3	0.5	1
길이 LENGTH	~3150	-	7
	~1600	4	5
	~800	3	4
	~400	2	3
	~200	1.5	2
	~100	1	1.5
등급 GRADE		A	B

주조 주강품 CASTING (±)			
~20M	8	14	24
~15M	7	12	21
~12M	6	10	18
~8M	5	8	14
~4M	4	6	11
~2M	3	4	8
~1M	2	3	6
~315	1	2	4
~120	1	2	3
~30	1	1	1
등급 GRADE	A	B	C

용접 구조물 WELDING (±)			
~20M	-	6.0	8.0
~15M	-	5.0	7.0
~12M	-	4.0	6.0
~8M	-	3.0	5.0
~4M	0.8	2.0	4.0
~2M	0.5	1.2	3.0
~1M	0.3	0.8	2.0
~315	0.2	0.5	1.2
~120	0.15	0.3	0.8
~30	0.1	0.2	0.5
3~6	0.05	0.1	0.2
등급 GRADE	A	B	C

기계 가공품 MACHINING (±)			
규정치없은 일반공차표 GENERAL TOLERANCE			

기호 MARK	일자 DATE	변경 내역 DETAIL OF REVISION(E.C ZONE)	설변번호 E.C NO.	설계 DGN	검도 CHK	승인 APP

개정 CHANGE

설계MEMO

DIM. IN mm	작성일 DATE	2012.03.06	승인 APPROVED
척도 SCALE	작성 DRAWN	B.H.KANG	B.J.JONE
1 / 1	설계 DESIGNED	-	
공차 적용기준 : WMS C 40201	검토 CHECKED	J.Y.LEE	

WOOJIN Industrial Systems Co.,Ltd.

DENVER RTD FASTRACKS

GOOSENECK MIC SWITCH

R1D001166

품번 NO.	부품 번호 PART NO.	품 명 DESCRIPTION	재 질 MATERIAL	수량 Q'TY	중량 W.T	비 고 REMARKS
승인 APP	S.H.PARK 2012.03.15	재질 MAT'L ASSY	명 칭 TITLE	PUSH BUTTON		
검도 CHK	C.Y.LEE 2012.03.14	총중량 G.W 0.2 lbs				
설계 DGN	Y.S.JEON 2012.03.13	일반공차 MC B / WD / CT	도면 번호 DRG. NO	RES14006CT0	Ver. 00 / Rev. --	RNE1002
제도 DRG		SIZE B	SCALE N/S	매수 SHEET 1 of 1		년-PRJT

참고번호 REF. NO.

HYUNDAI Rotem 현대로템주식회사

정리번호

본 도면은 당사 재산으로서 허가없이 무단복사/배포 금지됨. PROPERTY OF ISSUING ENTITY. CANNOT BE DISTRIBUTED OR REPRODUCED WITHOUT AUTHORIZATION.

CATIA

Rotem 270430 2012-10-16 10:19