NOTE

1. WEIGHT : 11.0kg
2. NON-ASSIGNED CONNECTOR SOCKETS/PINS SHOULD BE FILLED WITH SEALING PLUG. (SEALING PLUG : 10-3050456-16, GLENAIR)

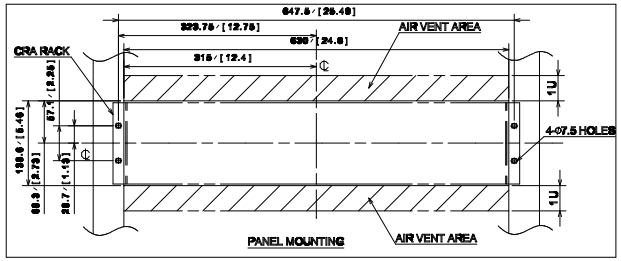


| 관련 GROUP NO. | | 품번 | 품 명 | 사 양 | 도면번호 | - | 필요 길이 | 황동.금이 폭 x 길이 | 표면처리 도장.도금색 |
|---|---|---|---|---|---|---|---|---|---|
| | 1 | ITEM | DESCRIPTION | SPEC | DWG NO. | | | | |
| | 1 | 1 | POWER SUPPLY | PWR,VICOR | R1D000283 | | | | |
| | 1 | 2 | SP(DEBUG 4HP) | SP,WIS | R1D000298 | | | | |
| | 1 | 3 | VIDEO TX BOARD | VTX,WIS | R1D000304 | | | | |
| | 1 | 4 | CNCS BOARD | CNCS,WIS | R1D000293 | | | | |
| | 1 | 5 | HARD DISK DRIVE ASSY | HDD,WIS | R1D000288 | | | | |
| | 1 | 6 | WLR BOARD | WLR,WIS | R1D000306 | | | | |
| | 1 | 7 | VOIP | VOIP,WIS | R1D000300 | | | | |
| | 1 | 8 | REC | REC,WIS | R1D000289 | | | | |
| | 1 | 9 | LIC BOARD | LIC,WIS | R1D000282 | | | | |
| | 1 | 10 | PAC 485 BOARD | PAC485,WIS | R1D000286 | | | | |
| | 1 | 11 | SCB BOARD | SCB,WIS | R1D000292 | | | | |
| | 1 | 12 | MCU BOARD | MCU,WIS | R1D000274 | | | | |
| | 1 | 13 | VOL | VOL,WIS | R1D000278 | | | | |
| | 1 | 14 | INT BOARD | INT,WIS | R1D000270 | | | | |
| | 1 | 15 | AAB1 BOARD | AAB1,WIS | R1D000242 | | | | |
| | 1 | 16 | AAB2 BOARD | AAB2,WIS | R1D000245 | | | | |
| | 1 | 17 | AAB POWER BOARD | AAB PWR,VICOR | R1D000249 | | | | |
| | 1 | 18 | 21" RACK MOUNT CHASSIS ASSY | SCHROFF,133HP, WIS | R1D000267 | | | | |
| | 2 | 19 | NAME PLATE | AL | R1D000462 | - | 1 | | |
| | 1 | 20 | X8,X7 CONNECTOR | BCP-C5FA, CANARE | | | | | |
| | 1 | 21 | X15 CONNECTOR | FRIT8-102R14S-07P5001F6/GLENAIR | | | | | |
| | 1 | 22 | X16 CONNECTOR | FRIT8-102P14S-07S5001F6/TRIZET-GENIE/GLENAIR | | | | | |
| | 1 | 23 | X9 CONNECTOR | 801-010-07M7-39PA/GLENAIR | | | | | |
| | 1 | 24 | X8 CONNECTOR | 801-007-16M7-39SA/GLENAIR | | | | | |
| | 1 | 25 | X3 CONNECTOR | FRIT8-102R14S-07P5001F6/GLENAIR | | | | | |
| | 1 | 26 | X3 CONNECTOR | FRIT8-102P14S-07S5001F6/GLENAIR | | | | | |
| | 1 | 27 | X4 CONNECTOR | M8G9WR-L111/SOURIAU | | | | | |
| | 1 | 28 | X4 CONNECTOR | M8G9W/SOURIAU | | | | | |
| | 1 | 29 | X1 CONNECTOR | FRIT8-102R18S-1P5001F6/GLENAIR | | | | | |
| | 1 | 30 | X1 CONNECTOR | FRIT8-102P18S-1S5001F6/GLENAIR | | | | | |
| | 1 | 31 | X2 CONNECTOR | FRIT8-102R20-39P5001F6/GLENAIR | | | | | |
| | 1 | 32 | X2 CONNECTOR | FRIT8-102P20-39S5001F6/GLENAIR | | | | | |
| | 1 | 33 | X6 CONNECTOR | M8G9WR-L111/SOURIAU | | | | | |
| | 1 | 34 | X6 CONNECTOR | M8G9W/SOURIAU | | | | | |
| | 1 | 35 | X10 CONNECTOR | 801-010-07M7-39PB/GLENAIR | | | | | |
| | 1 | 36 | X10 CONNECTOR | 801-007-16M7-39SB/GLENAIR | | | | | |
| | 1 | 37 | X11 CONNECTOR | 801-010-07M7-39PC/GLENAIR | | | | | |
| | 1 | 38 | X11 CONNECTOR | 801-007-16M7-39SC/GLENAIR | | | | | |
| | 32 | 39 | BOLT | FLAT HEAD SCREW M4X9 | | | | | |
| | 1 | 40 | BACK PLANE | ASSY,WIS | R1D001044 | | | | |

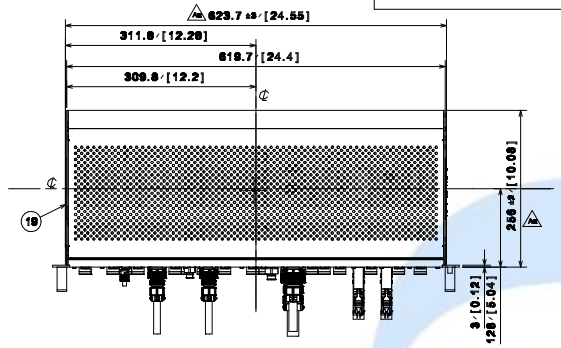


TOP VIEW
S=1:5

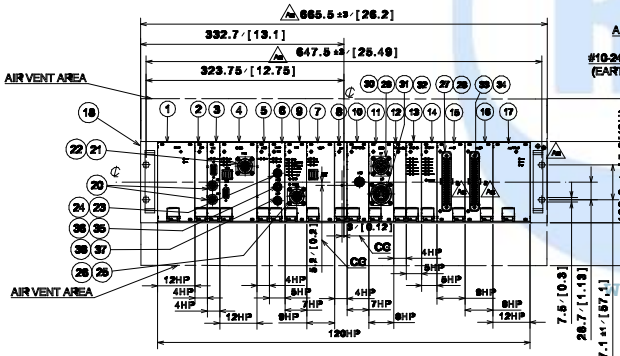


FRONT VIEW
S=1:5

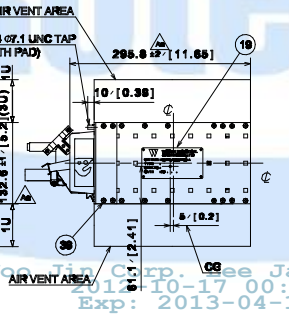


SIDE VIEW
S=1:5

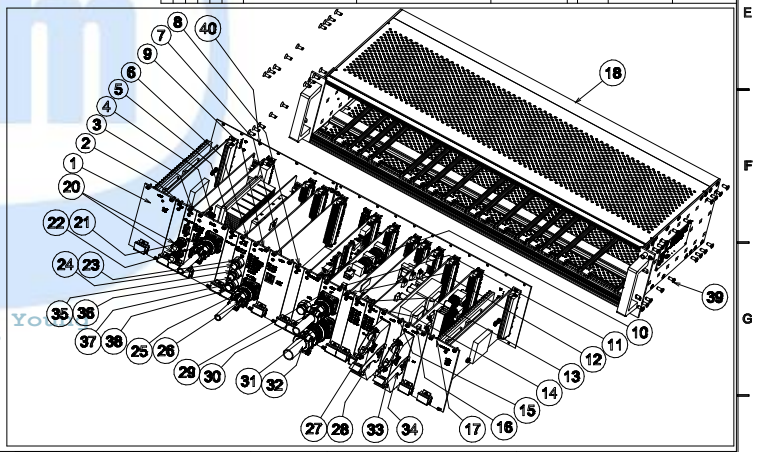

| 개정 CHANGE | | |
|---|---|---|
| 개정 | 일자 | 내용 |
| A0 | 2011.09.28 | 최초 발행 |

GENERAL TOLERANCE (WMS C-40201)

| 설계MEMO | | | | |
|---|---|---|---|---|
| DIM. IN mm | 작성일 DATE | 2011.09.28 | 승인 APPROVED | B.J.JONE |
| 척도 SCALE | 작성 DRAWN | B.H.KANG | | |
| 1 / 5 | 설계 DESIGNED | - | | |
| 표면 적용기준 : WMS C 40201 | 검토 CHECKED | J.Y.LEE | | |

WOOJIN Railway System Co.,Ltd.

DENVER RTD FASTRACKS

COMMUNICATIONS RACK-A 1/2

R1D1473-25838 A2

| 품번 NO. | 부품 번호 PART NO. | 품 명 DESCRIPTION | 재 질 MATERIAL | 수량 Q'TY | 중량 W.T | 비 고 REMARKS |
|---|---|---|---|---|---|---|
| 승인 APP | S.H.PARK 2011.03.25 | 재질 MAT'L ASSY | 명 칭 TITLE | COMMUNICATION RACK A | | |
| 검도 CHK | C.Y.LEE 2011.03.17 | 총중량 G.W 25.1 lbs | | | | |
| 설계 DGN | Y.S.JEON 2011.03.11 | 일반공차 MC WD CT | 도면 번호 DRG. NO | RES13001CT0 | Ver. 00 / Rev. -C | RNE1002 |
| 제도 DRG | | B | MS | | | |
| | | SIZE C | SCALE N/S | 매수 SHEET 1 of 2 | | |

| 기 호 MARK | 일 자 DATE | 변 경 내 역 DETAIL OF REVISION(E.C ZONE) | 설변번호 E.C NO. | 설계 DGN | 검도 CHK | 승인 APP |
|---|---|---|---|---|---|---|
| Cx1 | 2012.03.15 | The supplier revised the weight and Dim. | RNE1002-U090 | Y.S.JEON | C.Y.LEE | S.H.PARK |
| Bx1 | 2012.01.05 | The supplier revised the drawing format. | | Y.S.JEON | C.Y.LEE | S.H.PARK |
| Ax1 | 2011.10.25 | The supplier revised the drawing for FDR | | Y.S.JEON | C.Y.LEE | S.H.PARK |

참고번호 REF. NO.

HYUNDAI Rotem 현대로템주식회사

본-PRJT

정리번호

CATIA

Rotem 270430 2012-10-16 10:19

Woo Jin Corp. Bee Jae Young
2012-10-17 00:23
Exp: 2013-04-16

본 도면은 당사 재산으로서 허가없이 무단복사/배포 금지됨. PROPERTY OF ISSUING ENTITY. CANNOT BE DISTRIBUTED OR REPRODUCED WITHOUT AUTHORIZATION.

| 규정사항은 일반공차를 GENERAL TOLERANCE | | | | |
|---|---|---|---|---|
| 주조 CASTING | ~ 40 | 2 | 4 |
| | ~ 30 | 2 | 3 |
| | ~ 10 | 1 | 1.5 |
| | < 3 | 0.5 | 1 |
| 단조 FORGING | ~3150 | - | 7 |
| | ~1600 | 4 | 5 |
| | ~ 800 | 3 | 4 |
| | ~ 400 | 2 | 3 |
| | ~ 200 | 1.5 | 2 |
| | ~ 100 | 1 | 1.5 |
| 등급 GRADE | | A | B |
| 주조, 주강품 CASTING (±) | | | |
| ~ 20M | 8 | 14 | 24 |
| ~ 15M | 7 | 12 | 21 |
| ~ 12M | 6 | 10 | 18 |
| ~ 8M | 5 | 8 | 14 |
| ~ 4M | 4 | 6 | 11 |
| ~ 2M | 3 | 4 | 8 |
| ~ 1M | 2 | 3 | 6 |
| ~ 315 | 1 | 2 | 4 |
| ~ 120 | 1 | 2 | 3 |
| ~ 30 | 1 | 1 | 1 |
| 등급 GRADE | A | B | C |
| 용접 구조물 WELDING (±) | | | |
| ~ 20M | - | 6.0 | 8.0 |
| ~ 15M | - | 5.0 | 7.0 |
| ~ 12M | - | 4.0 | 6.0 |
| ~ 8M | - | 3.0 | 5.0 |
| ~ 4M | 0.8 | 2.0 | 4.0 |
| ~ 2M | 0.5 | 1.2 | 3.0 |
| ~ 1M | 0.3 | 0.8 | 2.0 |
| ~ 315 | 0.2 | 0.5 | 1.2 |
| ~ 120 | 0.15 | 0.3 | 0.8 |
| ~ 30 | 0.1 | 0.2 | 0.5 |
| 3~6 | 0.05 | 0.1 | 0.2 |
| 등급 GRADE | A | B | C |
| 기계 가공품 MACHINING (±) | | | |