TECHNICAL DATA :

1. SPEAKER
   1) IMPEDANCE : 8ohm ±15%
   2) POWER RATING : 25W
   3) SOUND PRESSURE LEVEL : 93±2dB
   4) RESONANCE FREQUENCY : 200Hz±50Hz
   5) FREQUENCY RANGE : 200~13KHz
2. WEIGHT : 1.9kg
3. SURFACE TREATMENT
   1) ITEM : NO. 1,2
      - COLOR : BLACK
      - COLOR CODE : UT-721N TOP N-1.5,G20
      - MAKER : PPG
   2) ITEM : NO. 3
      - S/TREATMENT : Zn PLATING

NOTE

1. BOLT TYPE DESCRIPTION
   (12)
   ITEM NO.
2. EMC TAPE LENGTH DESCRIPTION
   (11)-255mm
   LENGTH
   ITEM NO.

NO.	TYPE	SIZE	QTY
12-1	ROUND HEAD BOLT	M3xL8	4
	SPRING WASHER	M3x05x0.8	4
	FLAT WASHER	M3x05.8x0.5	4
12-2	ROUND HEAD BOLT	M3xL14	2
	SPRING WASHER	M3x05x0.8	2
	FLAT WASHER	M3x05.8x0.5	2
12-3	FLAT HEAD SCREW	M3xL8	4

관리 GROUP NO.	품번 ITEM	품 명 DESCRIPTION	사 양 SPEC	도면번호 DWG NO.		해외품 번호	품명 . 표어 폭 x 표어	표면처리 S/TREATMENT
	1	FRONT PANEL	A365-91, t3.2	R1D000409				PAINTING
	2	REAR COVER	A365-91, t1	R1D000408				PAINTING
	3	BRACKET	A365-91, t1.2	R1D000407				Zn PLATING
	4	SPEAKER	SF-4025C,AMB ELECTECH	R1D000406				
	5	WIRE MESH	304SS,SCREEN #30, ø0.3	R1D000449	-	01		
	6	SHEET	304SS,t0.7	R1D000449	-	02		
	7	CONNECTOR	231-603/018-000, WAGO					
	8	CONNECTOR	231-103/037-000, WAGO					
	9	NAME LABEL	AL,t=1	R1D000482	-	13		
	10	RUBBER GROMMET	EPDM, ø16mm(0.98inch)	R1D000397				
	11	EMC TAPE	SF850016R-C-NA-A, E-SONG					
	12	BOLT & WASHER LIST	ASSY					
	13	GASKET	RUBBER,t5.0	R1D000418				
	14	CSP WIRING DIAGRAM	ASSY	R1D000499				

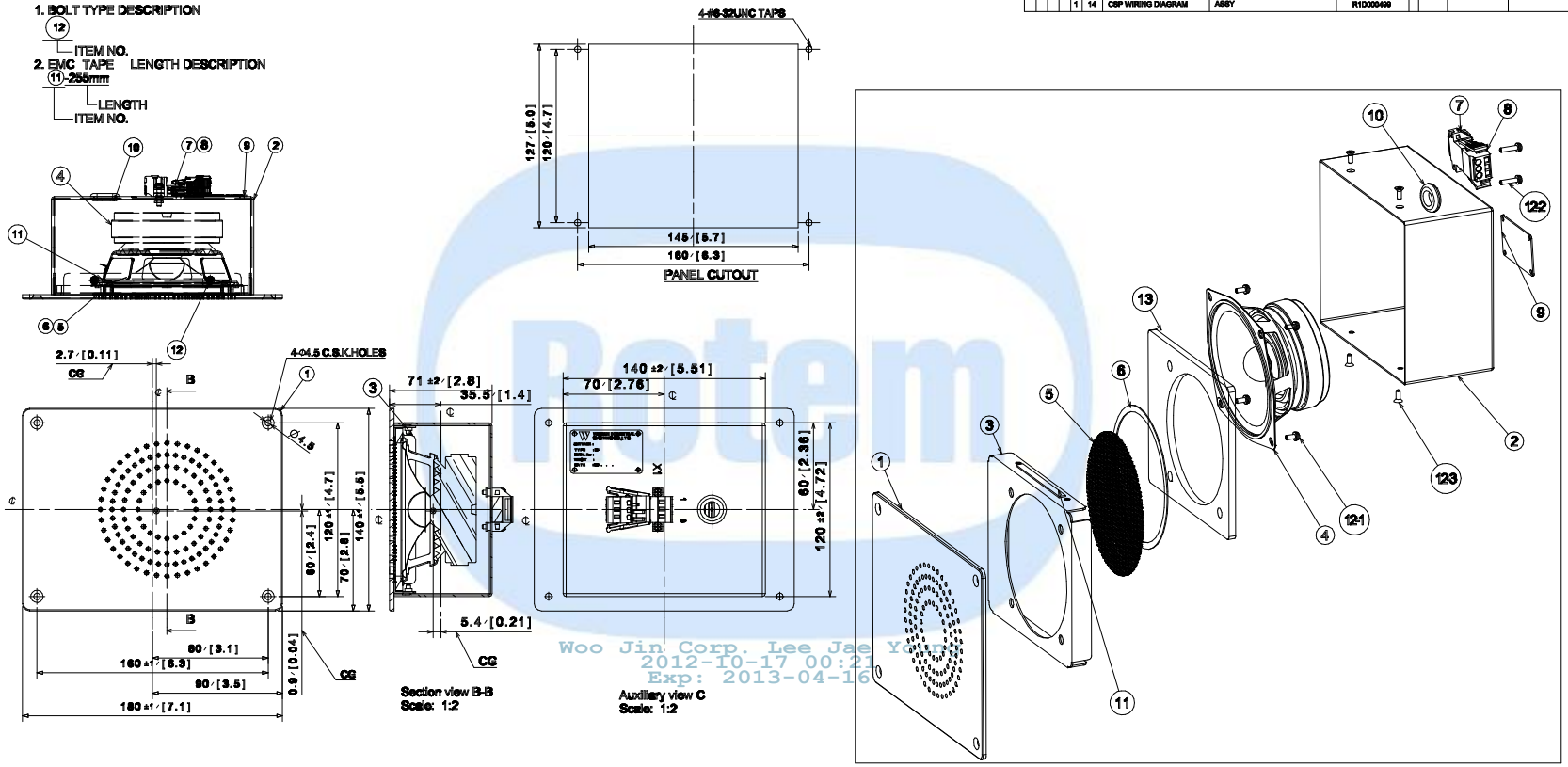

Woo Jin Corp. Lee Jae Young
2012-10-17 00:21
Exp: 2013-04-16

개정 CHANGE			
A	2012.03.15	B.J.JONE	1) Deleted the volume control. 2) Changed the painting spec.

설계MEMO

DIM. IN mm	작성일 DATE	2011.09.30	승인 APPROVED
축도 SCALE	작성 DRAWN	B.H.KANG	B.J.JONE
1 / 2	설계 DESIGNED	-	
공차 적용기준 : WMS C 40201	검토 CHECKED	J.Y.LEE	

DENVER RTD FASTRACKS

CAB SPEAKER ASS'Y

R1D1473-25858 A

품번 NO.	부품 번호 PART NO.	품 명 DESCRIPTION	재 질 MATERIAL	수량 Q'TY	중량 W.T	비 고 REMARKS

승인 APP	S.H.PARK 2011.03.25	재질 MAT'L ASSY
검도 CHK	C.Y.LEE 2011.03.17	총중량 G.W 4.3 lbs
설계 DGN	Y.S.JEON 2011.03.11	일반공차 MC WD CT
제도 DRG		B
		SIZE C

명 칭 TITLE: CAB SPEAKER

도면 번호 DRG. NO: RES18001CT0 Ver. 00 Rev. -C

MS

SCALE N/S 매수 SHEET 1 of 1

RNE1002

기호 MARK	일자 DATE	변경내역 DETAIL OF REVISION(E.C ZONE)	설변번호 E.C NO.	설계 DGN	검도 CHK	승인 APP
Cx1	2012.03.15	Customer request to delete volume control.	RNE1002-U090	Y.S.JEON	C.Y.LEE	S.H.PARK
Bx1	2012.01.05	The supplier revised painting spec.		Y.S.JEON	C.Y.LEE	S.H.PARK
Ax1	2011.10.25	The supplier revised the drawing for FDR		Y.S.JEON	C.Y.LEE	S.H.PARK

참조번호 REF. NO.

HYUNDAI Rotem 현대로템주식회사

본-PRJT

정리번호

CATIA

본 도면은 당사 재산으로서 허가없이 무단복사/배포 금지됨. PROPERTY OF ISSUING ENTITY. CANNOT BE DISTRIBUTED OR REPRODUCED WITHOUT AUTHORIZATION.

구분	치수	등급 A	등급 B
개방 OPEN	~ 40	2	4
	~ 30	2	3
	~ 10	1	1.5
	< 3	0.5	1
밀폐 CLOSE	~3150	-	7
	~1600	4	5
	~ 800	3	4
	~ 400	2	3
	~ 200	1.5	2
	~ 100	1	1.5

등급 GRADE	A	B	C
주철, 주강품 CASTING (±)			
~ 20M	8	14	24
~ 15M	7	12	21
~ 12M	6	10	18
~ 8M	5	8	14
~ 4M	4	6	11
~ 2M	3	4	8
~ 1M	2	3	6
~ 315	1	2	4
~ 120	1	2	3
~ 30	1	1	1
등급 GRADE	A	B	C
용접 구조물 WELDING (±)			
~ 20M	-	6.0	8.0
~ 15M	-	5.0	7.0
~ 12M	-	4.0	6.0
~ 8M	-	3.0	5.0
~ 4M	0.8	2.0	4.0
~ 2M	0.5	1.2	3.0
~ 1M	0.3	0.8	2.0
~ 315	0.2	0.5	1.2
~ 120	0.15	0.3	0.8
~ 30	0.1	0.2	0.5
3~6	0.05	0.1	0.2
등급 GRADE	A	B	C
기계 가공품 MACHINING (±)			
규정되지 않은 일반공차를 GENERAL TOLERANCE			

Rotem 270430 2012-10-16 10:19