TECHNICAL DATA:
1. SENSITIVITY : -44 ±3dB
2. DIRACTIVITY : OMNI DIRECTIONAL
3. IMPEDANCE : 2.2kOhm
4. STANDARD OPERATING VOLTAGE : 1.5 Vdc
5. MAX POERATING VOLTAGE : 10 Vdc
6. CURRENT CONSUMPTION(MAX) : 0.5 mA
7. SIGNAL TO NOISE RATIO(MIN) : 60 dB
8. Weight : 0.1Kg
9. SURFACE TREATMENT
   1) ITEM : NO. 2
      - COLOR : BLACK
      - COLOR CODE : UT-721N TOP N-1.5,G20
      - MAKER : PPG
10. Non-assigned connector should be filled with sealing plug pins.
   (Sealing plug : 10-305045-16,glenair) A

X1 : CONNECTOR PIN ASSIGNMENT
(FRITS4106F14S-07SB0F6)

NO.	ITEM
A	MIC1+
B	MIC1-
C	MIC SHIELD
D	NC.
E	NC.
F	NC.
G	NC.

군번 GROUP NO.	품번 ITEM	품 명 DESCRIPTION	사 양 SPEC	도면번호 DWG NO.	-	품번 및 군번	중량.길이 폭x길이	표면처리 S/TREATMENT
1	1	MIC	AOM-4544P-2, Projects unlimited					
1	2	BRACKET	A569, t1.5	R1D000414				PAINTING
1	3	CONNECTOR	FRITS4106F14S-07SB0F6, GLENAIR					
1	4	CONNECTOR	FRITS4100F14S-07PB0G1F6, GLENAIR					
1	5	CABLE GRAND	PG7, DONG-A					
1	6	NAME LABEL	COTTON PAPER	R1D000452	-	16		
1	7	MIC CAP	AL(A6061)	R1D000415				Zn PLATING
1	8	WIRE	100G1121-0.5, Raychem					

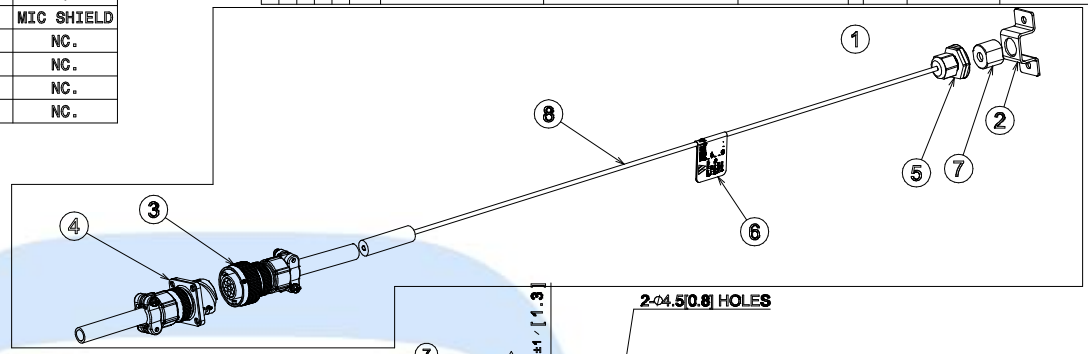

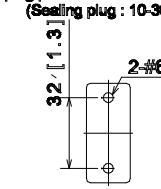

PANEL CUTOUT

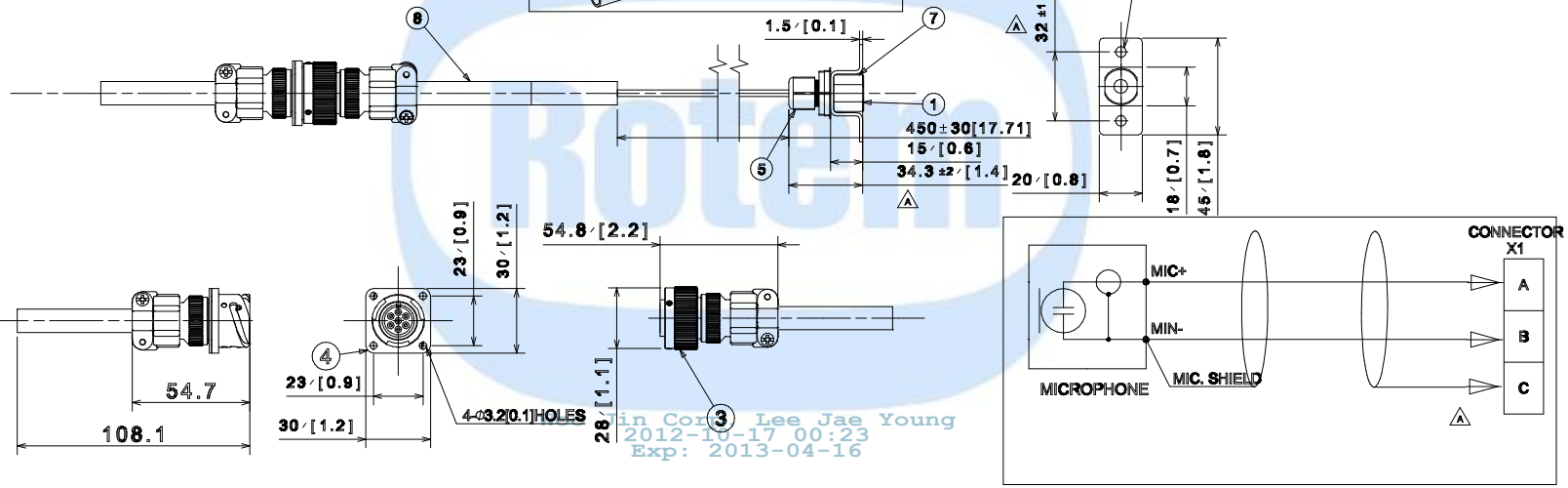

Rotem
Jin Cong Lee Jae Young
2012-10-17 00:23
Exp: 2013-04-16

개정 CHANGE			
1)Wiring corrected. 2)Tolerance added.	2012.03.12	H.Y.SHIN	B.J.JONE

GENERAL TOLERANCE (WMS C-40201)

설계MEMO	DIM. IN mm	척도 SCALE 1 / 1	공차 적용기준 : WMS C 40201

작성일 DATE	2011.10.07	승인 APPROVED
작성 DRAWN	B.H.KANG	B.J.JONE
설계 DESIGNED	-	
검토 CHECKED	J.Y.LEE	

WOOJIN Industrial Systems Co., Ltd.

DENVER RTD FASTRACKS

ANS MICROPHONE

R1D1473-25864 A

품번 NO.	부품 번호 PART NO.	품 명 DESCRIPTION	재 질 MATERIAL	수량 Q'TY	중량 W.T	비 고 REMARKS

승인 APP	S.H.PARK 2011.03.25	재질 MAT'L ASSY	명 칭 TITLE: ANS MICROPHONE ASSY
검토 CHK	C.Y.LEE 2011.03.17	총중량 G.W 0.2 lbs	
설계 DGN	Y.S.JEON 2011.03.11	일반공차 MC WD CT	도면 번호 DRG. NO: RES11005CT0 MS; Ver. 00 Rev. -C; RNE1002
제도 DRG		B	SCALE N/S; 매수 SHEET 1 of 1
		SIZE C	본-PRJT
		참조번호 REF. NO.	정리번호

HYUNDAI Rotem 현대로템주식회사

기호 MARK	일자 DATE	변경내역 DETAIL OF REVISION(E.C ZONE)	설변번호 E.C NO.	설계 DGN	검도 CHK	승인 APP
Cx1	2012.03.15	The supplier revised the weight and Dim.	RNE1002-U090	Y.S.JEON	C.Y.LEE	S.H.PARK
Bx1	2012.01.05	The supplier revised painting spec.		Y.S.JEON	C.Y.LEE	S.H.PARK
Ax1	2011.10.25	The supplier revised the drawing for FDR		Y.S.JEON	C.Y.LEE	S.H.PARK

치수 DIMENSION			
	~ 40	2	4
	~ 30	2	3
	~ 10	1	1.5
	< 3	0.5	1
각도 ANGLE	~3150	-	7
	~1600	4	5
	~ 800	3	4
	~ 400	2	3
	~ 200	1.5	2
	~ 100	1	1.5
등급 GRADE	A	B	

주조, 주강품 CASTING (±)			
~ 20M	8	14	24
~ 15M	7	12	21
~ 12M	6	10	18
~ 8M	5	8	14
~ 4M	4	6	11
~ 2M	3	4	8
~ 1M	2	3	6
~ 315	1	2	4
~ 120	1	2	3
~ 30	1	1	1
등급 GRADE	A	B	C

용접 구조물 WELDING (±)			
~ 20M	-	6.0	8.0
~ 15M	-	5.0	7.0
~ 12M	-	4.0	6.0
~ 8M	-	3.0	5.0
~ 4M	0.8	2.0	4.0
~ 2M	0.5	1.2	3.0
~ 1M	0.3	0.8	2.0
~ 315	0.2	0.5	1.2
~ 120	0.15	0.3	0.8
~ 30	0.1	0.2	0.5
3~6	0.05	0.1	0.2
등급 GRADE	A	B	C

기계 가공품 MACHINING (±)			
~ 6	0.05	0.1	0.2
~ 30	0.1	0.2	0.5
~ 120	0.15	0.3	0.8
~ 315	0.2	0.5	1.2
~ 1M	0.3	0.8	2.0
~ 2M	0.5	1.2	3.0
~ 4M	0.8	2.0	4.0
~ 8M	-	3.0	5.0
~ 12M	-	4.0	6.0
~ 15M	-	5.0	7.0
~ 20M	-	6.0	8.0

규정없음은 일반공차를 적용하다. GENERAL TOLERANCE

Rotem 270430 2012-10-16 10:19

본 도면은 당사 재산으로서 허가없이 무단복사/배포 금지됨. PROPERTY OF ISSUING ENTITY. CANNOT BE DISTRIBUTED OR REPRODUCED WITHOUT AUTHORIZATION.

CATIA