군번 GROUP NO.				품번 ITEM	품 명 DESCRIPTION	사 양 SPEC	도면번호 DWG NO.	-	품번 및 군번	중량 . 길이 폭x길이	표면처리 S/TREATMENT
			1	1	BRACKET	A366-91, t1.2	R1D000416				PAINTING
			1	2	CONNECTOR	231-606/019-000, WAGO					
			1	3	CONNECTOR	231-106/037-000, WAGO					
			1	4	CONNECTOR	231-603 /019-000, WAGO					
			1	5	CONNECTOR	231-103 / 037-000, WAGO					
			1	6	ISP BOARD	ASS'Y					
			1	7	BOLT & NUT LIST	ASS'Y					
			8	8	CORD-END TERMINALS	CE007506					
			1	9	Transformer	WJ-ST-70V4W, SAMIK					
			1	10	NAME LABEL	304SS,t0.5	R1D000452	-	18		
			1	11	TRF WIRING DIAGRAM	ASS'Y	R1D000502				

BOLT TYPE DESCRIPTION

7 — item no.

NOTE.
1. WEIGHT : 0.54kg
2. SURFACE TREATMENT
1) ITEM : NO. 1
- COLOR : BLACK
- COLOR CODE : UT-721N TOP N-1.5,G20
- MAKER : PPG

NO.	TYPE	SIZE	Q'TY
7-1	ROUND HEAD BOLT	M4XL14	2
	SPRING WASHER	M4X06.8Xt1.0	
7-2	ROUND HEAD BOLT	M3XL14	4
	SPRING WASHER	M4X06.8Xt1.0	
	FLAT WASHER	M4X07.8Xt0.8	
7-3	SPRING WASHER	M3X05Xt0.8	4
	FLAT WASHER	M3X06.8Xt0.5	
	ROUND HEAD BOLT	M3XL8	

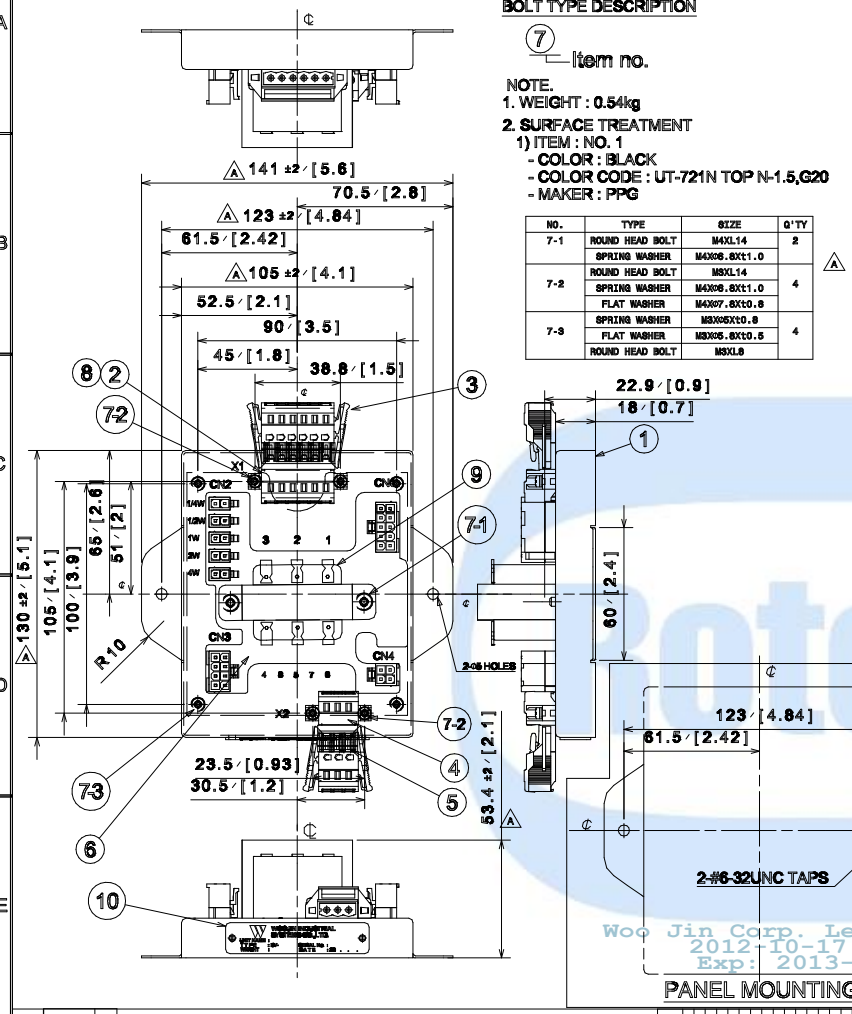

PANEL MOUNTING

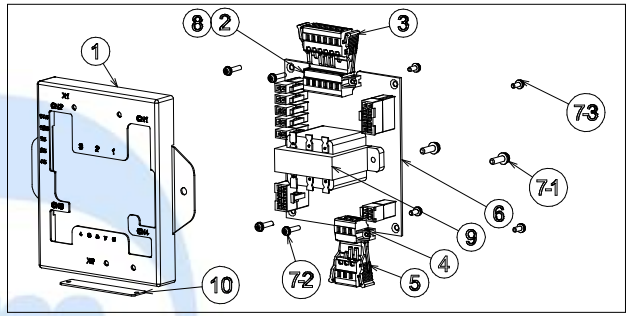

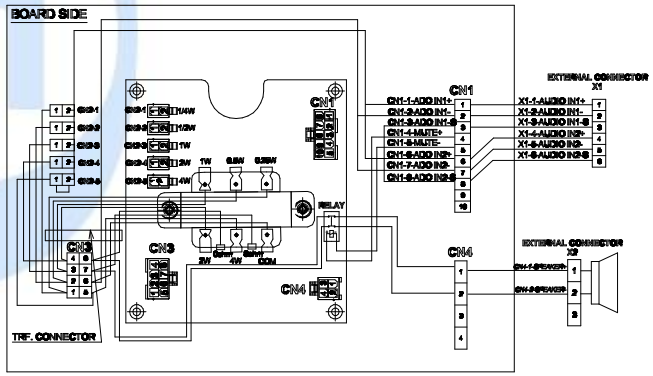

Woo Jin Corp. Lee Jae Young
2012-10-17 C0:23
Exp: 2013-04-16

개정 CHANGE			
DGN	H.Y.SHIN	APP	B.J.JONE

1) Material(P/No.10) corrected.
2)Tolerance added.
3)Wiring diagram revised.
2012.03.12

GENERAL TOLERANCE (WMS C-40201)

설계MEMO

DIM. IN mm | 척도 SCALE 1 / 2 | 공차 적용기준 : WMS C 40201

WOOJIN Industrial System Co.,Ltd.

작성일 DATE	2011.07.10	승인 APPROVED	B.J.JONE
작성 DRAWN	B.H.KANG		
설계 DESIGNED	-		
검도 CHECKED	J.Y.LEE		

DENVER RTD FASTRACKS

TRANSFORMER

R1D1473-25866 | A

품번 NO.	부품 번호 PART NO.	품 명 DESCRIPTION	재 질 MATERIAL	수량 Q'TY	중량 W.T	비 고 REMARKS

승인 APP	S.H.PARK 2011.03.25	재질 MAT'L ASSY	명 칭 TITLE	TRANSFORMER	
검도 CHK	C.Y.LEE 2011.03.17	총중량 G.W 1.2 lbs			
설계 DGN	Y.S.JEON 2011.03.11	일반공차 MC WD CT	도면 번호 DRG. NO	RES11004CT0	Ver. 00 / Rev. -C
제도 DRG		B	MS		RNE1002
		SIZE C	SCALE N/S	매수 SHEET 1 of 1	

기호 MARK	일 자 DATE	변 경 내 역 DETAIL OF REVISION(E.C ZONE)	설변번호 E.C NO.	설계 DGN	검도 CHK	승인 APP
Cx1	2012.03.15	The supplier revised the weight and Dim.	RNE1002-U090	Y.S.JEON	C.Y.LEE	S.H.PARK
Bx1	2012.01.05	The supplier revised painting spec.		Y.S.JEON	C.Y.LEE	S.H.PARK
Ax1	2011.10.25	The supplier revised the drawing for FDR		Y.S.JEON	C.Y.LEE	S.H.PARK

참조번호 REF. NO.

HYUNDAI Rotem 현대로템주식회사

본-PRJT | 정리번호

본 도면은 당사 재산으로서 허가없이 무단복사/배포 금지됨. PROPERTY OF ISSUING ENTITY. CANNOT BE DISTRIBUTED OR REPRODUCED WITHOUT AUTHORIZATION.

CATIA

Rotem 270430 2012-10-16 10:19