Rev	관련 GROUP NO.				품번 ITEM		품 명 DESCRIPTION	사 양 SPEC	재 질 MATERIAL	중량 WEIGHT	도면번호 DWG NO.	표면처리 S/TREATMENT
				G01								
				1	1		FRAME	ASSY	A5052P			
				2	2		FAN	AFB1248SHE-TC50/DELTA				
				2	3		FAN GUARD	ASSY	METAL			
				1	4		THERMOSTAT	KTS 011/STEGO				
				1	5		CONNECTOR	770-713/WAGO				
				1	6		CONNECTOR	770-203/WAGO				
				1	7		BRACKET	ASSY	A5052P			
				1	8		NAME PLATE	T=1.0	AL			

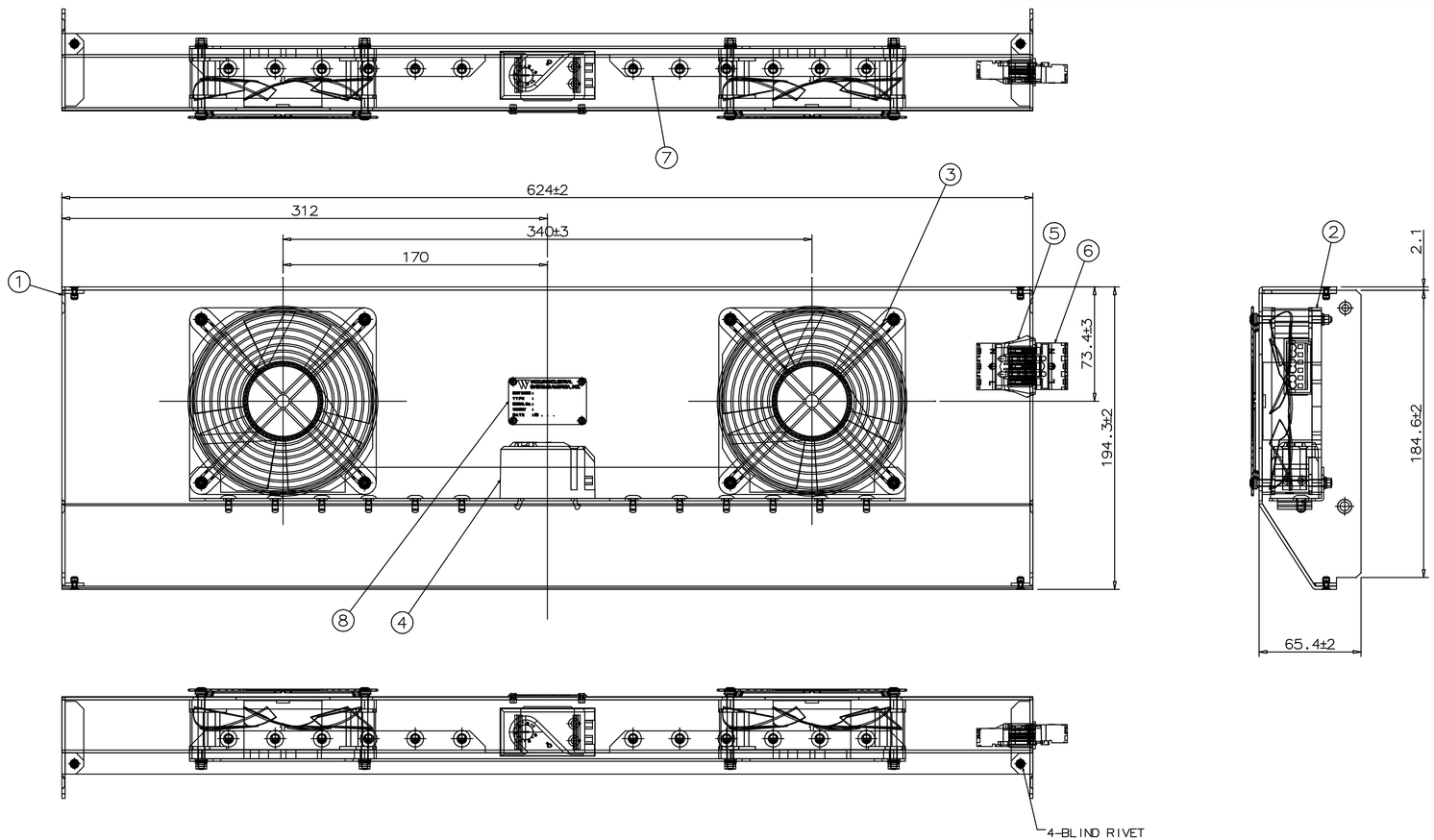

기준 CHANGE	DIM. IN (mm)	작성일 DATE	2017.09.15
	축도 SCALE	작 성 DRAWN	G.BANG
	1 / 2	설 계 DESIGNED	-
	총중량 G.W.	검 토 CHECKED	B.H.KANG

WOOJIN

승인 APPROVED: J.Y.LEE

DEVER

TITLE: EXHAUST FAN ASSY

DWG.NO. R1C003714

| | | | | | | | |