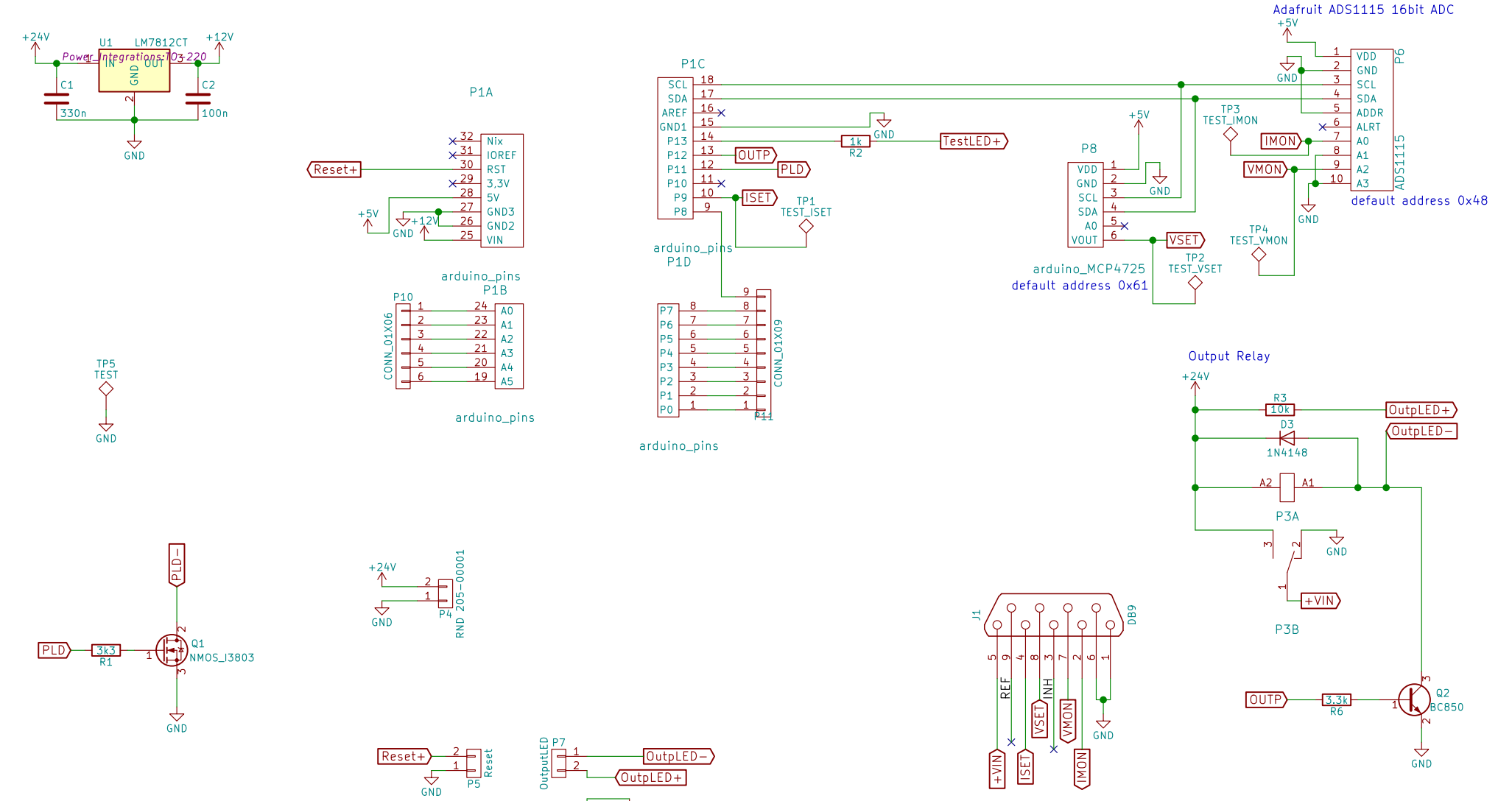

sifriede@uni-mainz.de
S. Friederich
Insitut für Kernphysik, JGU Mainz

Sheet: /
File: arduino_nt_neu.sch

Title: Arduino based control units (ABACUS)

Size: A4	Date: 2017-03-01	**Rev:**
KiCad E.D.A. kicad 4.0.5		Id: 1/1