제작/배포	스터디캐드캠 http://www.studycadcam.com

551

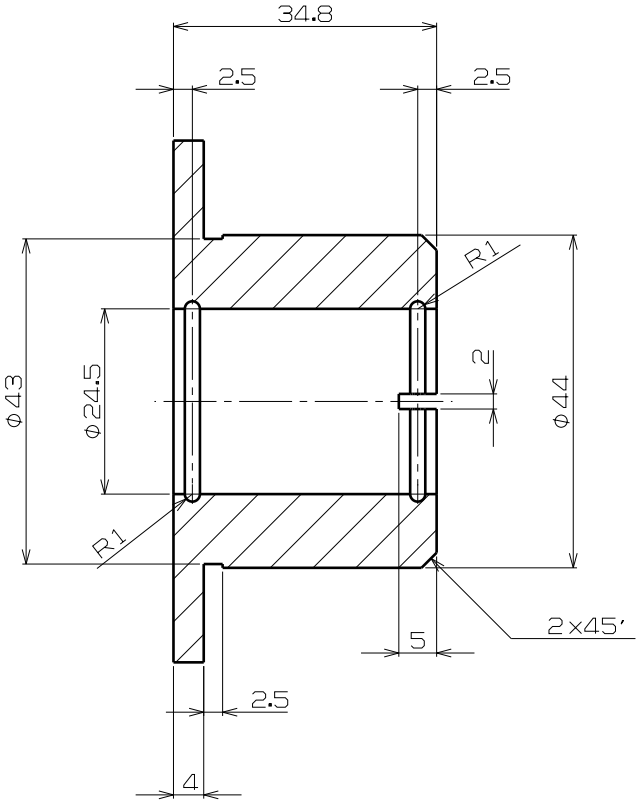

섹션 뷰A-A
축척 (1 : 1)

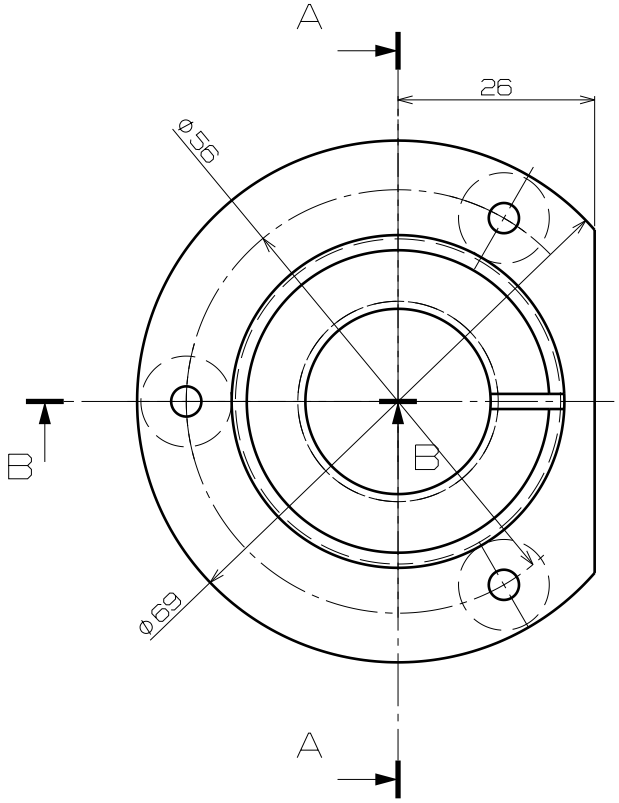

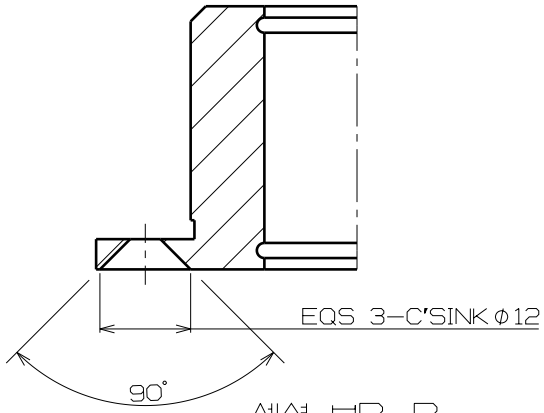

섹션 뷰B-B
축척 (1 : 1)

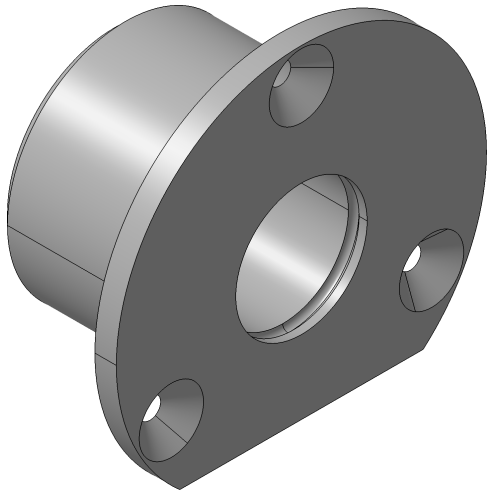

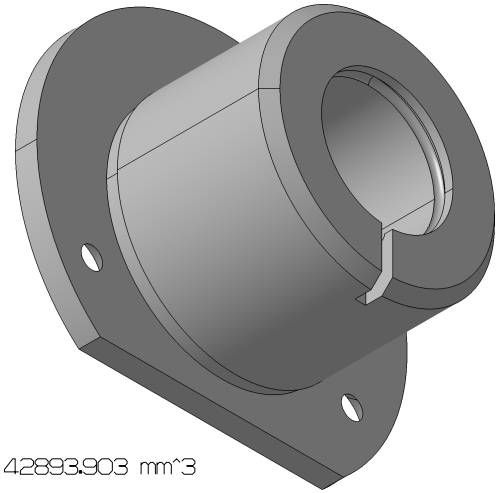

42893.903 mm^3

척 도	투 상	도 명	일 시		승 인
1 : 1	3각법	3D 모델링 연습도면	제 도		
			검 도		