제작/배포	스터디캐드캠 http://www.studycadcam.com

578

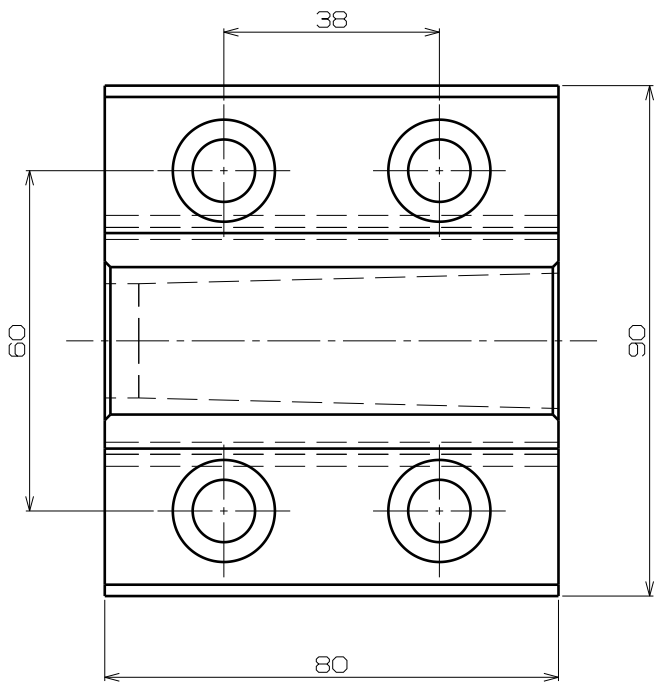

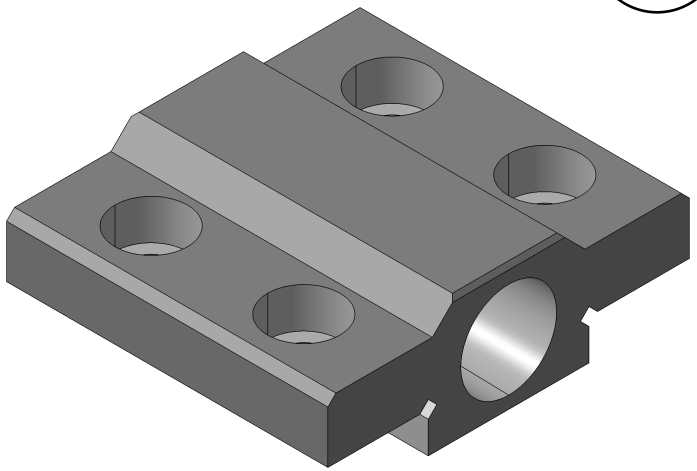

111738.015 mm^3

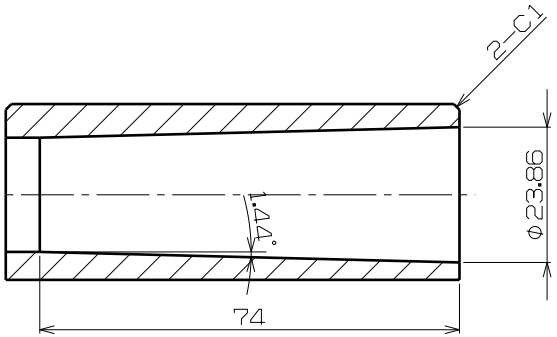

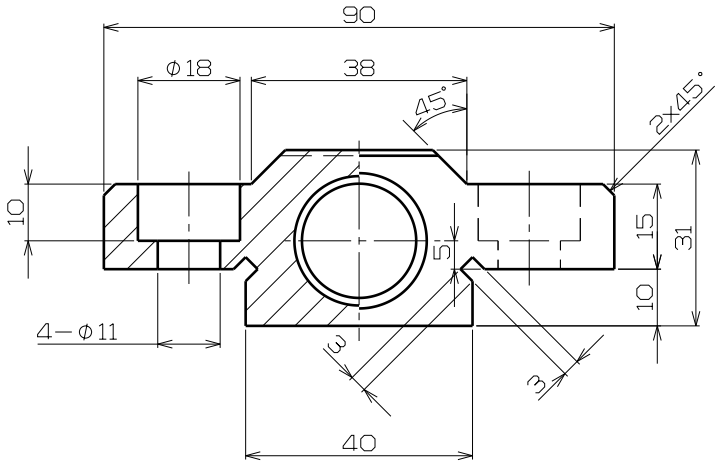

척 도	투 상	도 명	일 시		승 인
3 : 4	3각법	3D 모델링 연습도면	제 도		
			검 도		