제작/배포	스터디캐드캠 http://blog.naver.com/studycadcam

389

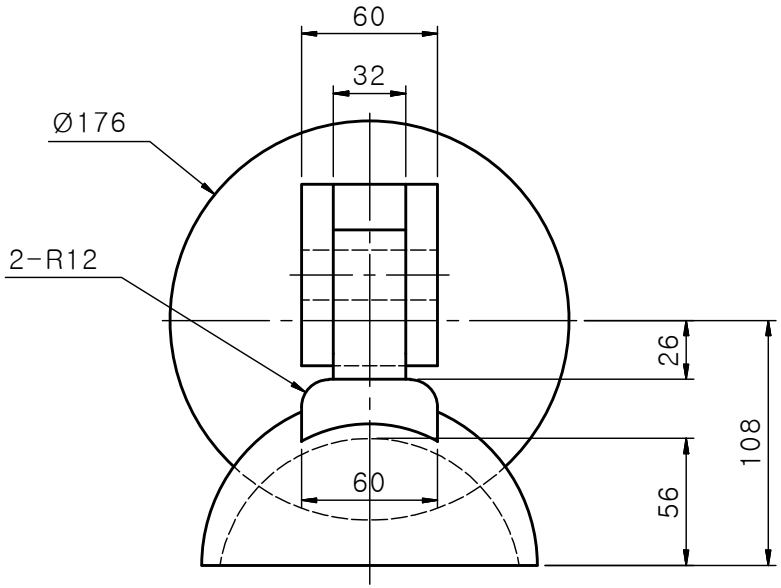

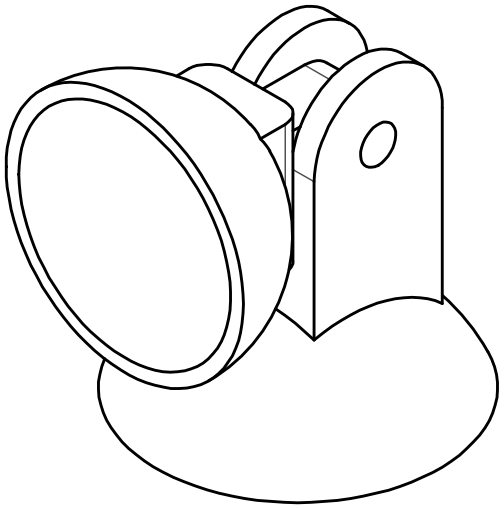

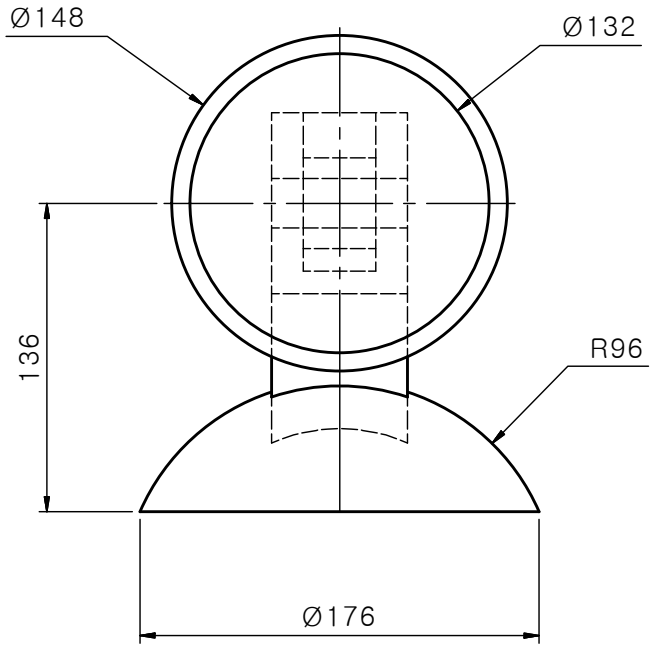

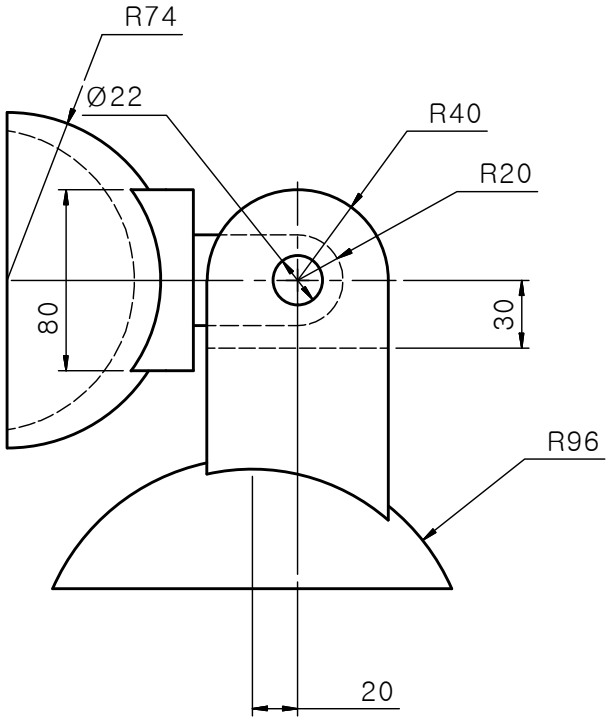

척 도	투 상	도 명	일 시		승 인
1 : 1	3각법	3D 모델링 연습도면	제 도		
			검 도		