제작/배포 스터디캐드캠
http://blog.naver.com/studycadcam

463

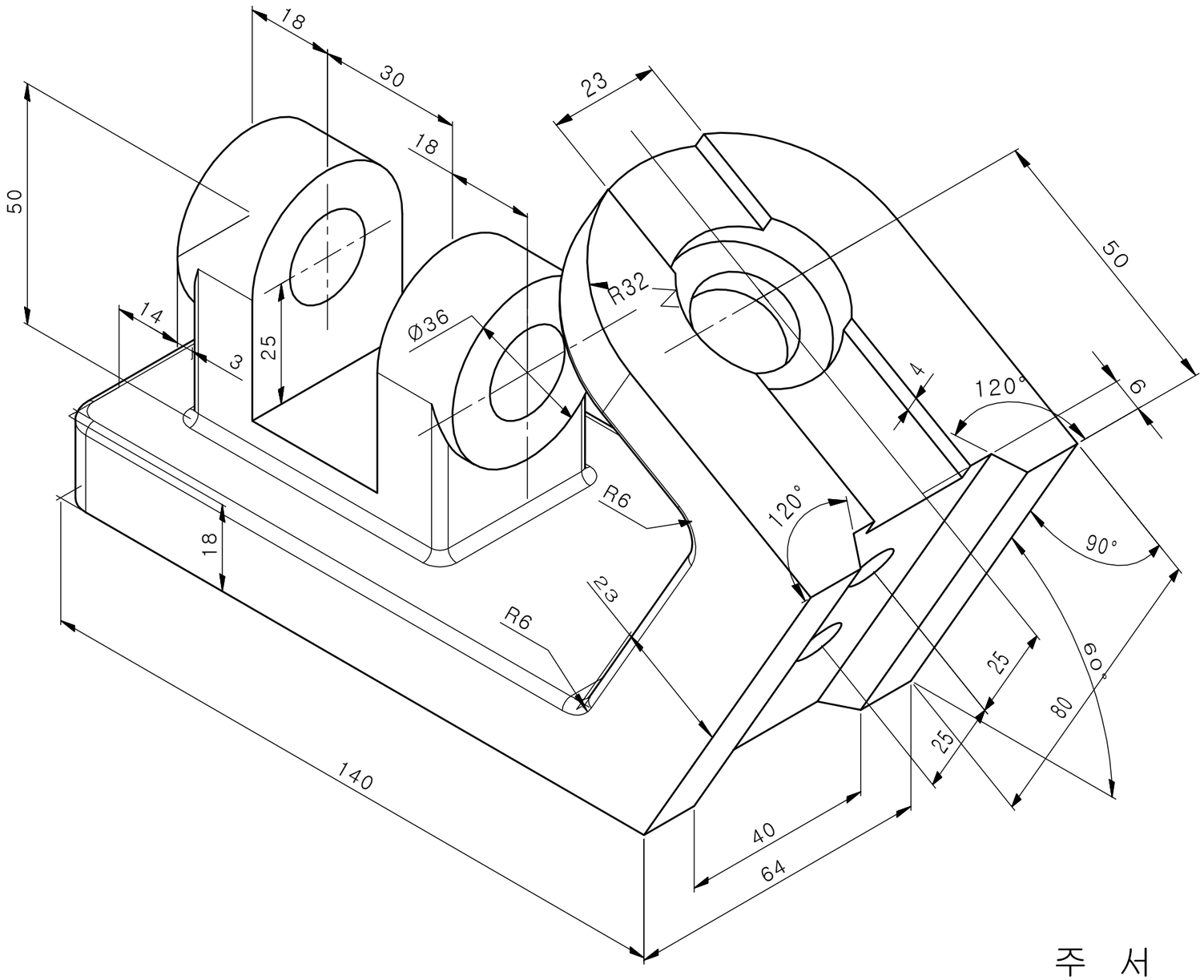

주 서

1. 도시되고 지시없는 모서리는 R2

척 도	투 상	도 명	일 시		승 인
1 : 1	3각법	3D 모델링 연습도면	제 도		
			검 도		