제작/배포	스터디캐드캠 http://www.studycadcam.com

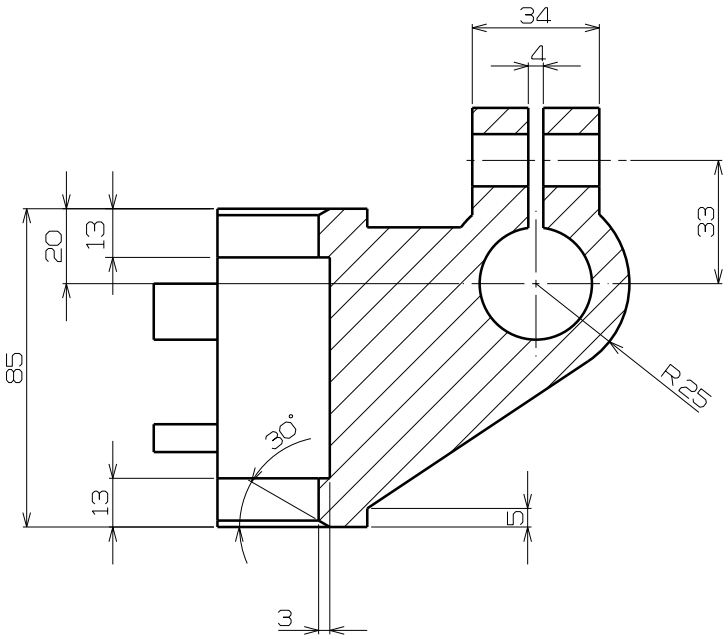

SECTION A–A

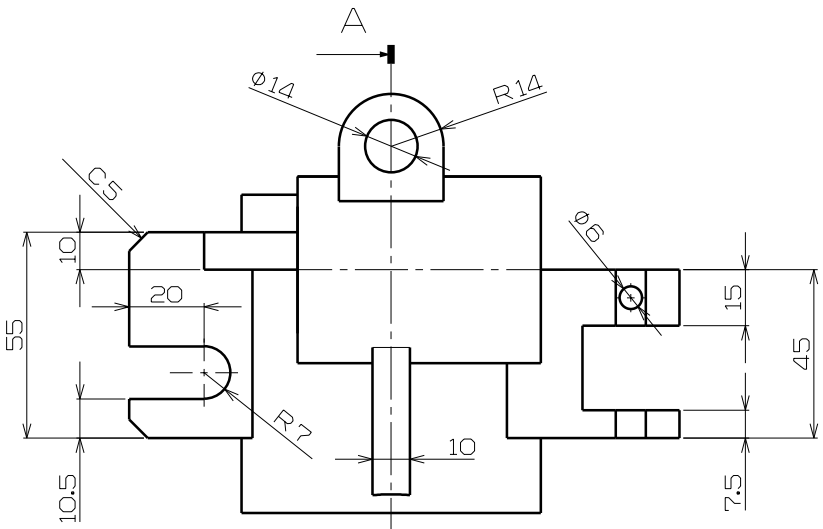

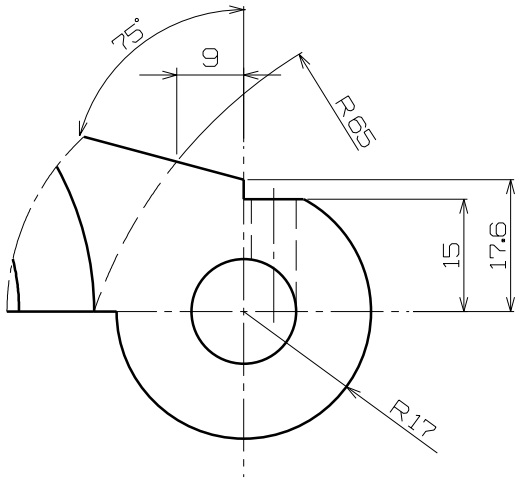

DETAIL B

SCALE 2 : 1

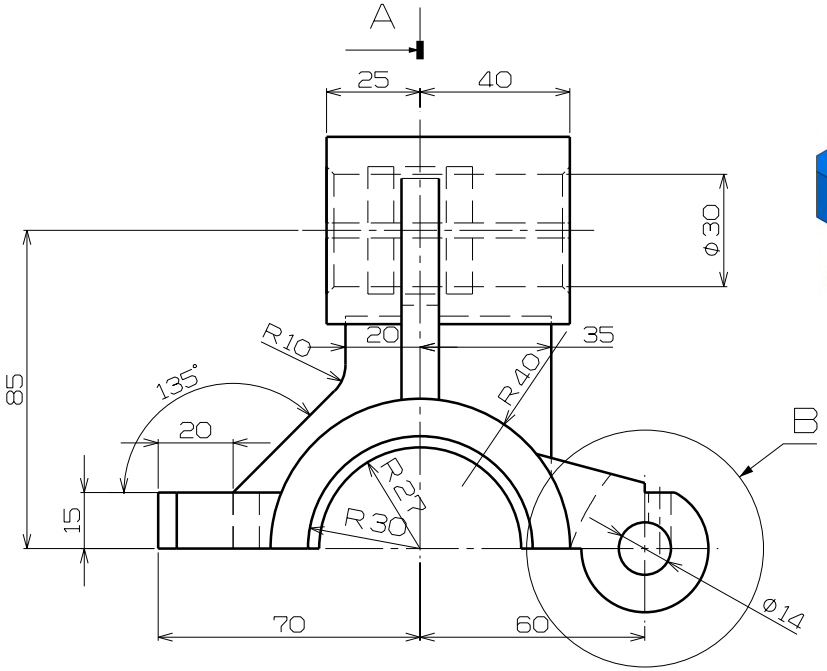

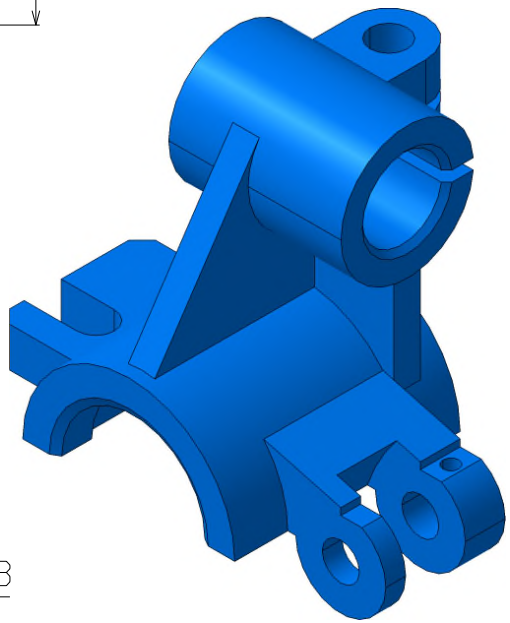

척 도	투 상	도 명	일 시		승 인
1 : 2	3각법	3D 모델링 연습도면	제 도		
			검 도		