| 제작/배포 | 스터디캐드캠<br>http://blog.naver.com/studycadcam |
|---|---|

510

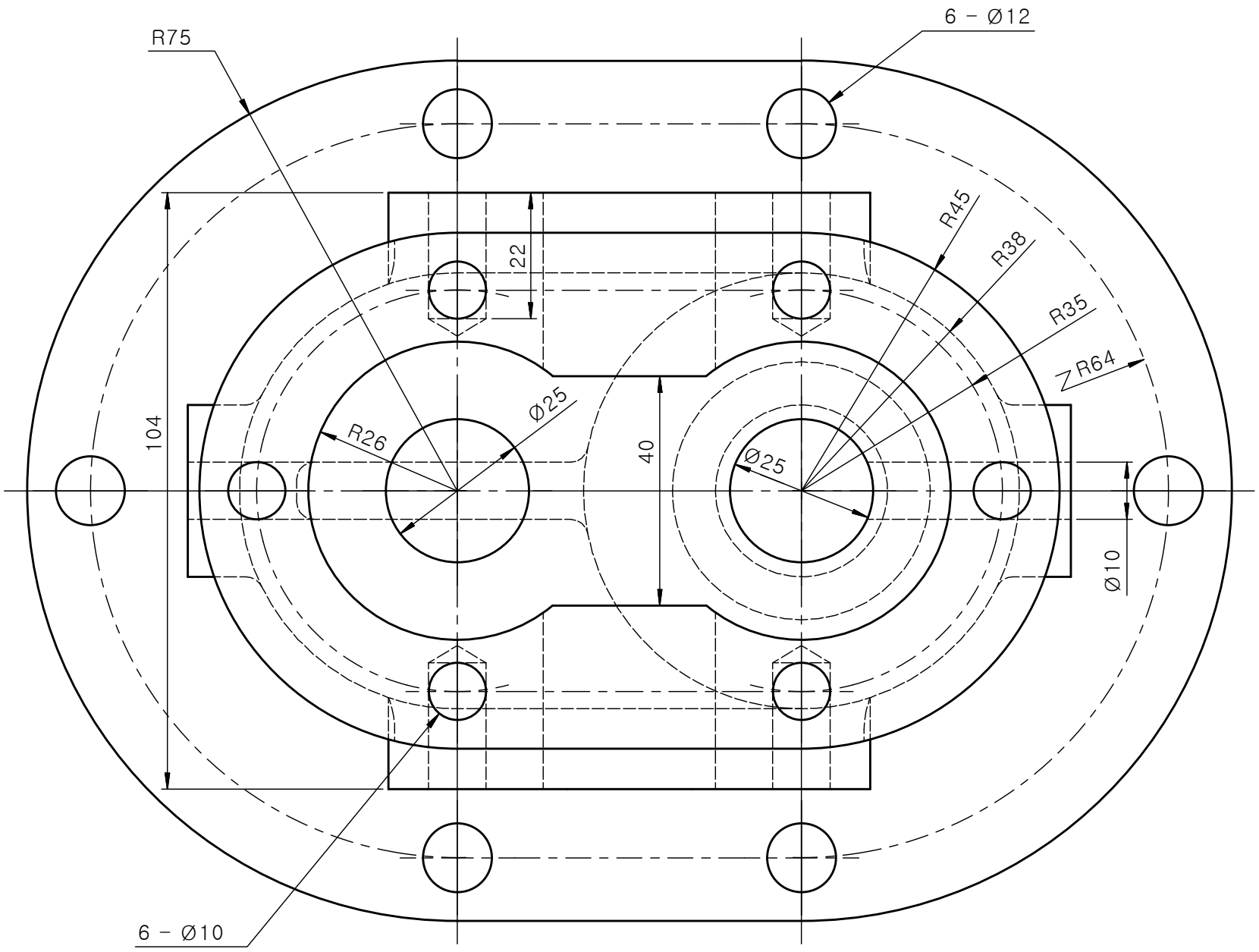


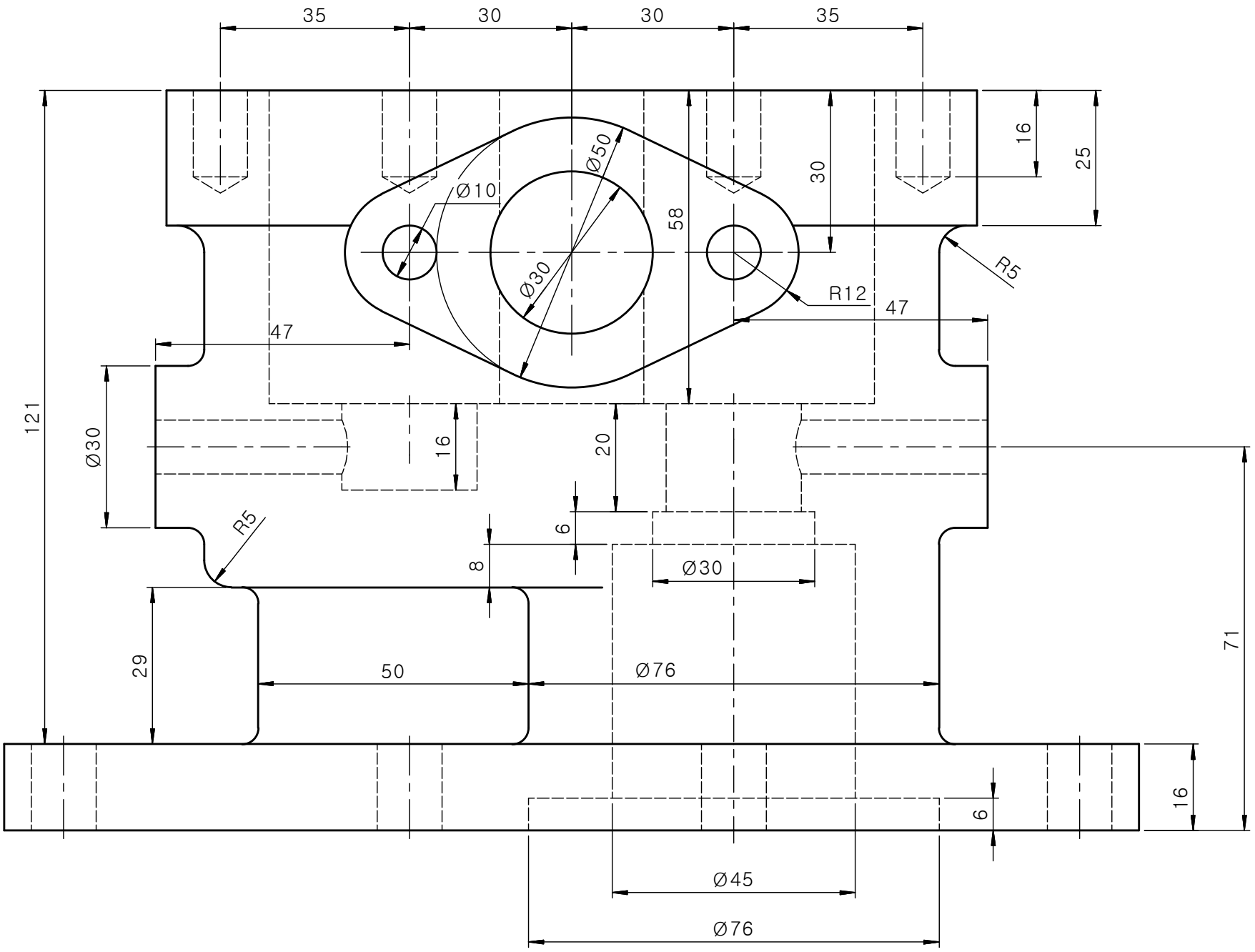


주 서

1. 도시되고 지시없는 모서리는 R3

| 척 도 | 투 상 | 도 명 | 일 시 | | 승 인 |
|---|---|---|---|---|---|
| 1 : 1 | 3각법 | 3D 모델링 연습도면 | 제 도 | | |
| | | | 검 도 | | |