제작/배포	스터디캐드캠 http://www.studycadcam.com

557

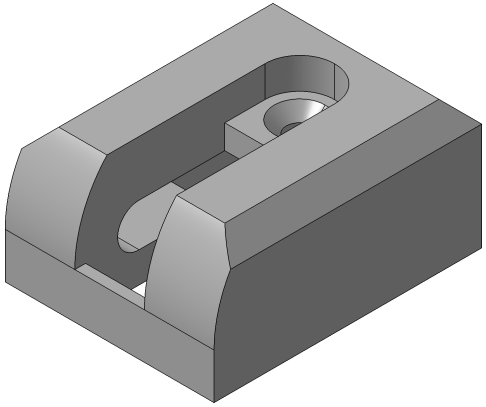

23306.930 mm^3

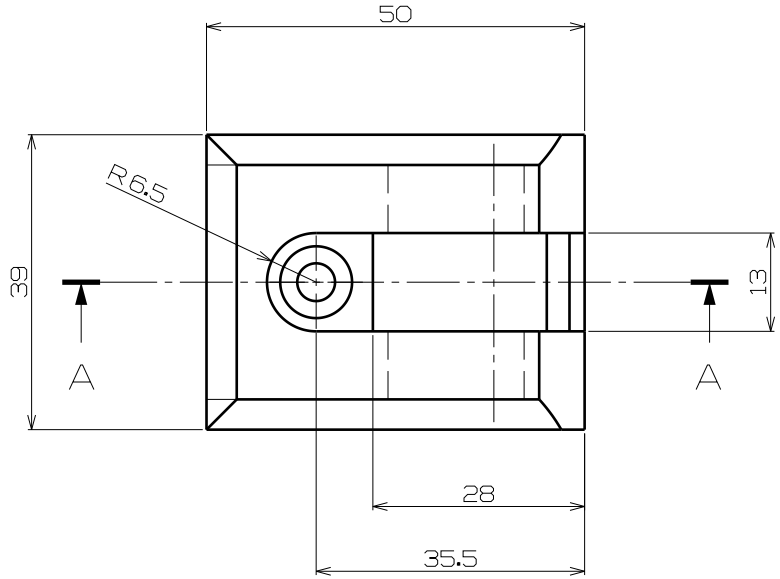

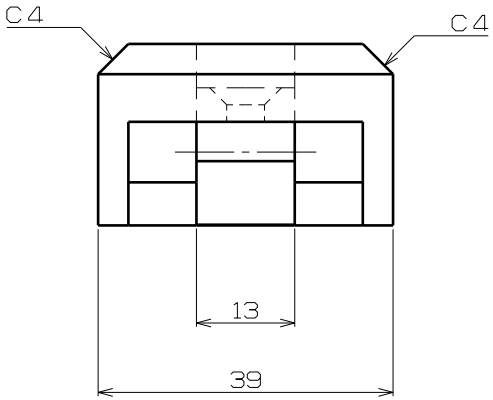

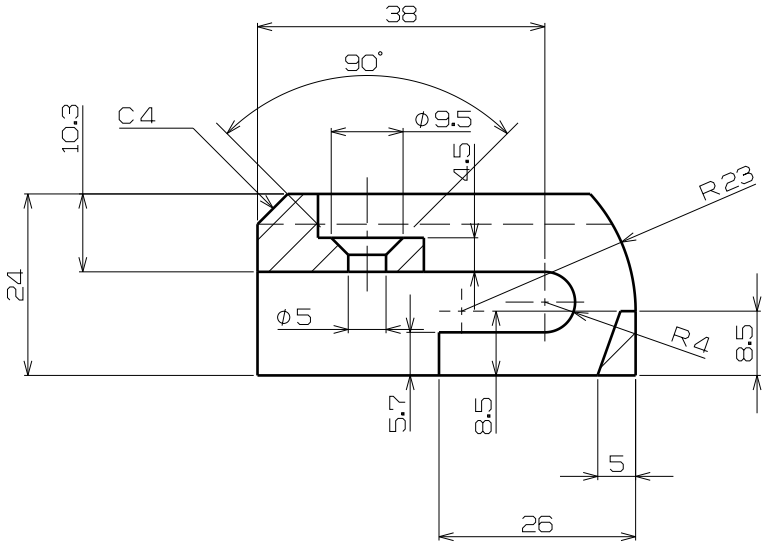

섹션 뷰A—A
축척 (1 : 1)

척 도	투 상	도 명	일 시		승 인
1 : 1	3각법	3D 모델링 연습도면	제 도		
			검 도		