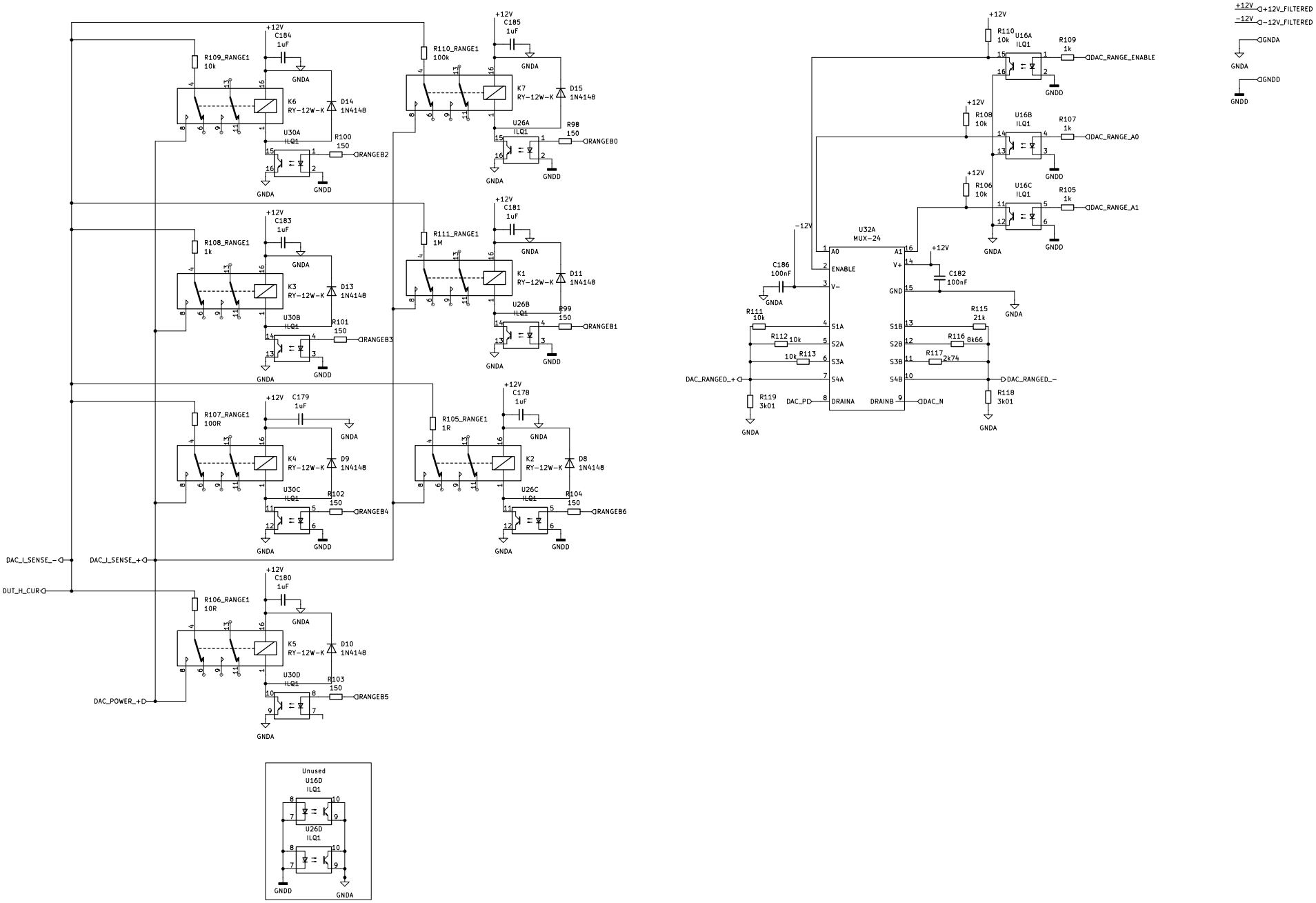
+12V
C184
1uF
R109_RANGE1
10k
K6
RY-12W-K
D14
1N4148
U30A
ILQ1
R100
150
RANGEB2
GNDA
GNDD
R110_RANGE1
100k
C185
1uF
K7
RY-12W-K
D15
1N4148
U26A
ILQ1
R98
150
RANGEB0
C183
1uF
R108_RANGE1
1k
K3
RY-12W-K
D13
1N4148
U30B
ILQ1
R101
150
RANGEB3
R111_RANGE1
1M
C181
1uF
K1
RY-12W-K
D11
1N4148
U26B
ILQ1
R99
150
RANGEB1
C179
1uF
R107_RANGE1
100R
K4
RY-12W-K
D9
1N4148
U30C
ILQ1
R102
150
RANGEB4
R105_RANGE1
1R
C178
1uF
K2
RY-12W-K
D8
1N4148
U26C
ILQ1
R104
150
RANGEB6
DAC_I_SENSE_-
DAC_I_SENSE_+
DUT_H_CUR
C180
1uF
R106_RANGE1
10R
K5
RY-12W-K
D10
1N4148
U30D
ILQ1
R103
150
RANGEB5
DAC_POWER_+
Unused
U16D
ILQ1
U26D
ILQ1
R110
10k
U16A
ILQ1
R109
1k
DAC_RANGE_ENABLE
R108
10k
U16B
ILQ1
R107
1k
DAC_RANGE_A0
R106
10k
U16C
ILQ1
R105
1k
DAC_RANGE_A1
-12V
U32A
MUX-24
A0
ENABLE
V-
A1
V+
GND
S1A
S2A
S3A
S4A
S1B
S2B
S3B
S4B
DRAINA
DRAINB
C186
100nF
C182
100nF
R111
10k
R112
10k
R113
10k
R115
21k
R116
8k66
R117
2k74
DAC_RANGED_+
DAC_RANGED_-
R119
3k01
R118
3k01
DAC_P
DAC_N
+12V_FILTERED
-12V_FILTERED