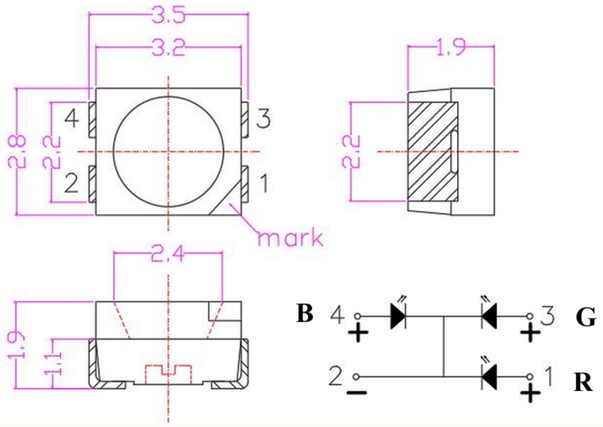

Output Waveform and Test Circuit（输出波形和测试电路）

CMOS

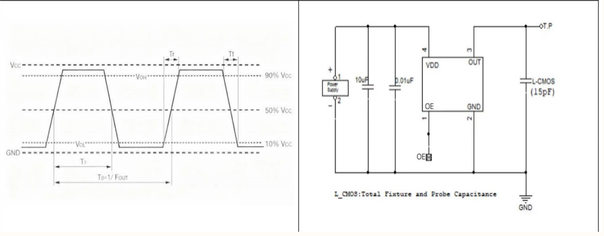

Pin Description-CMOS（脚位说明-CMOS）

Pin	#1	#2	#3	#4
Function	Output Enable	Ground	Output	Supply Voltage

Pin Assignments-CMOS

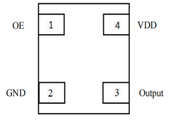
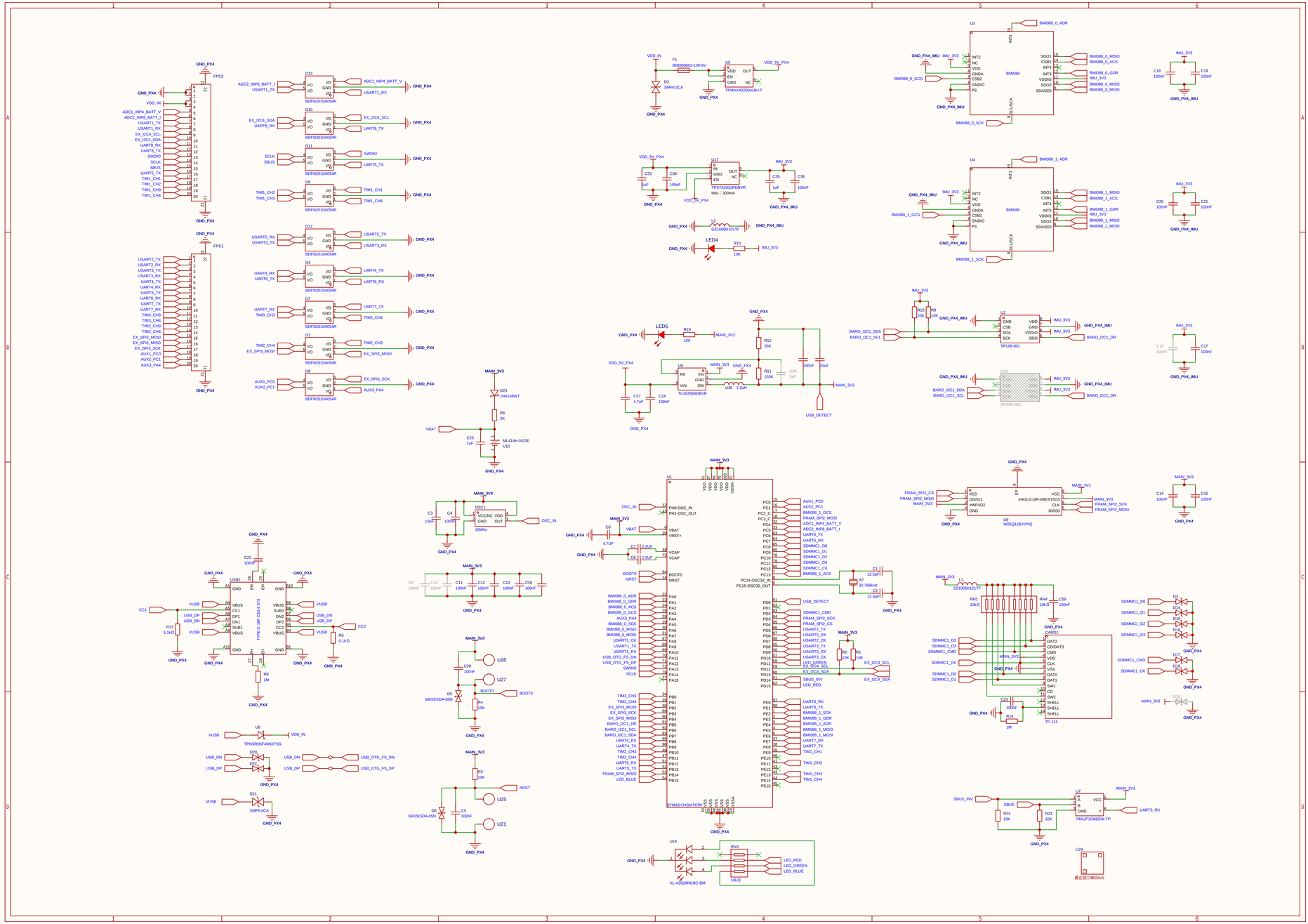
Top View