1

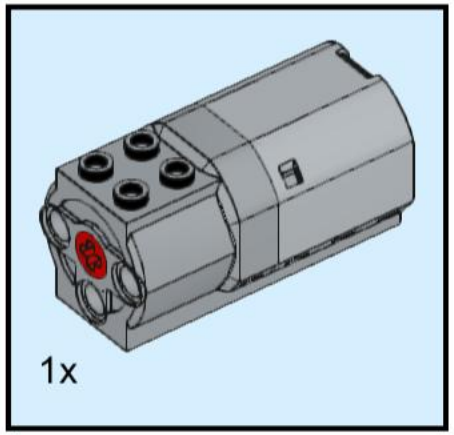

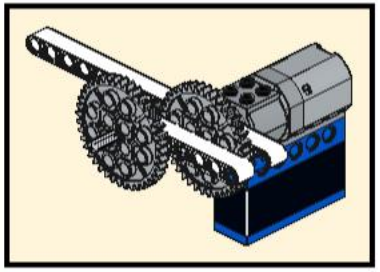

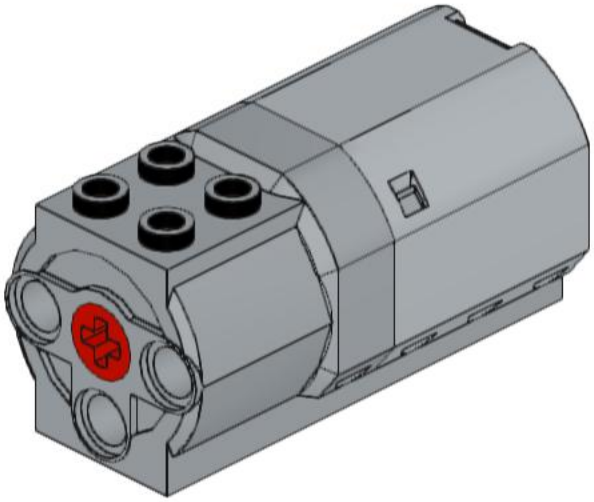

2

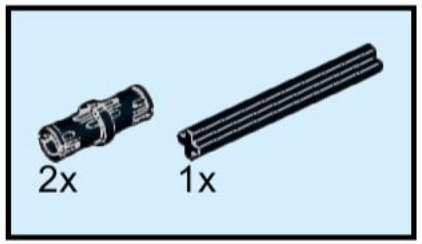

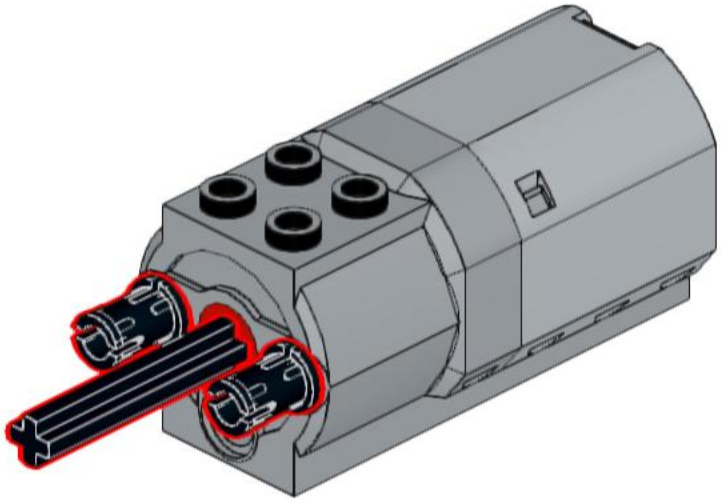

3

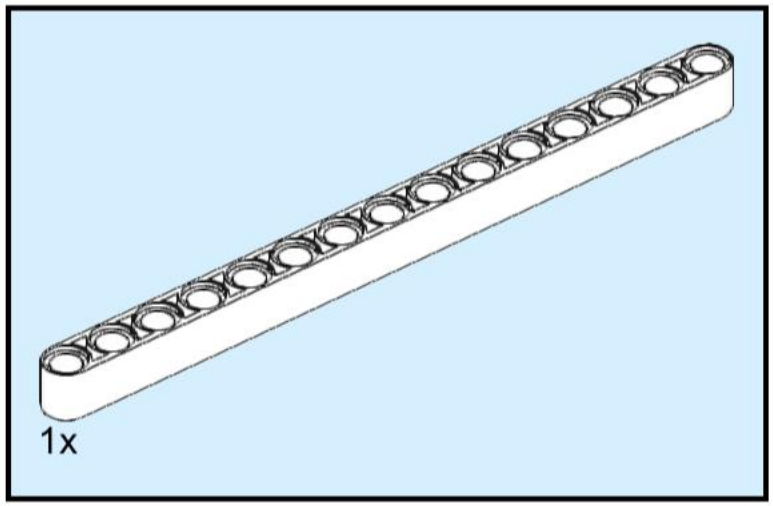

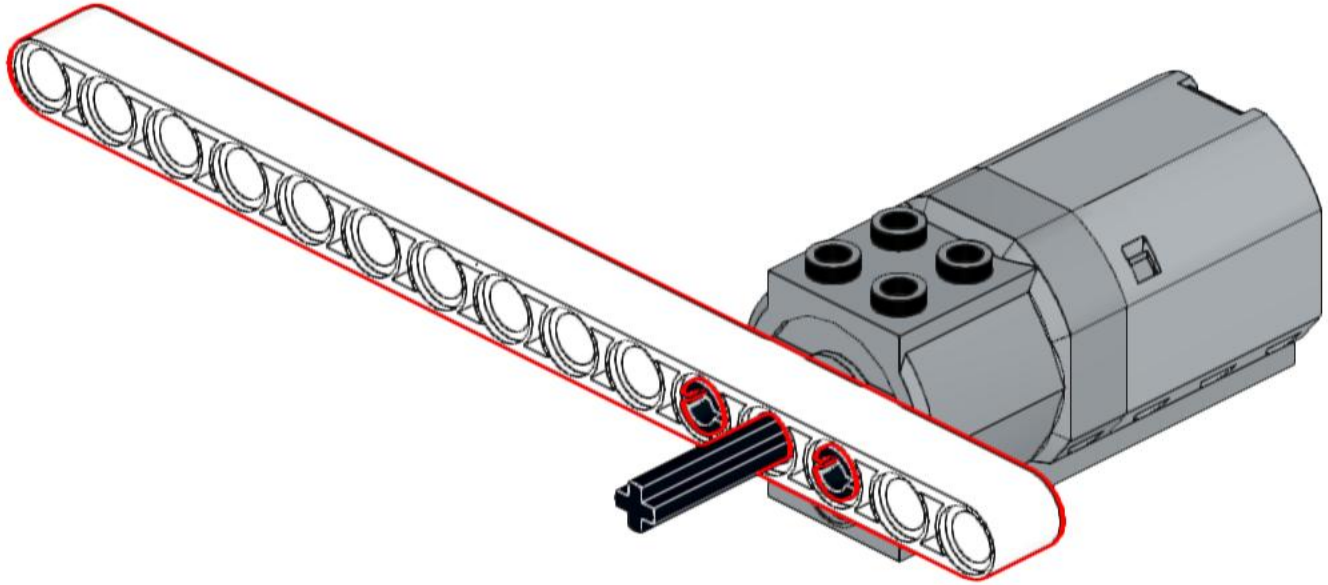

4

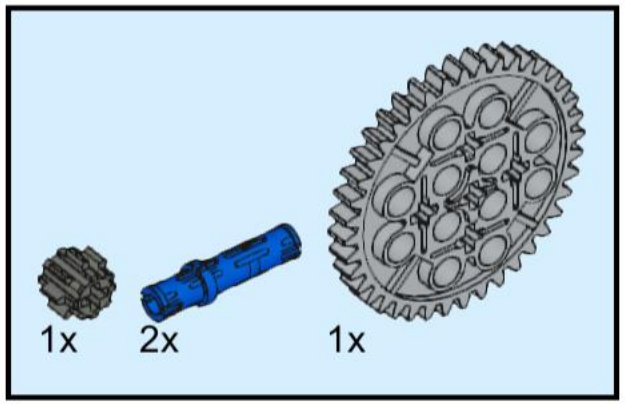

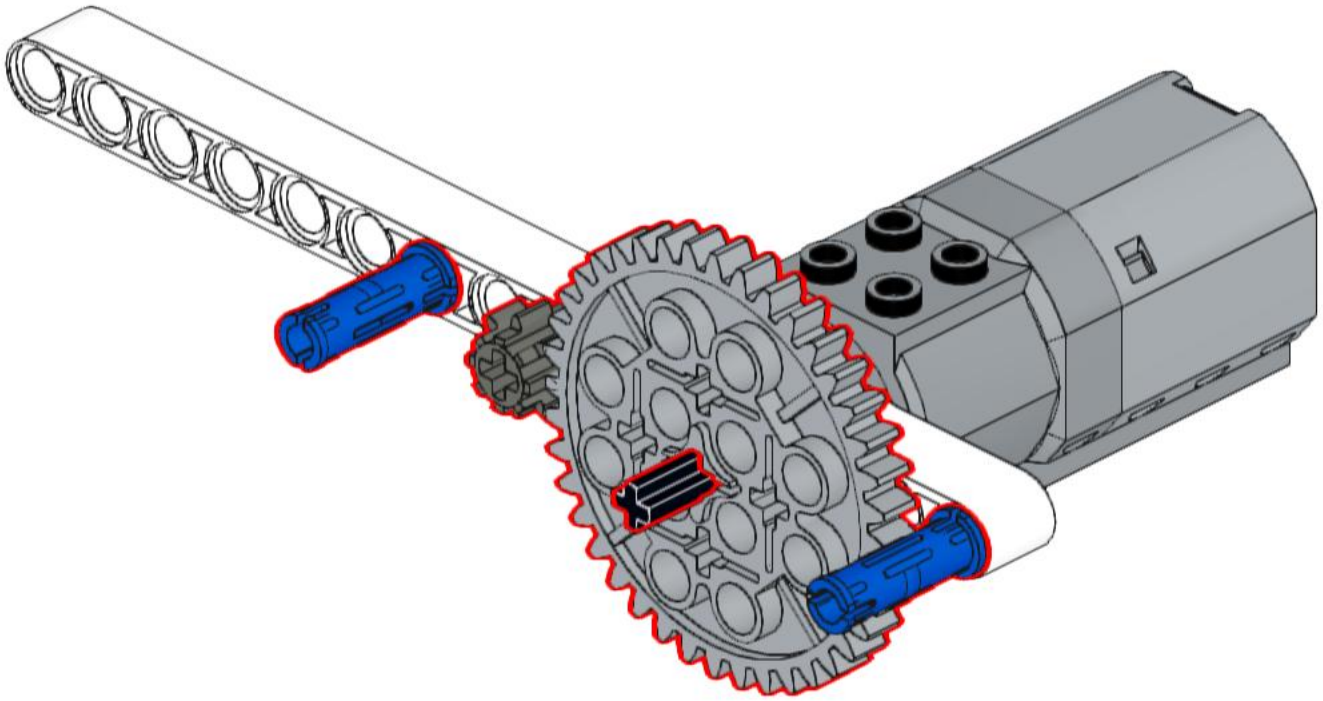

5

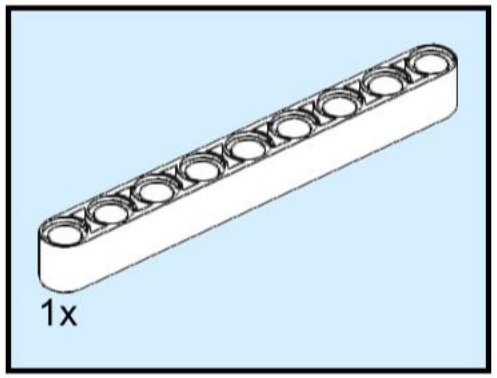

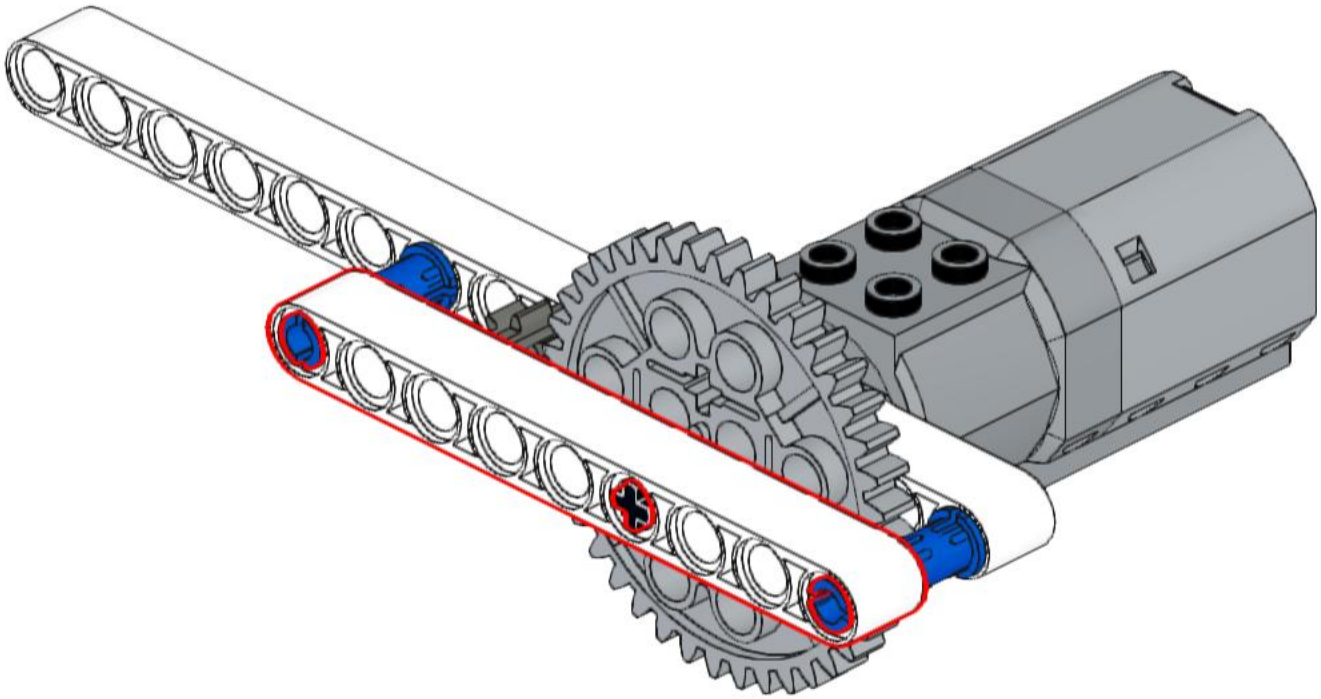

6

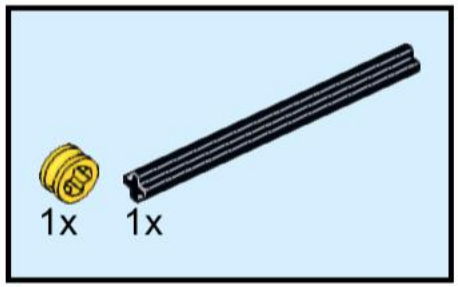

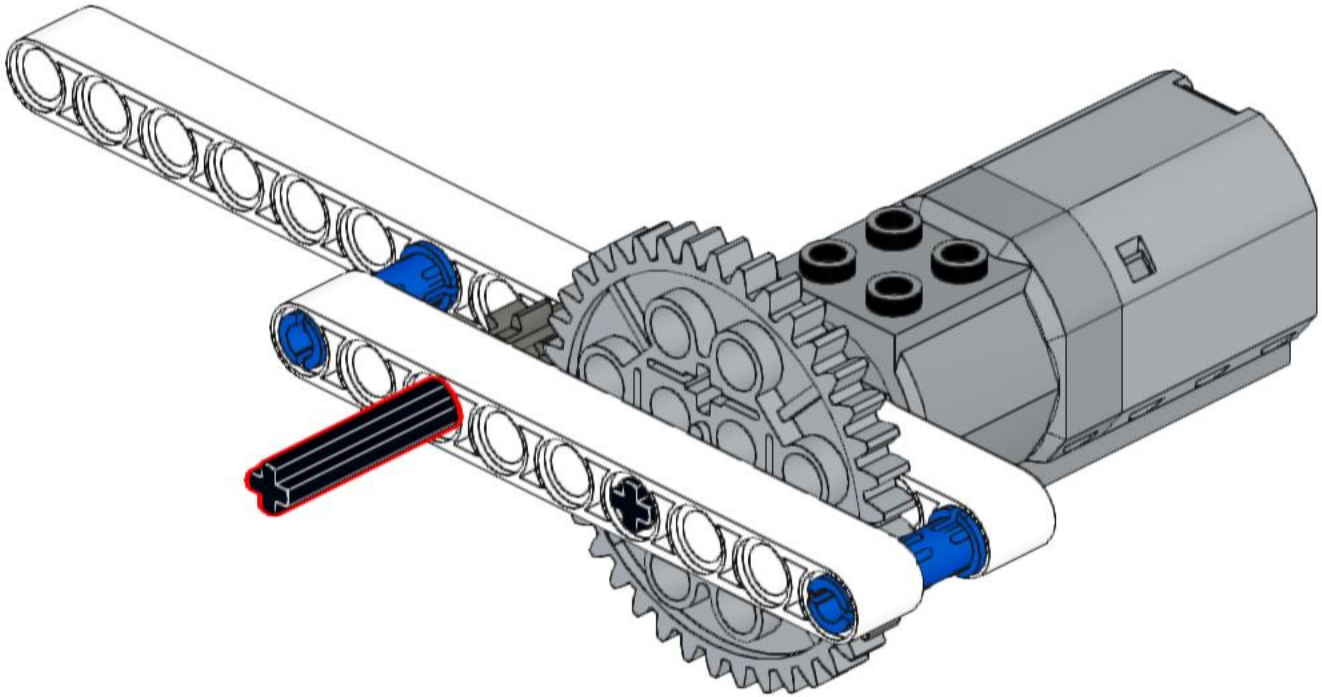

7

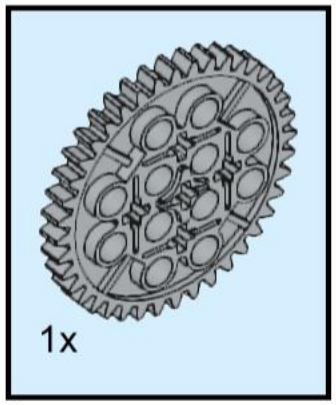

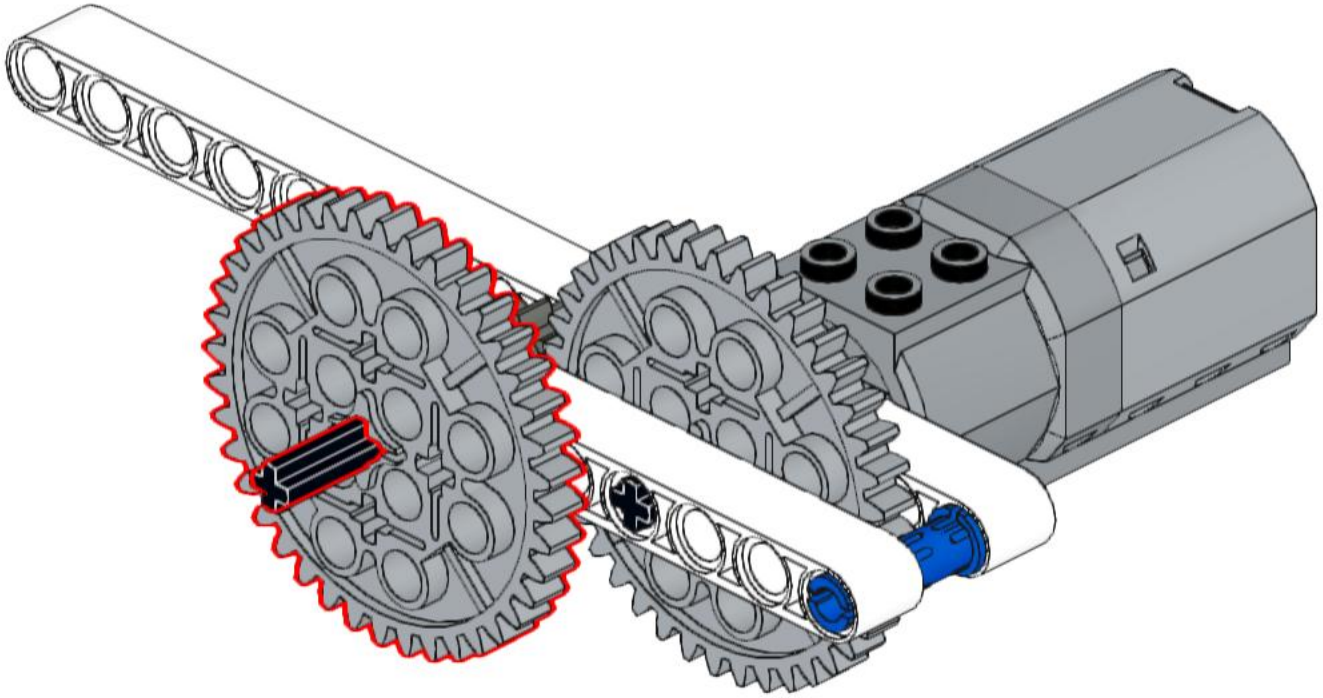

8

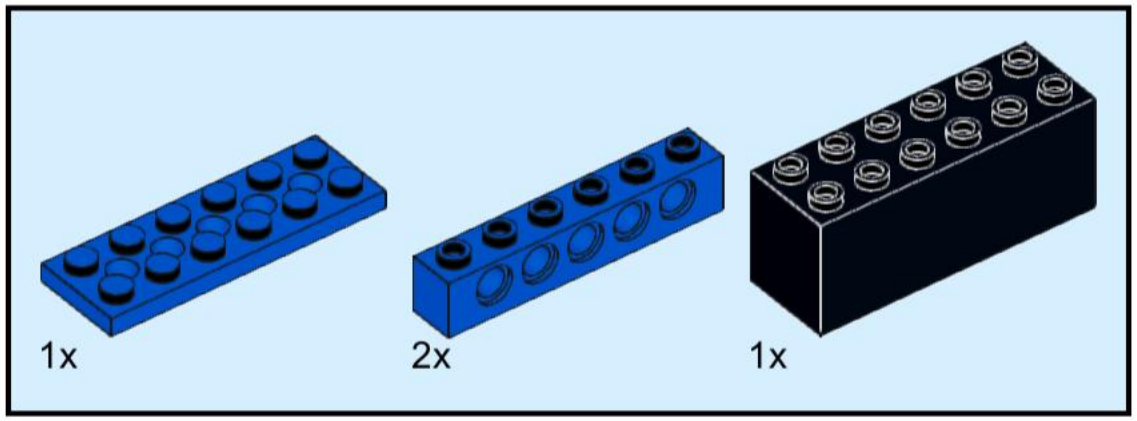

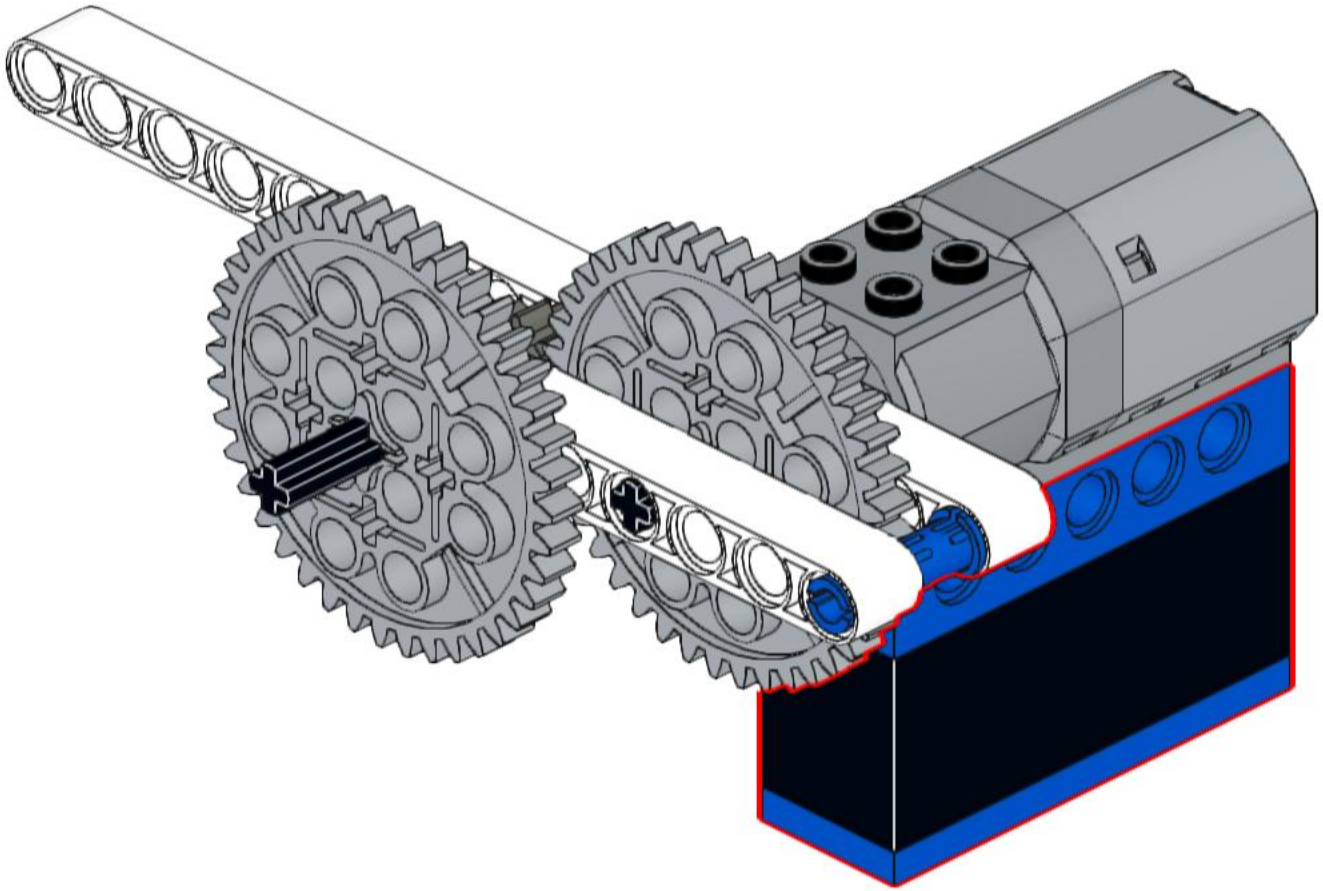

9

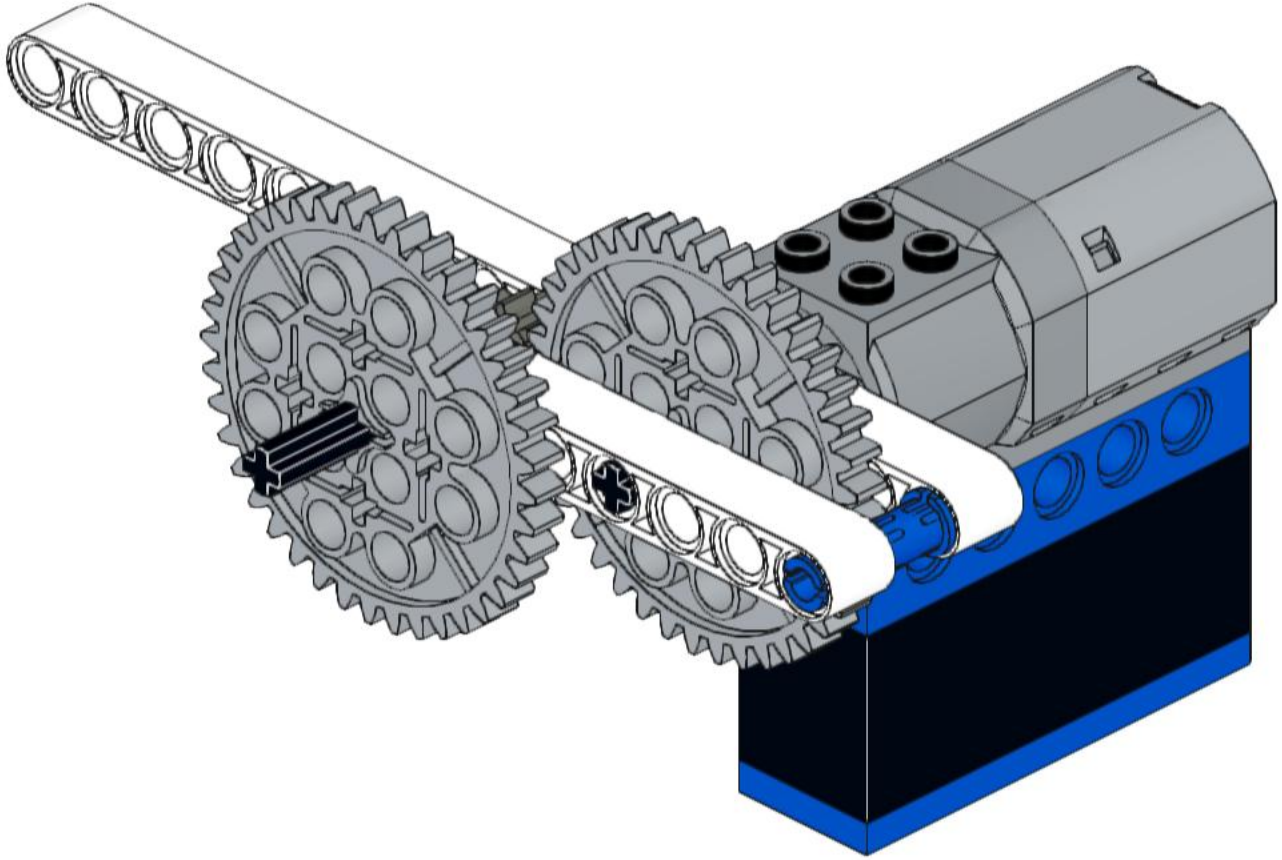

10

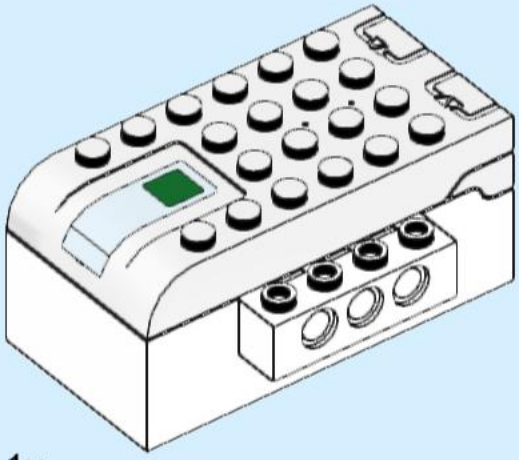

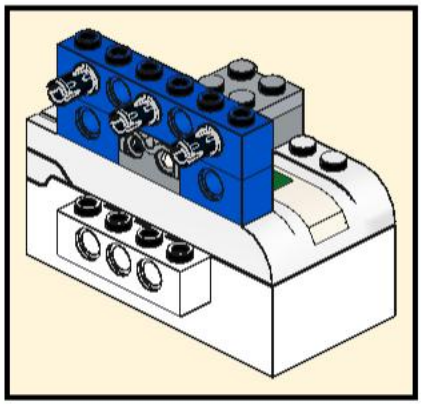

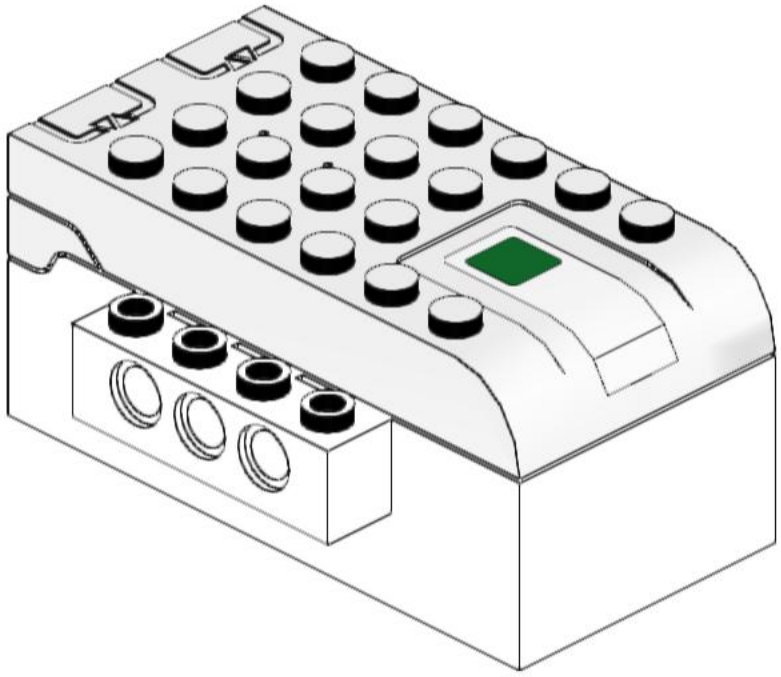

11

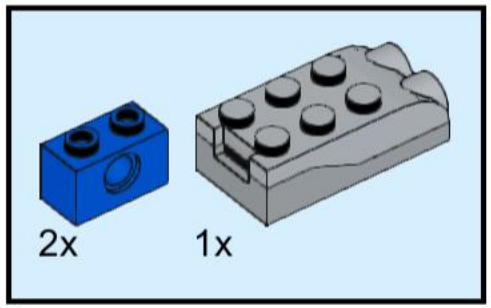

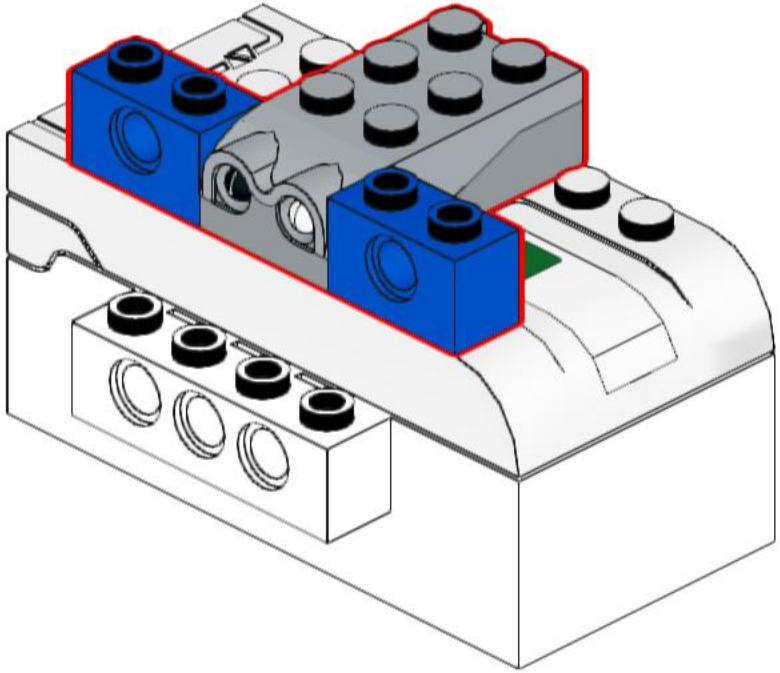

12

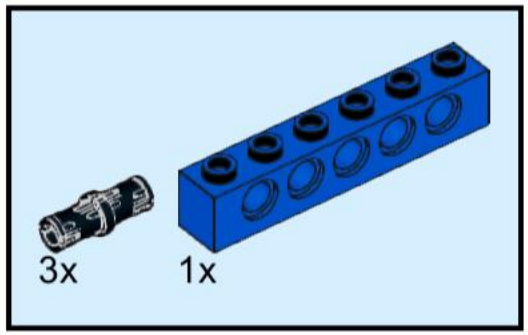

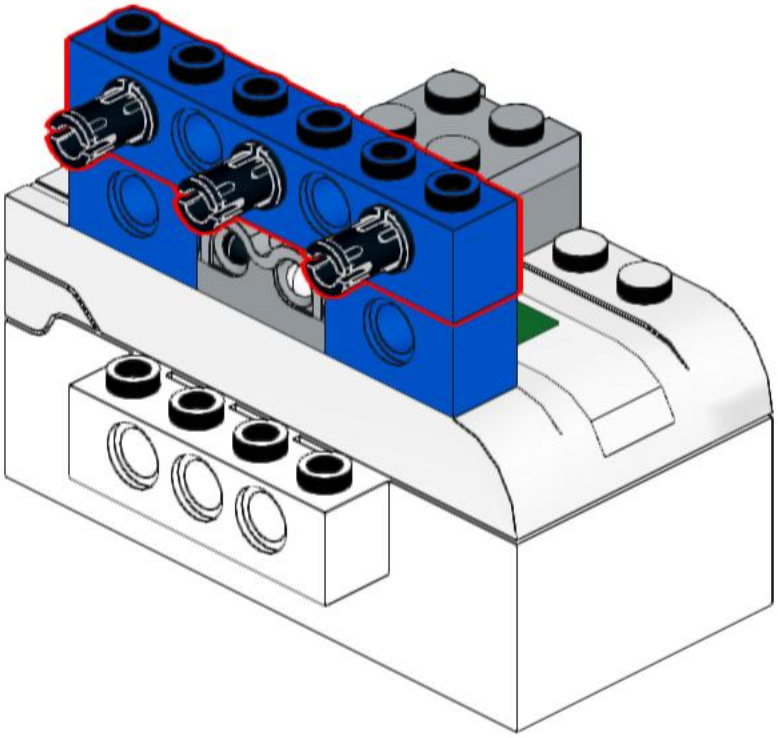

13

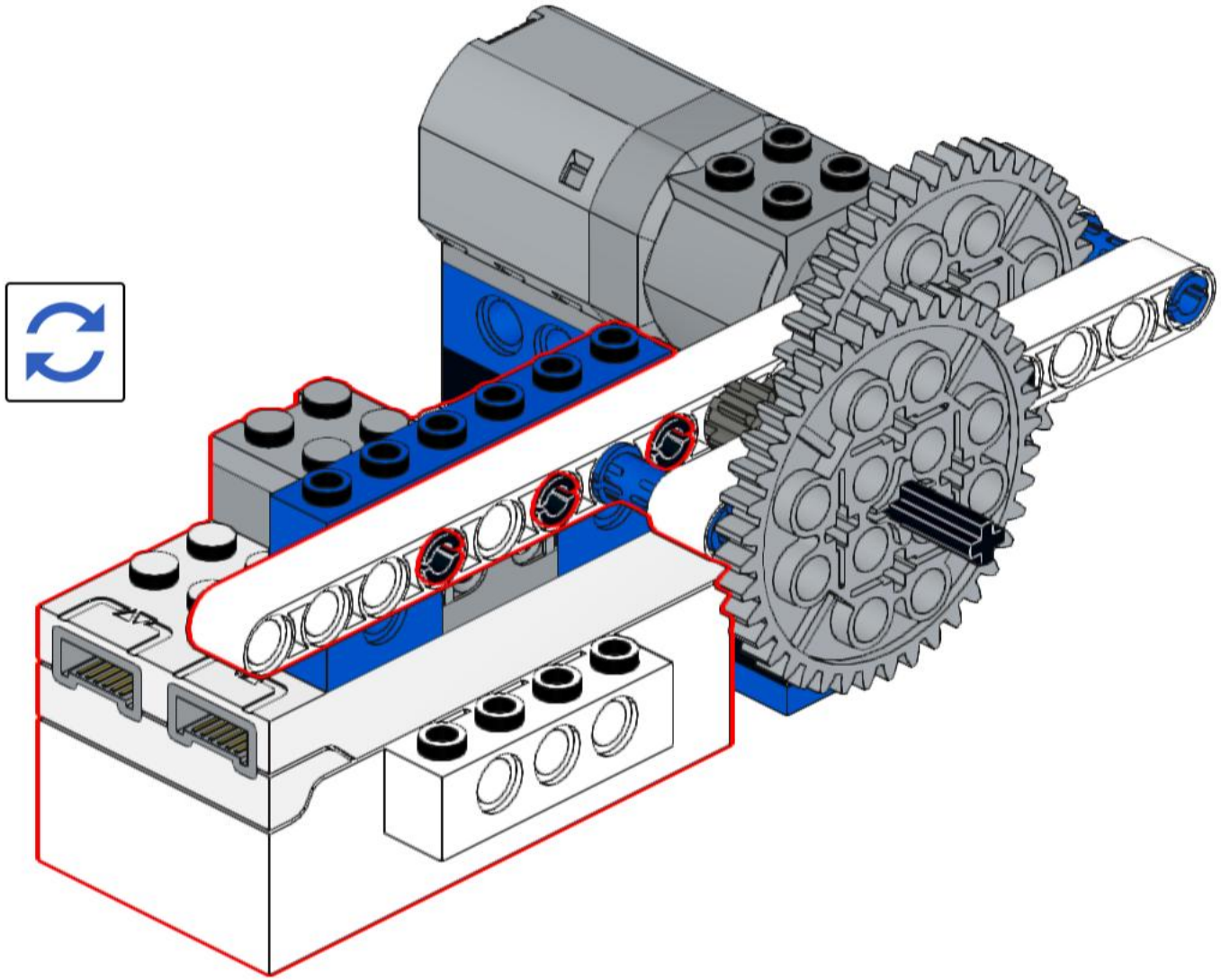

14

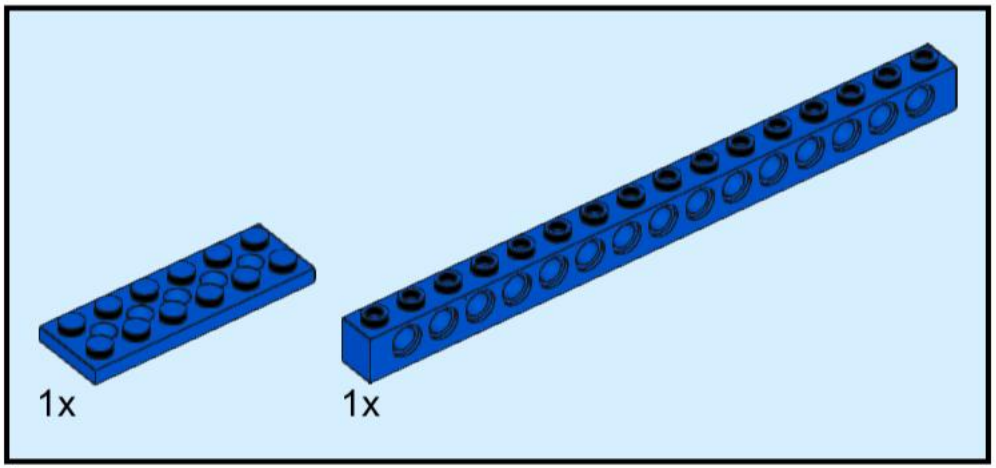

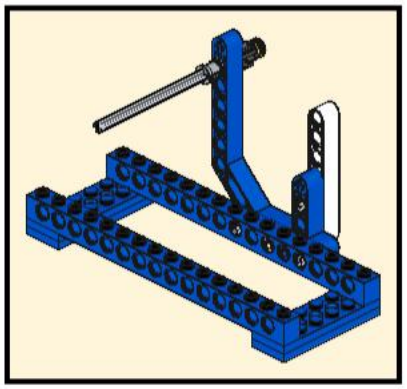

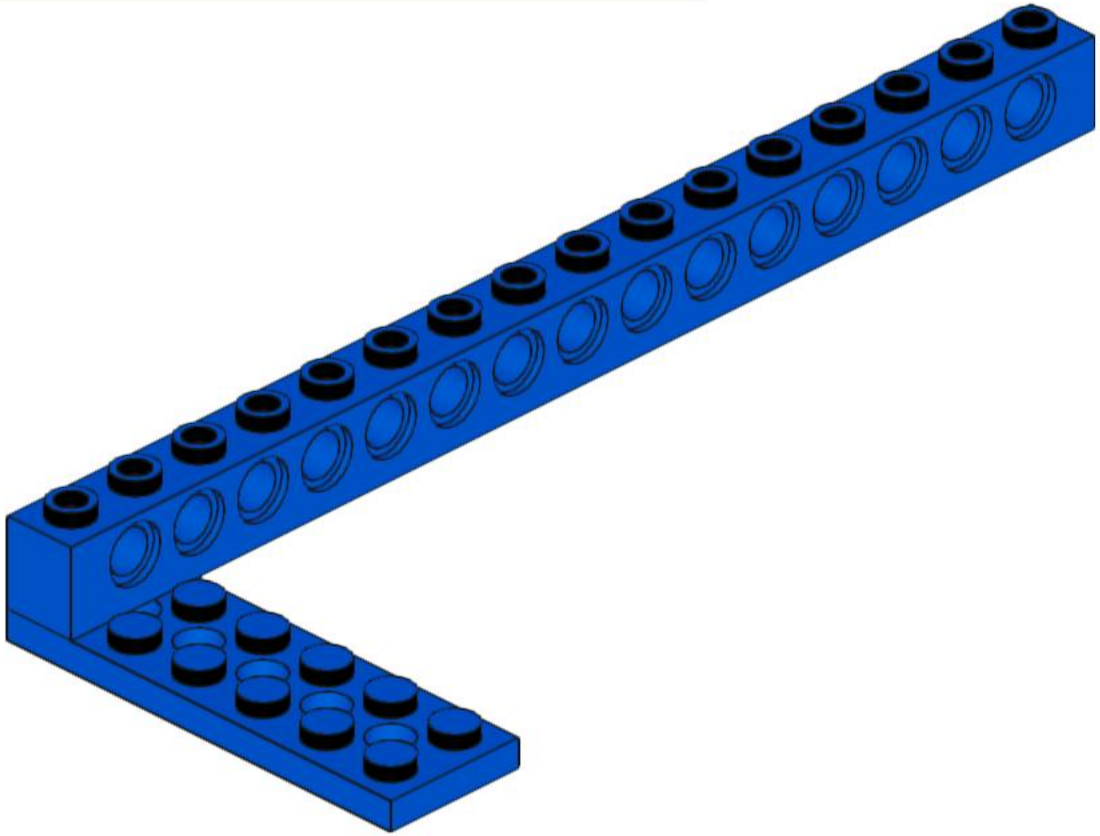

15

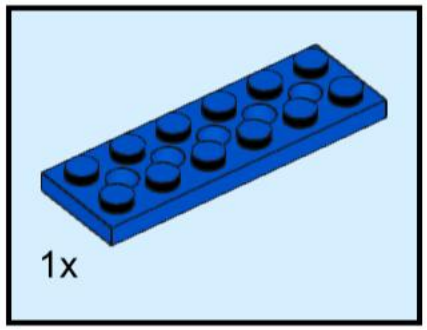

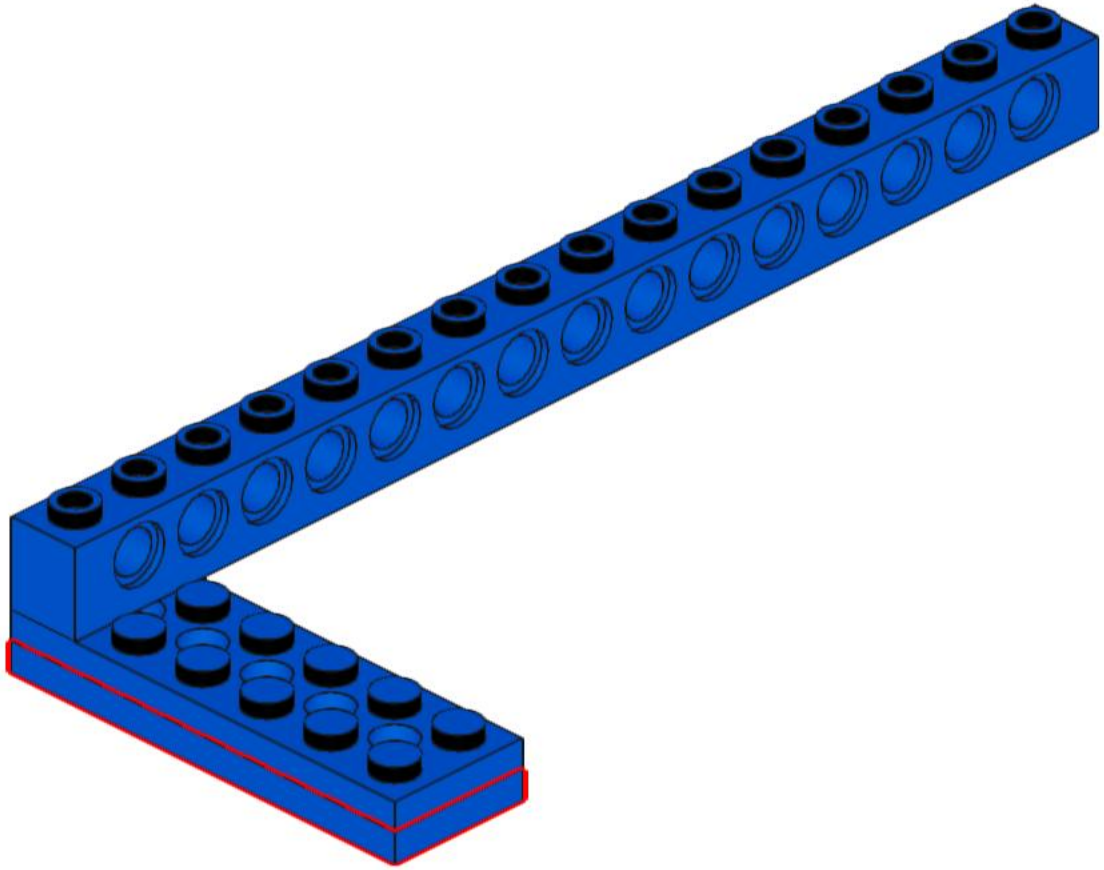

16

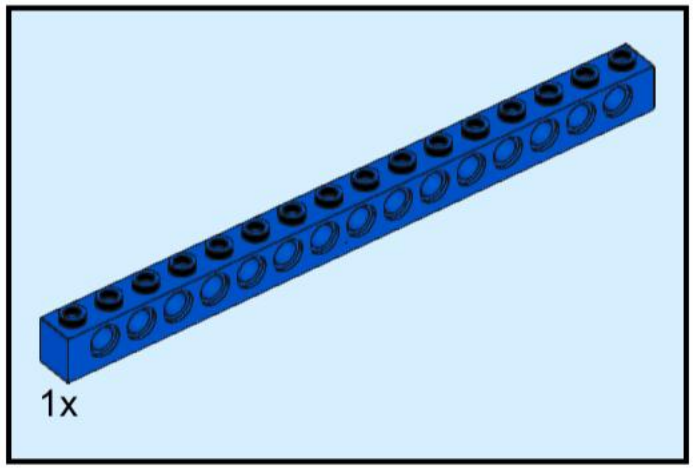

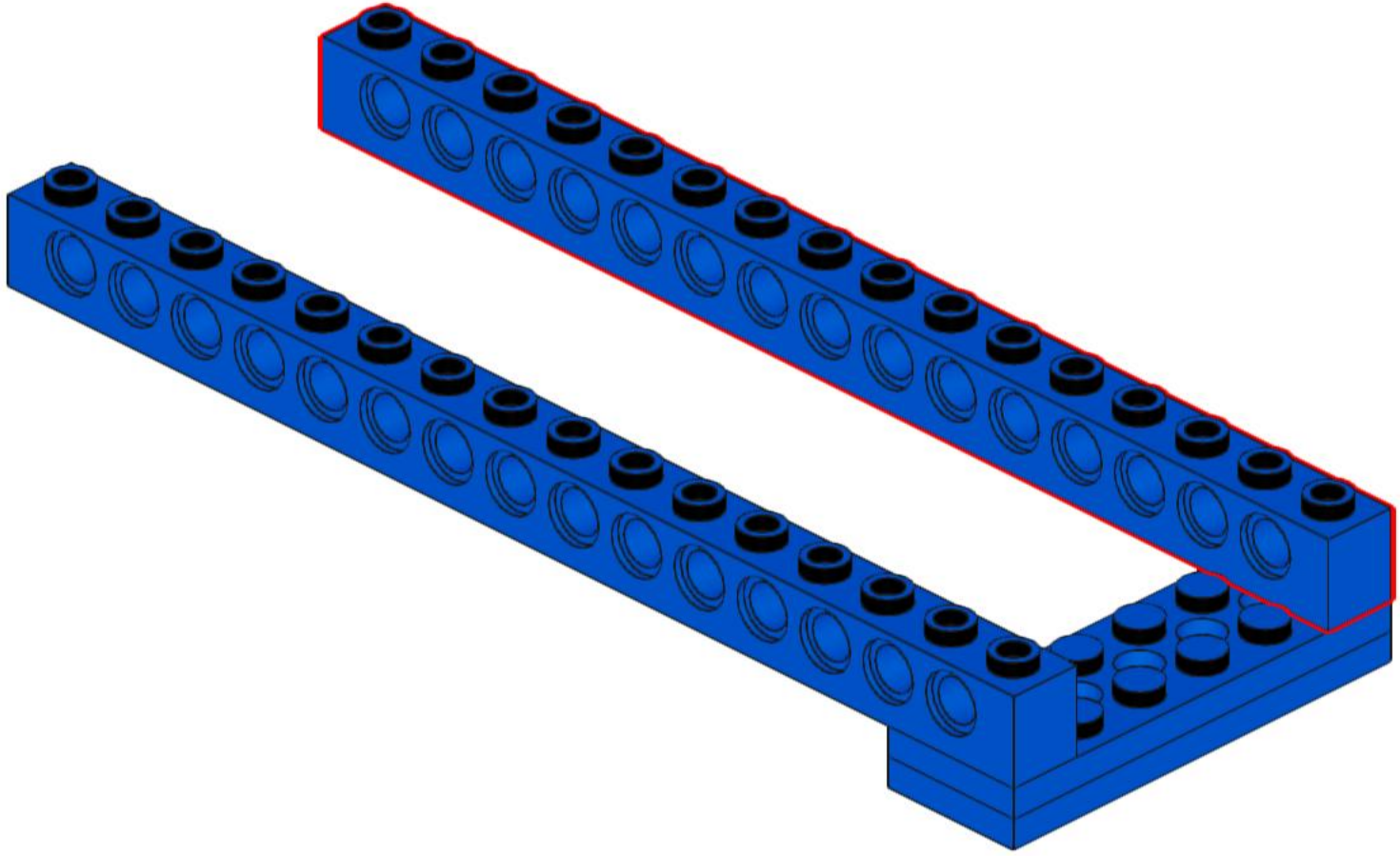

17

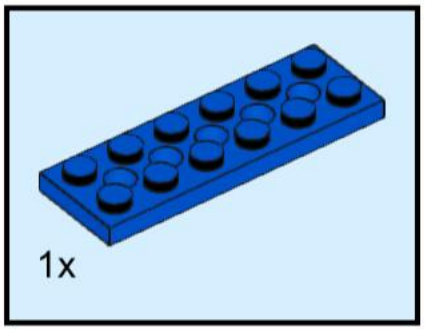

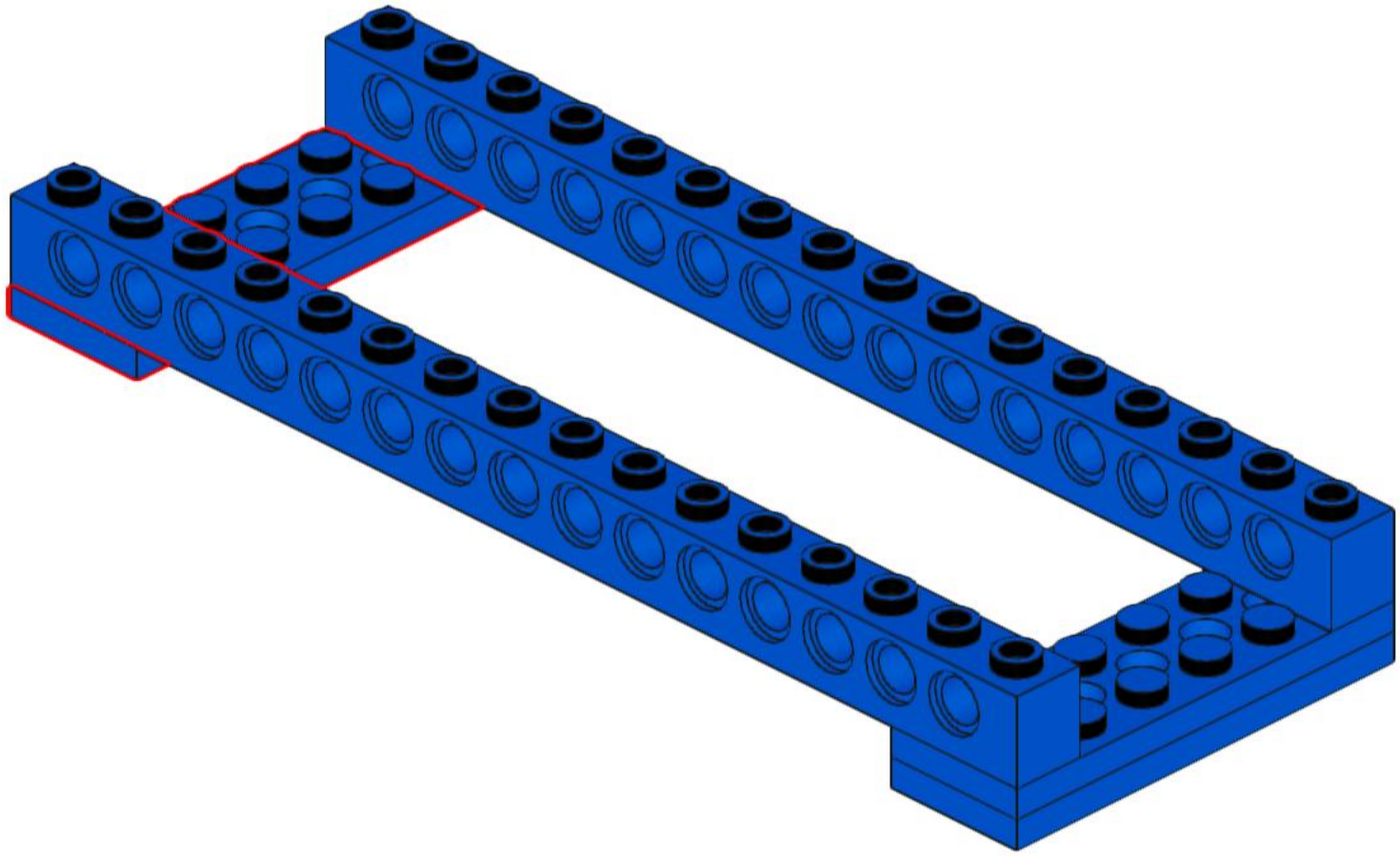

18

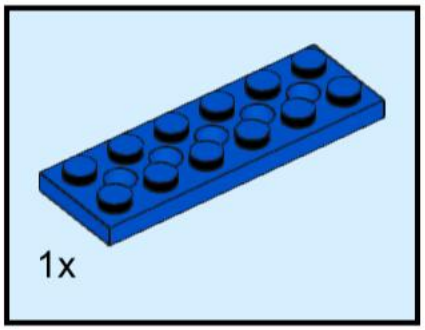

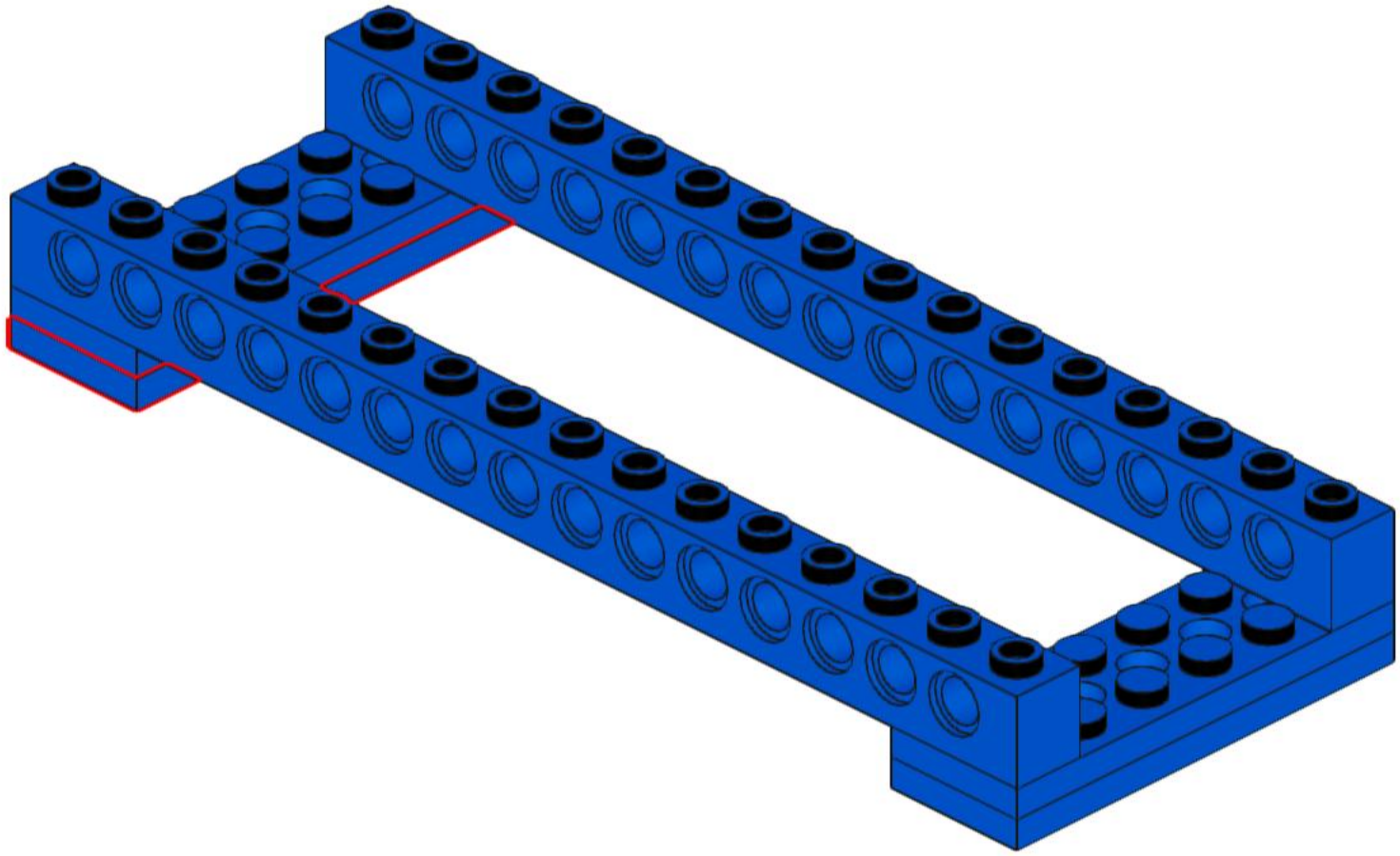

19

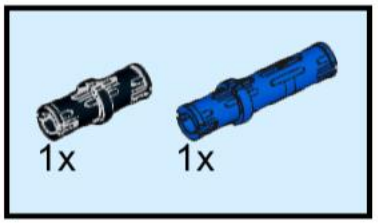

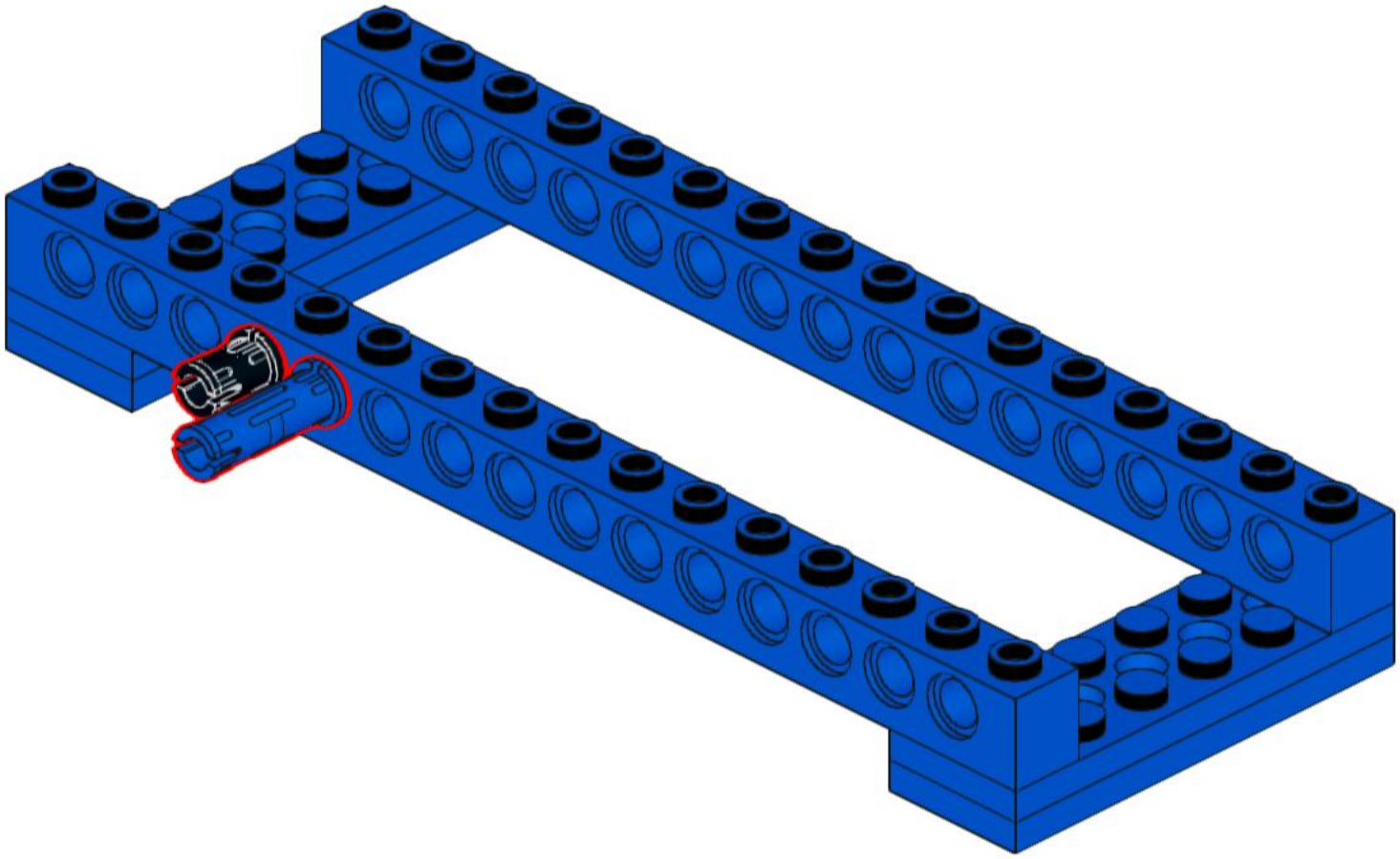

20

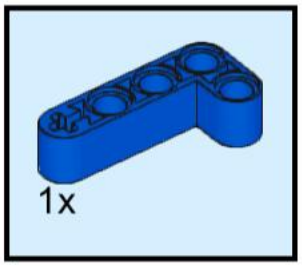

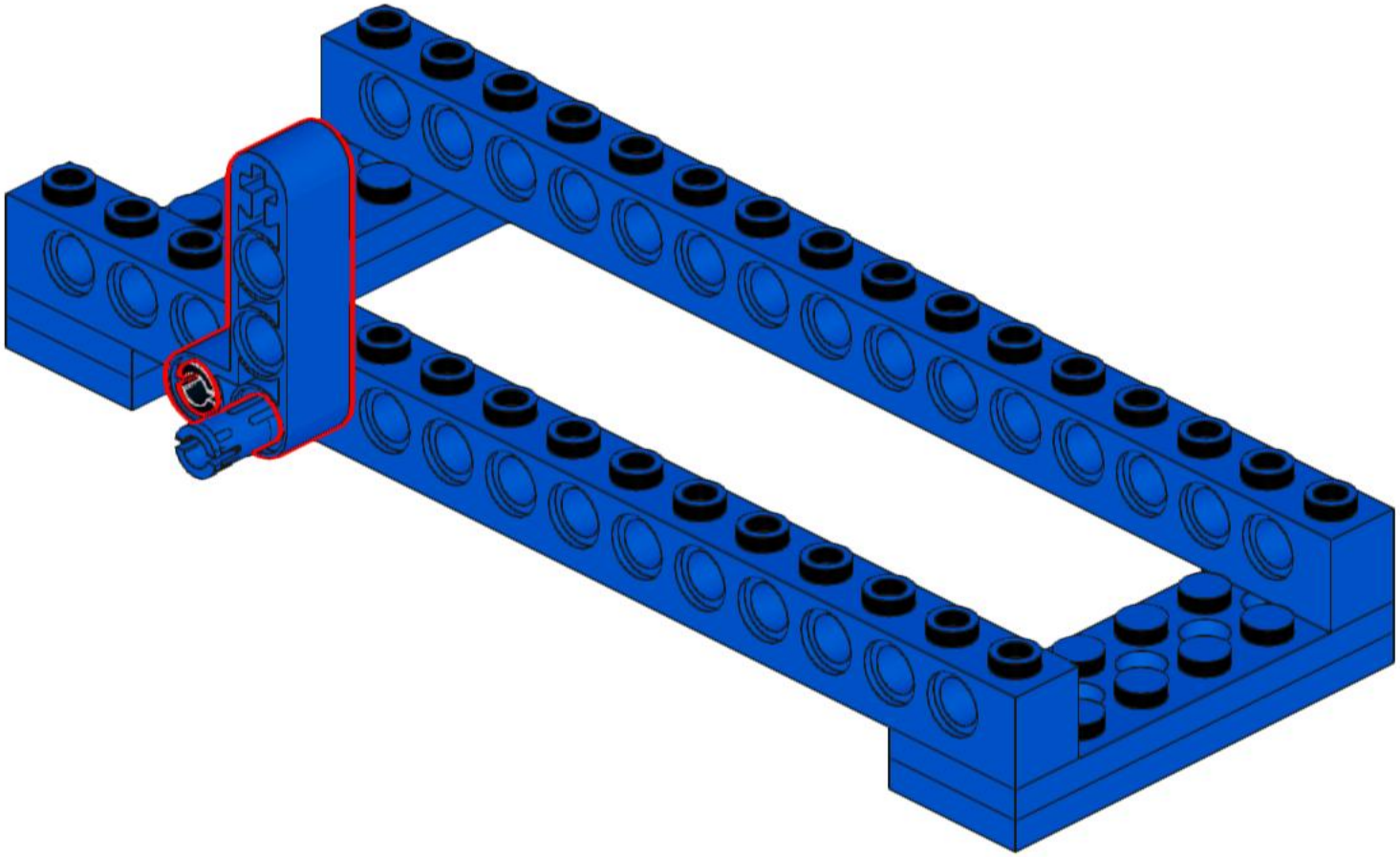

21

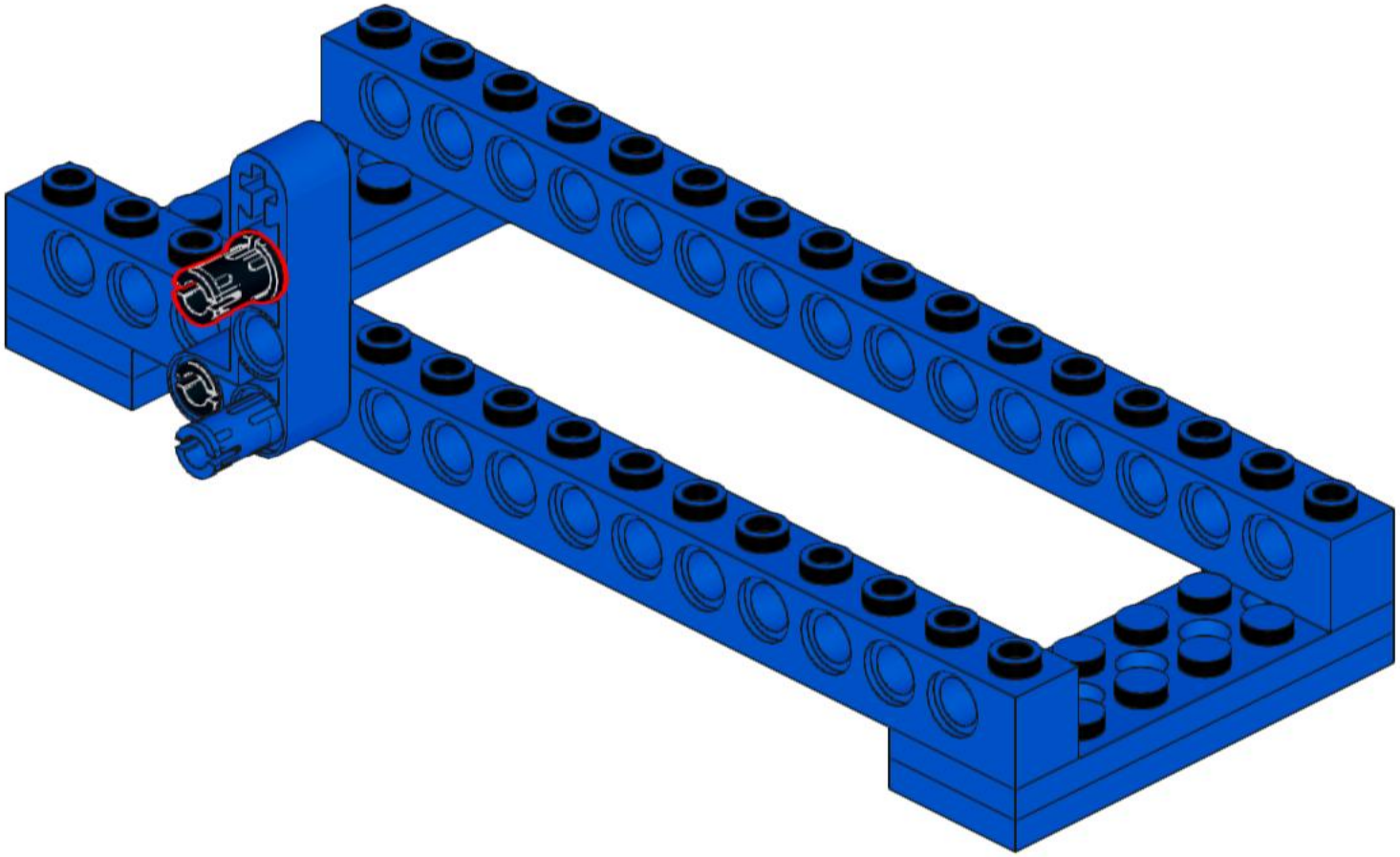

22

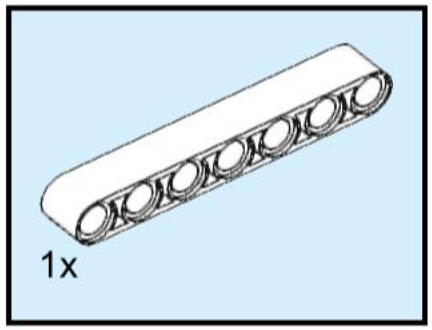

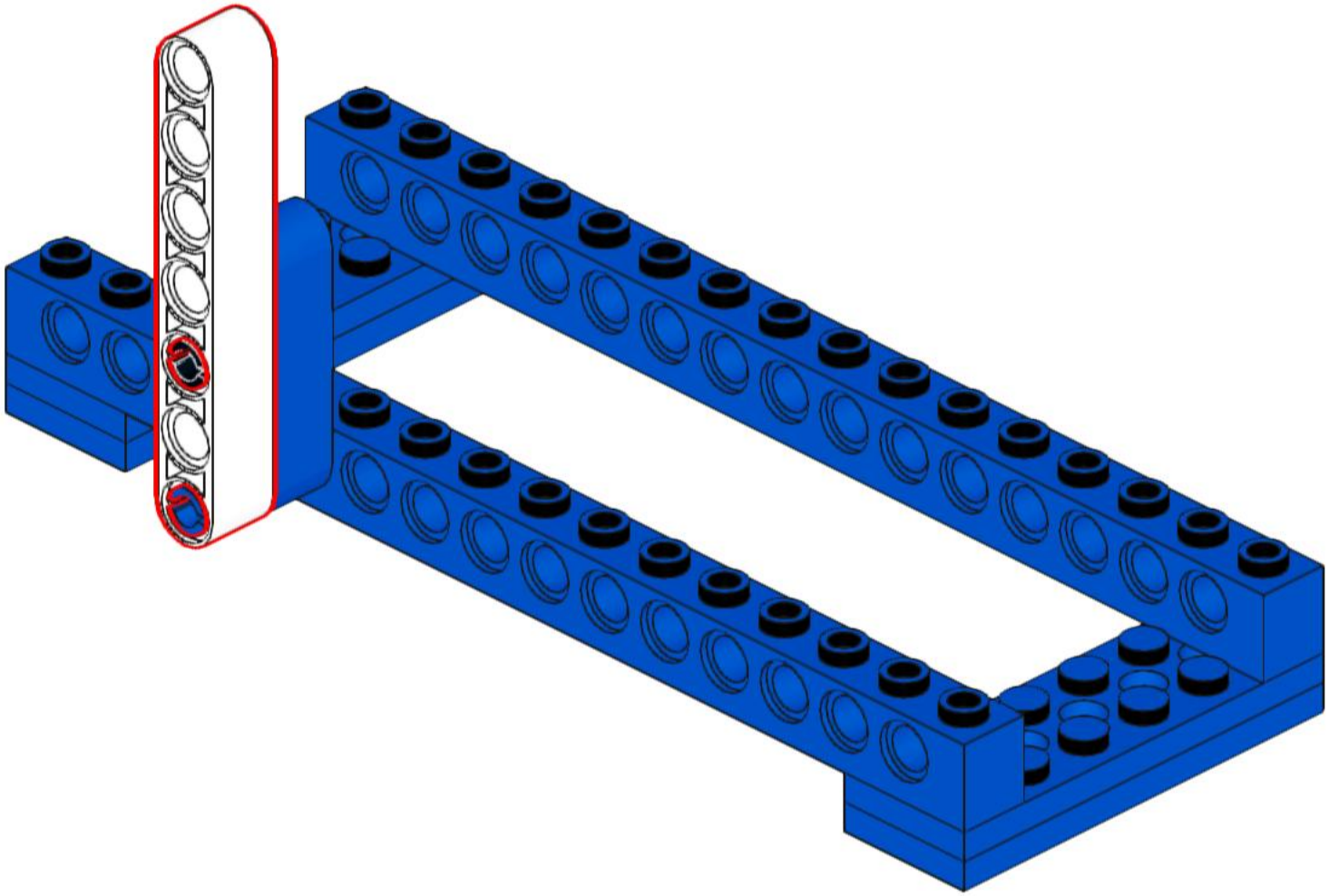

23

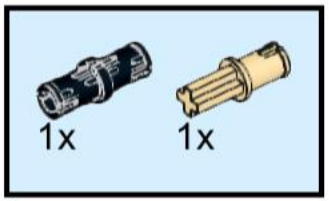

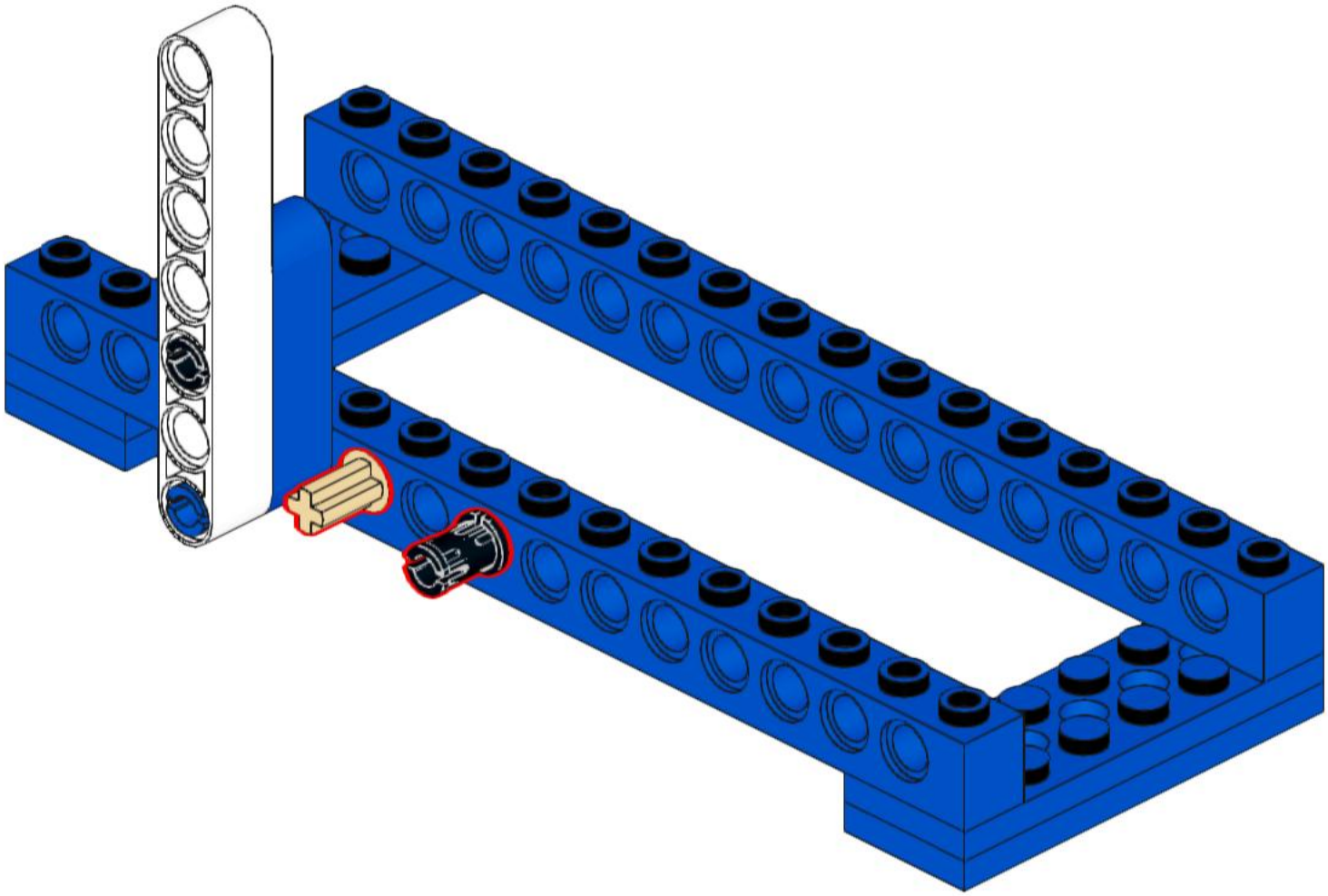

24

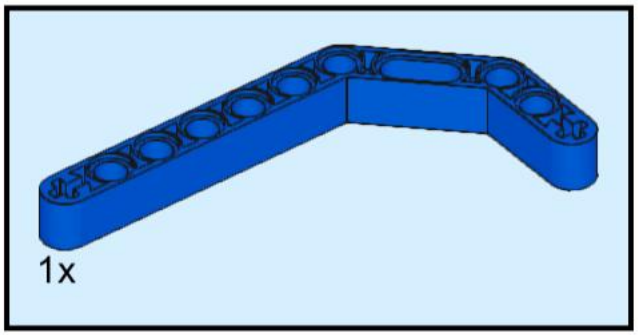

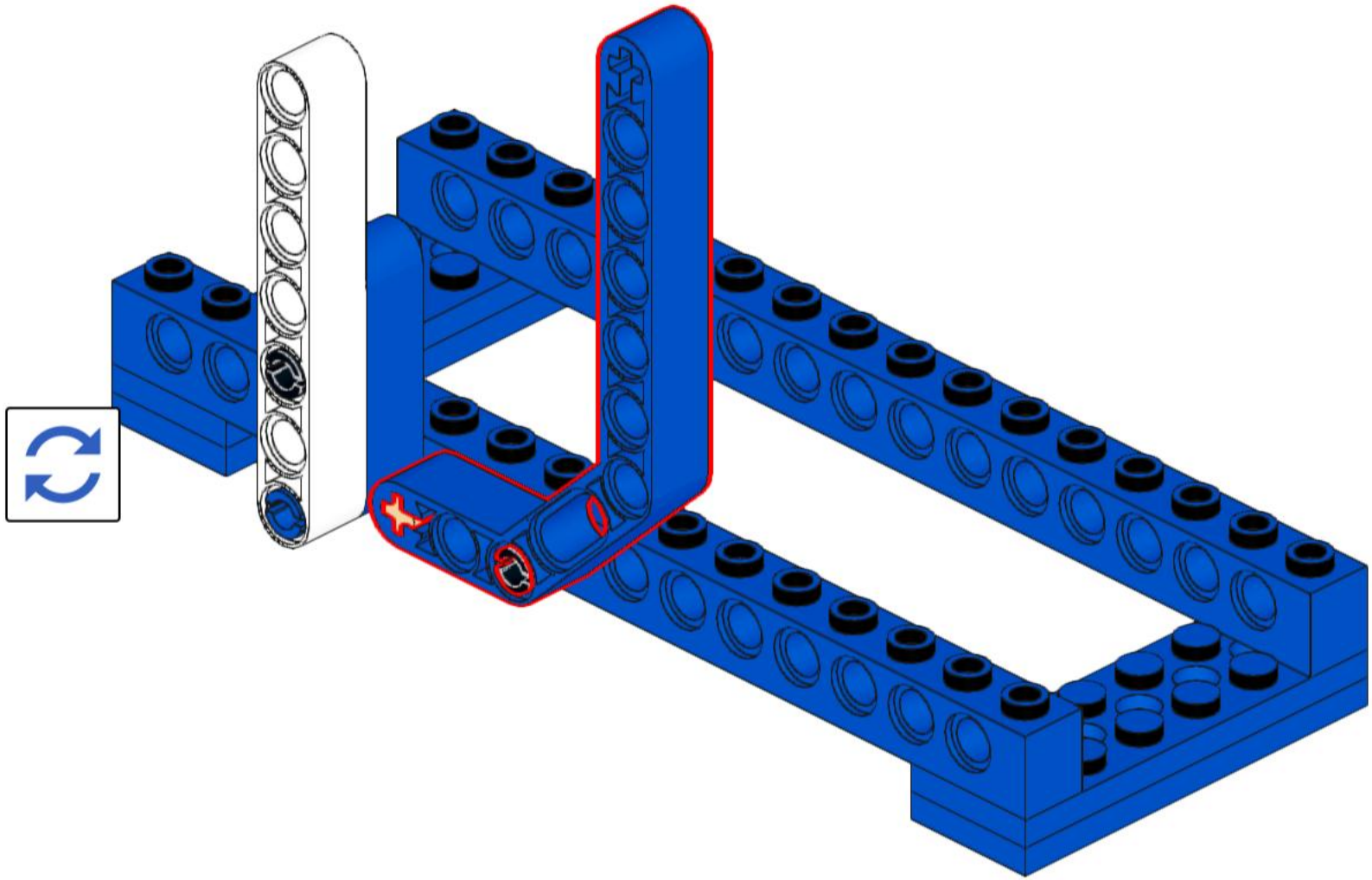

25

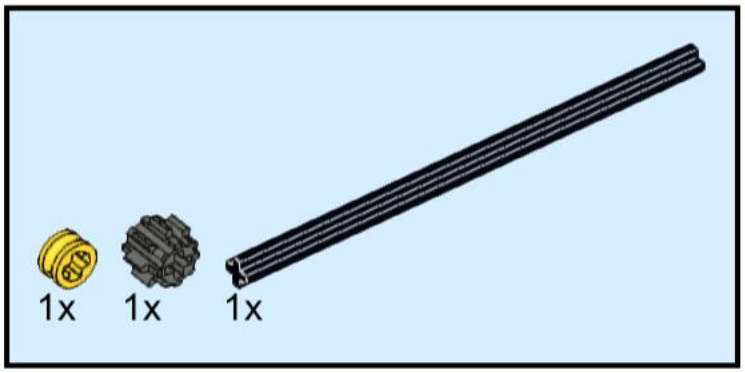

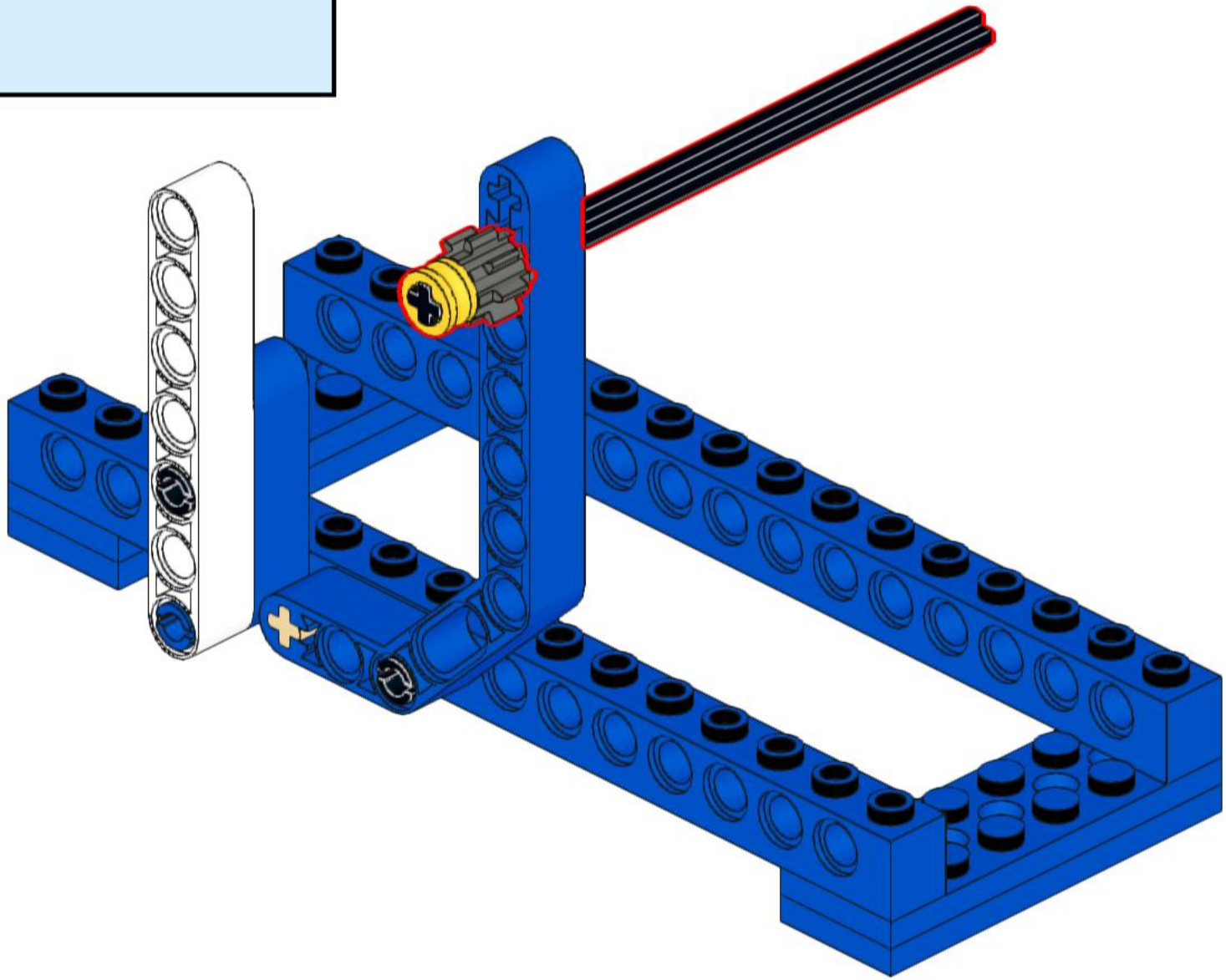

26

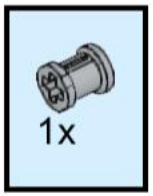

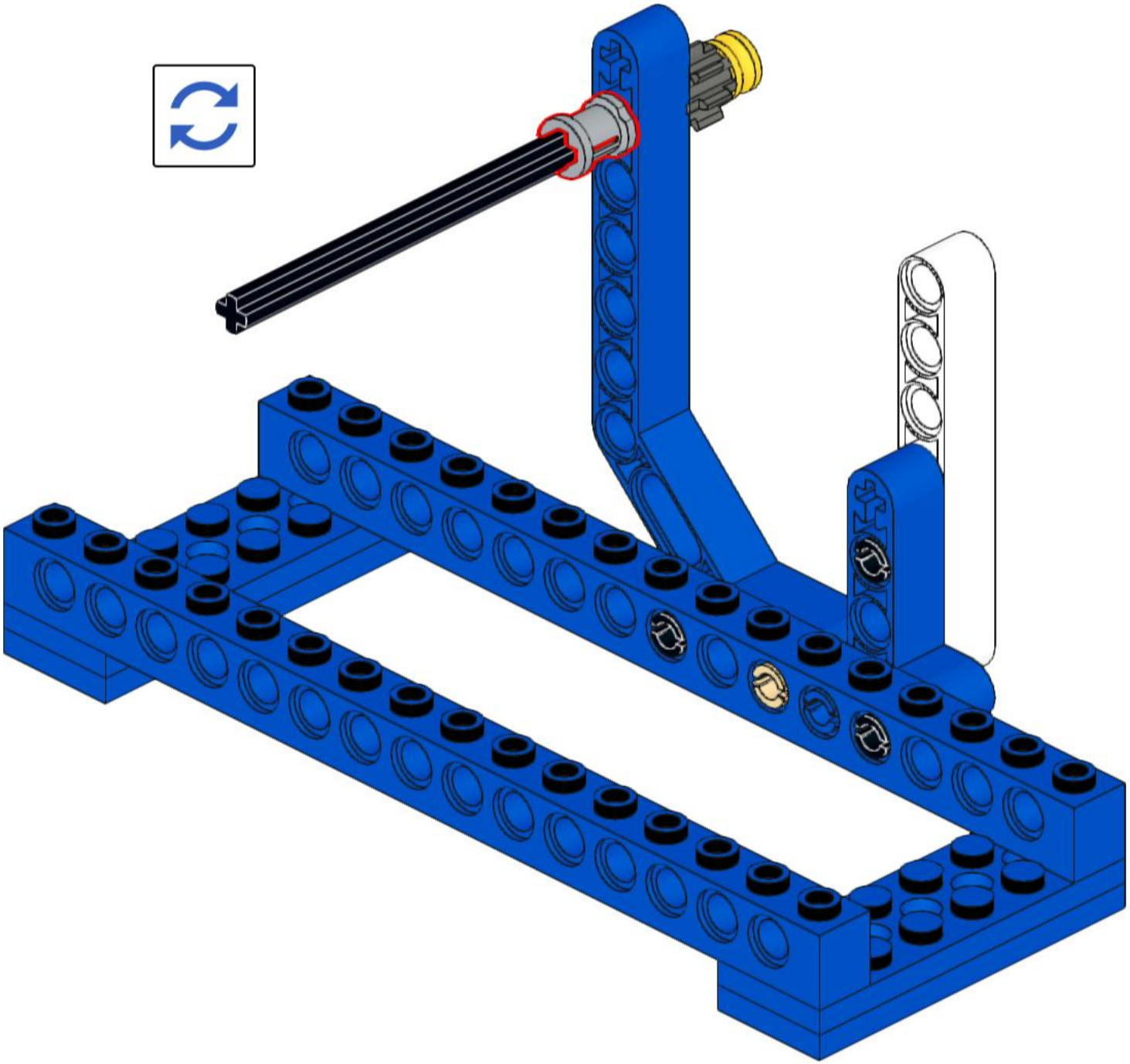

27

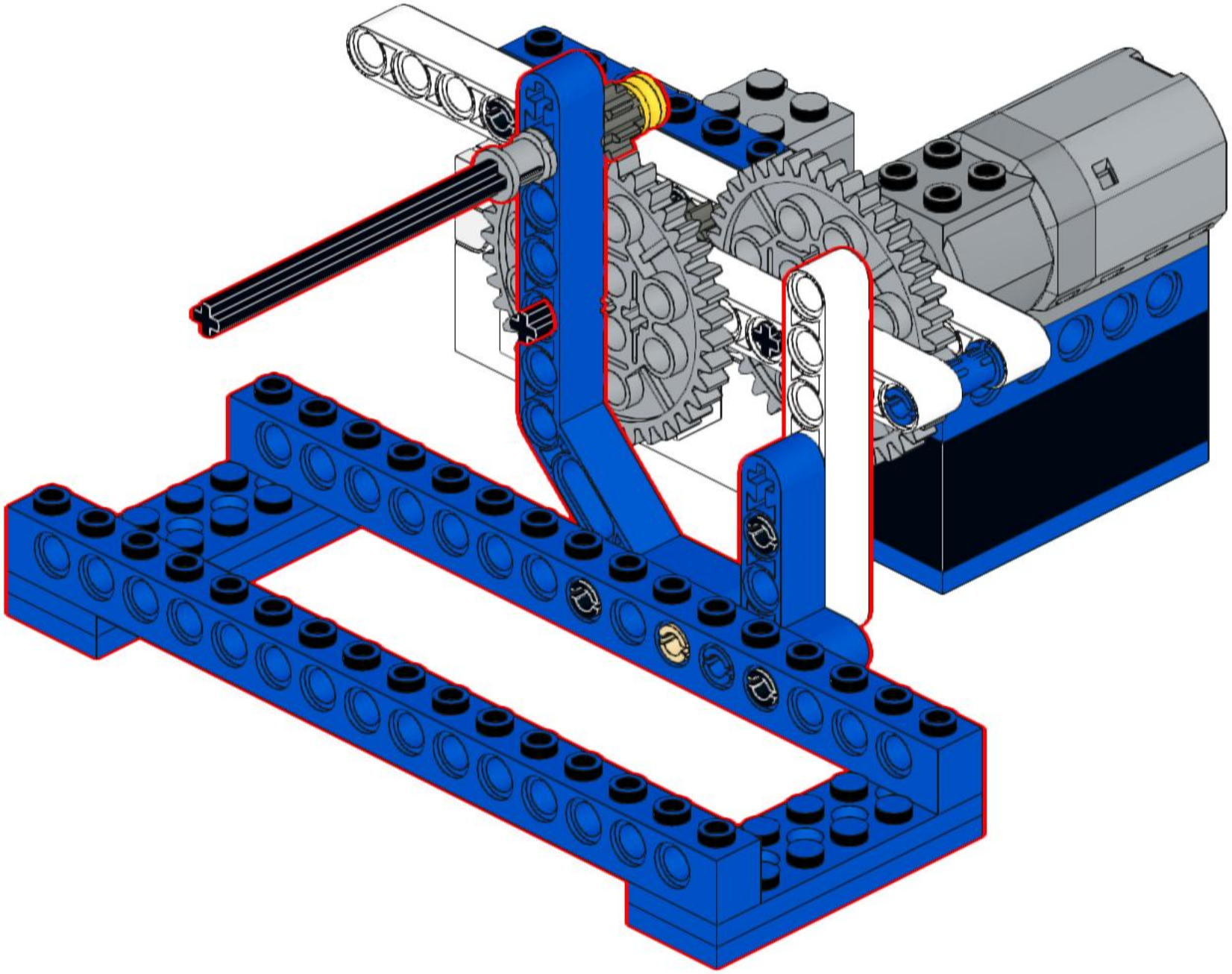

28

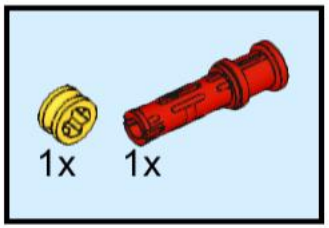

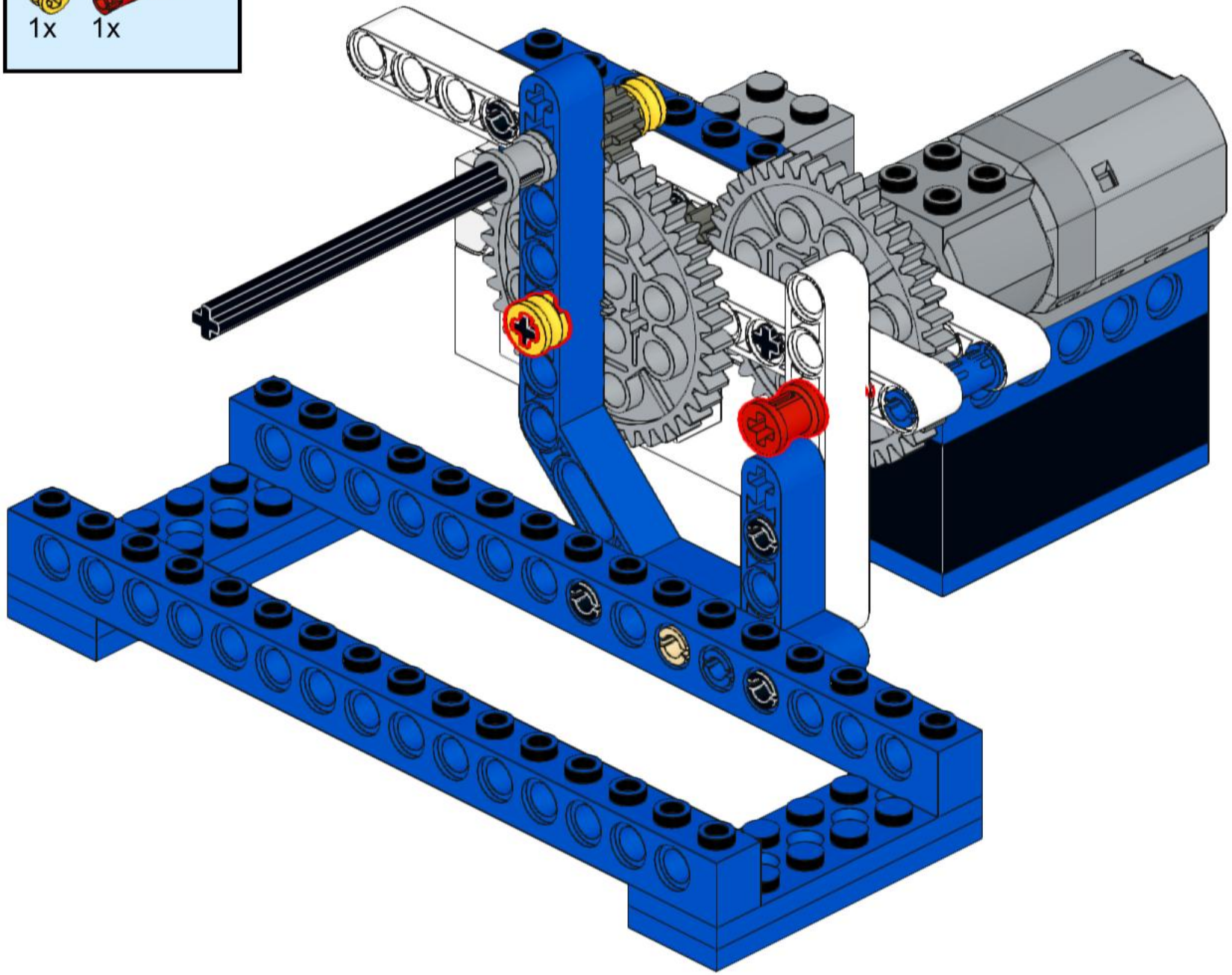

29

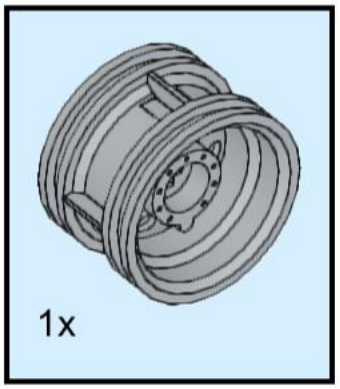

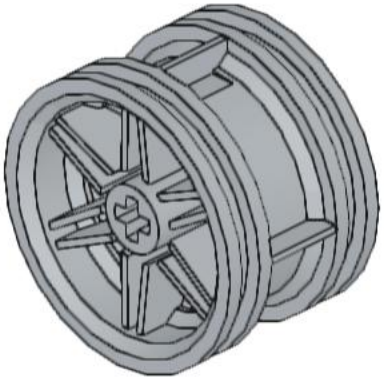

30

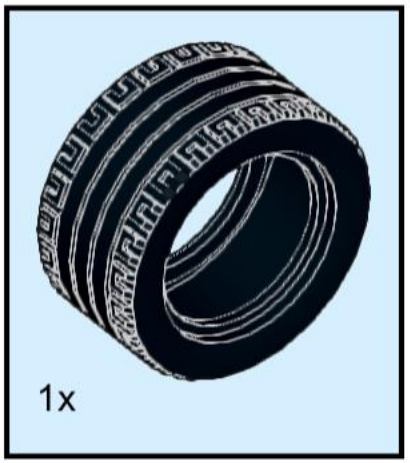

31

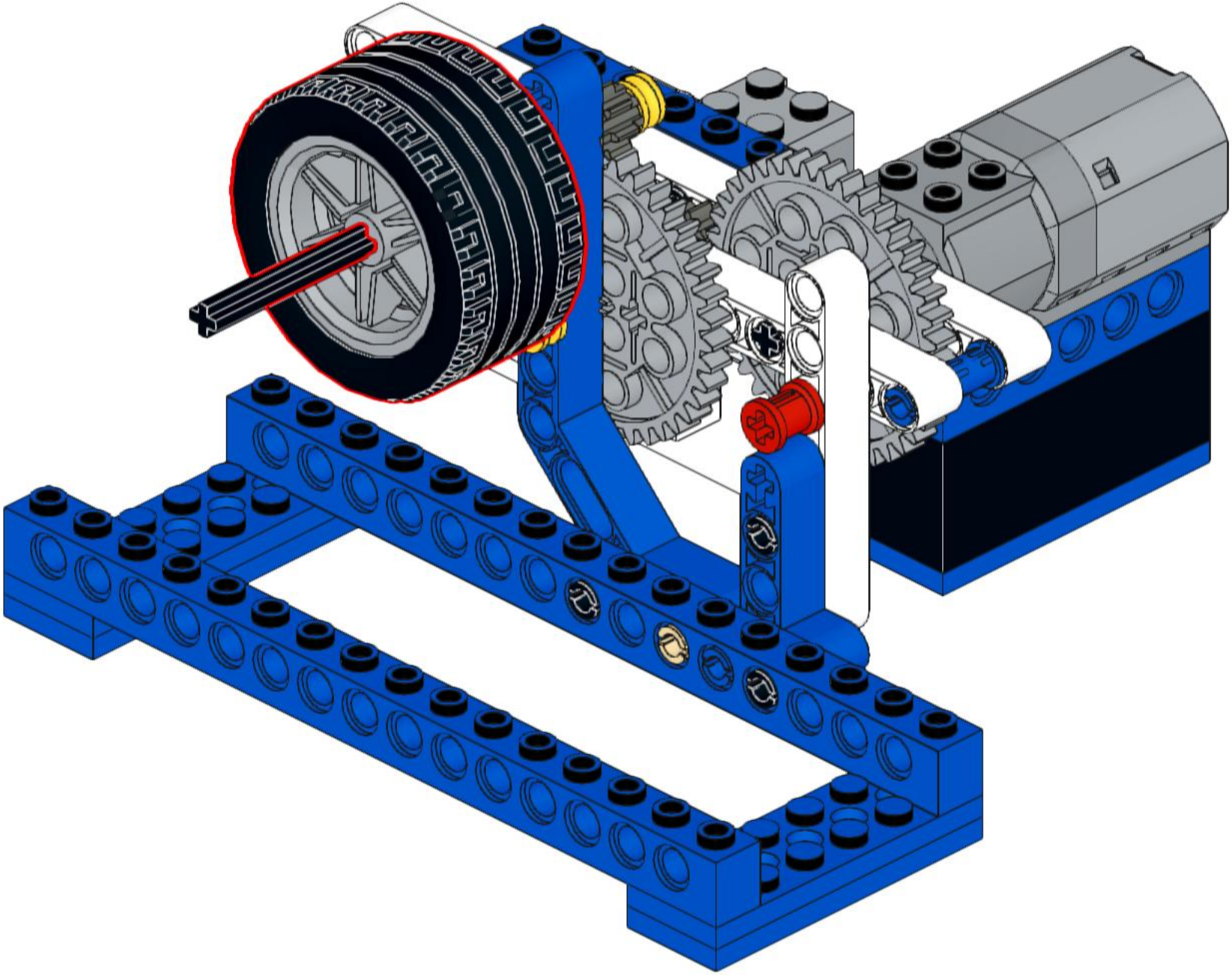

32

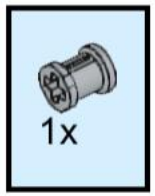

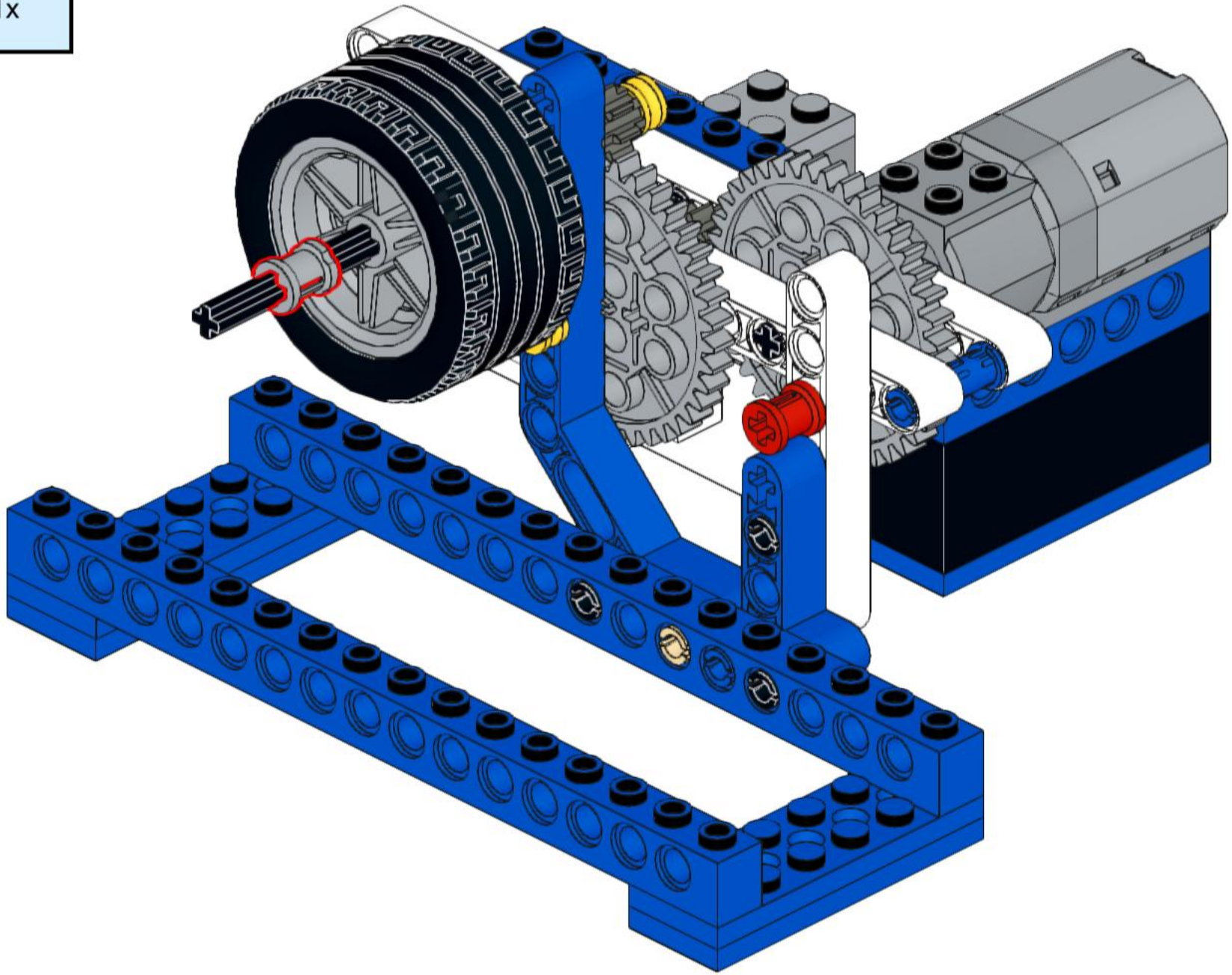

33

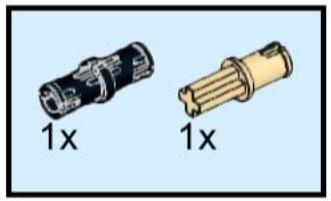

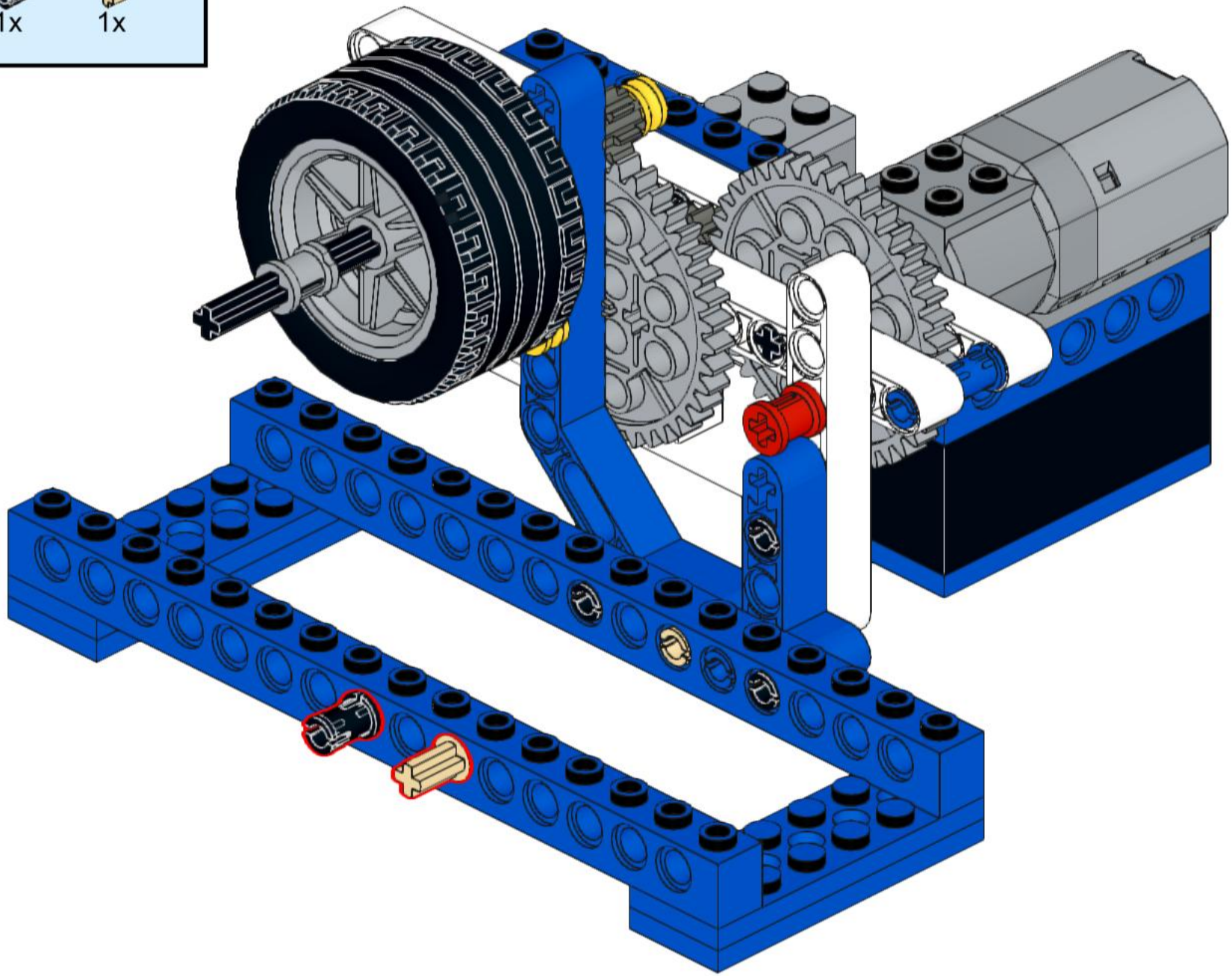

34

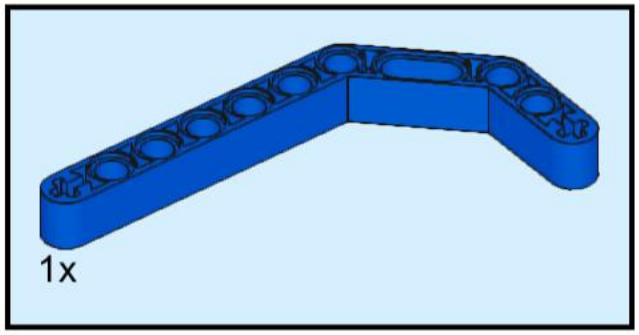

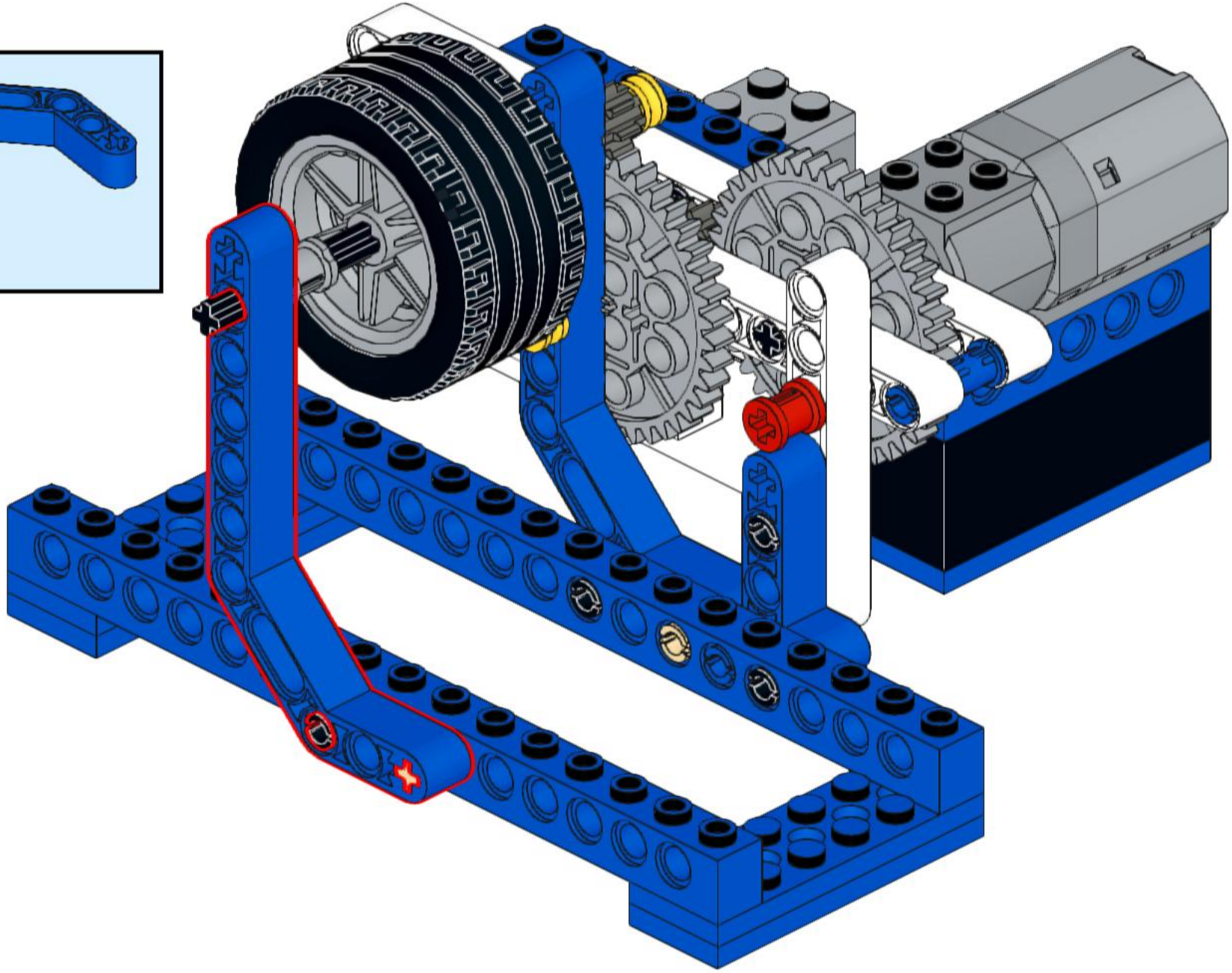
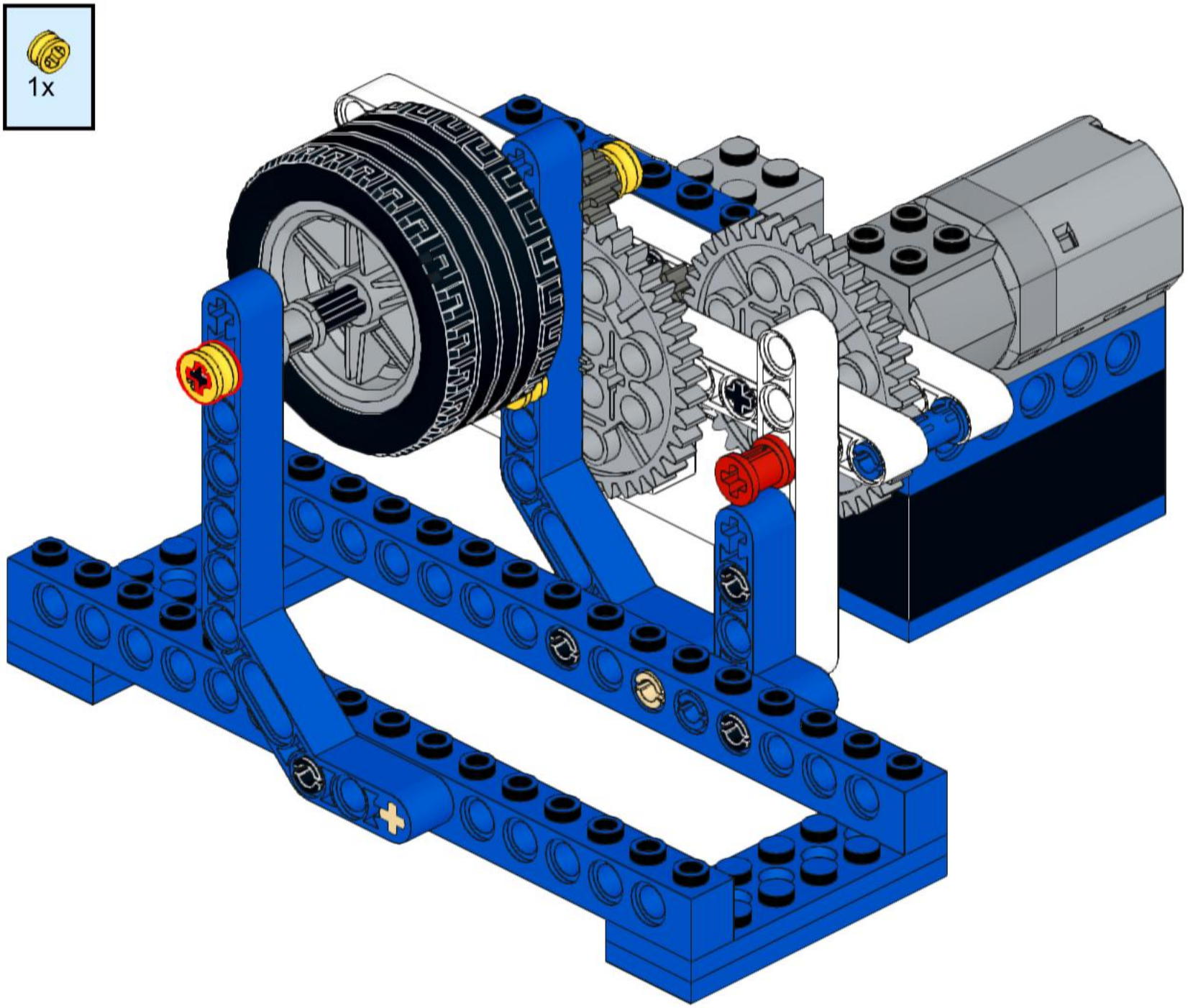
35