1

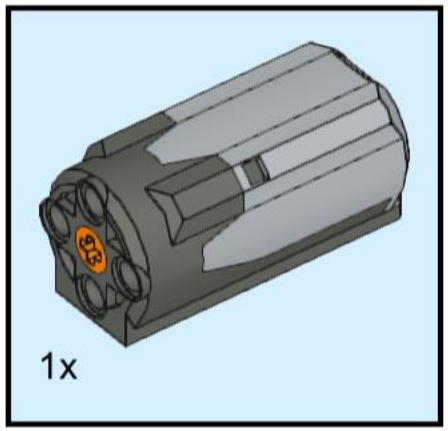

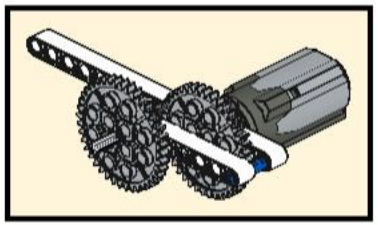

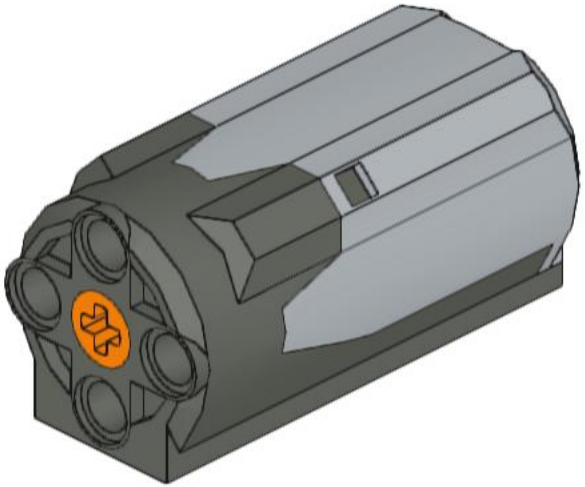

2

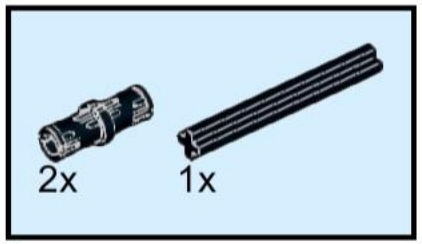

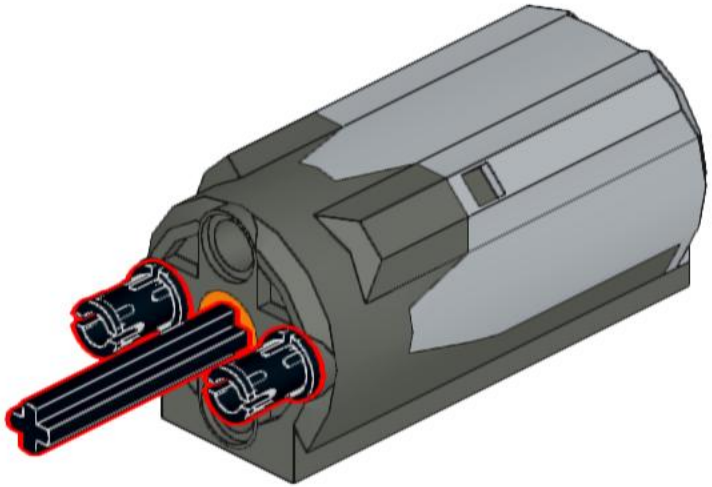

3

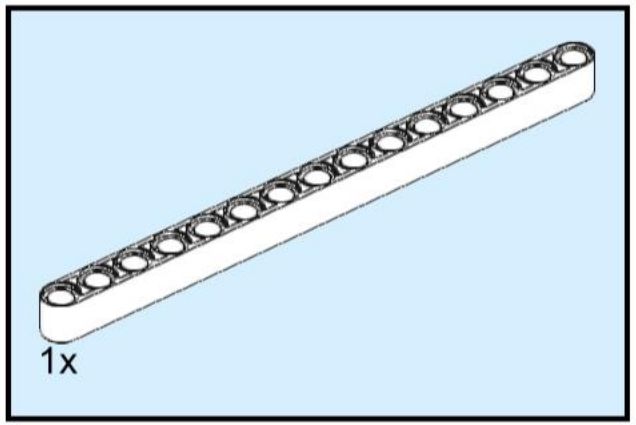

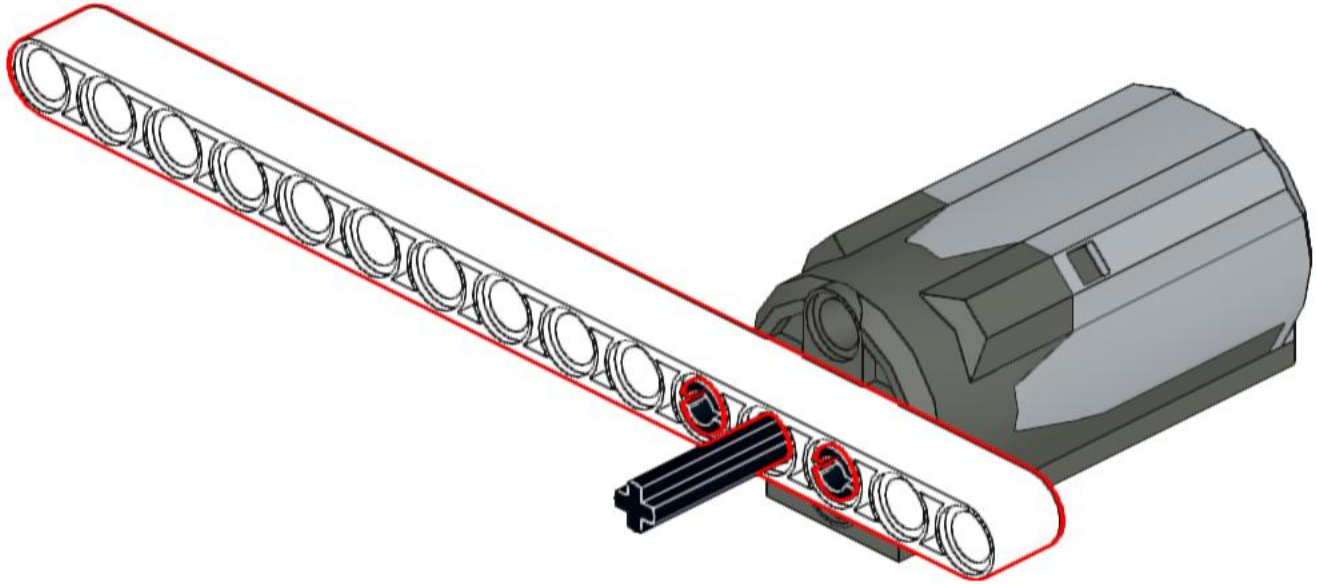

4

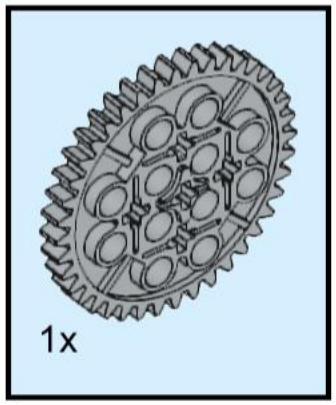

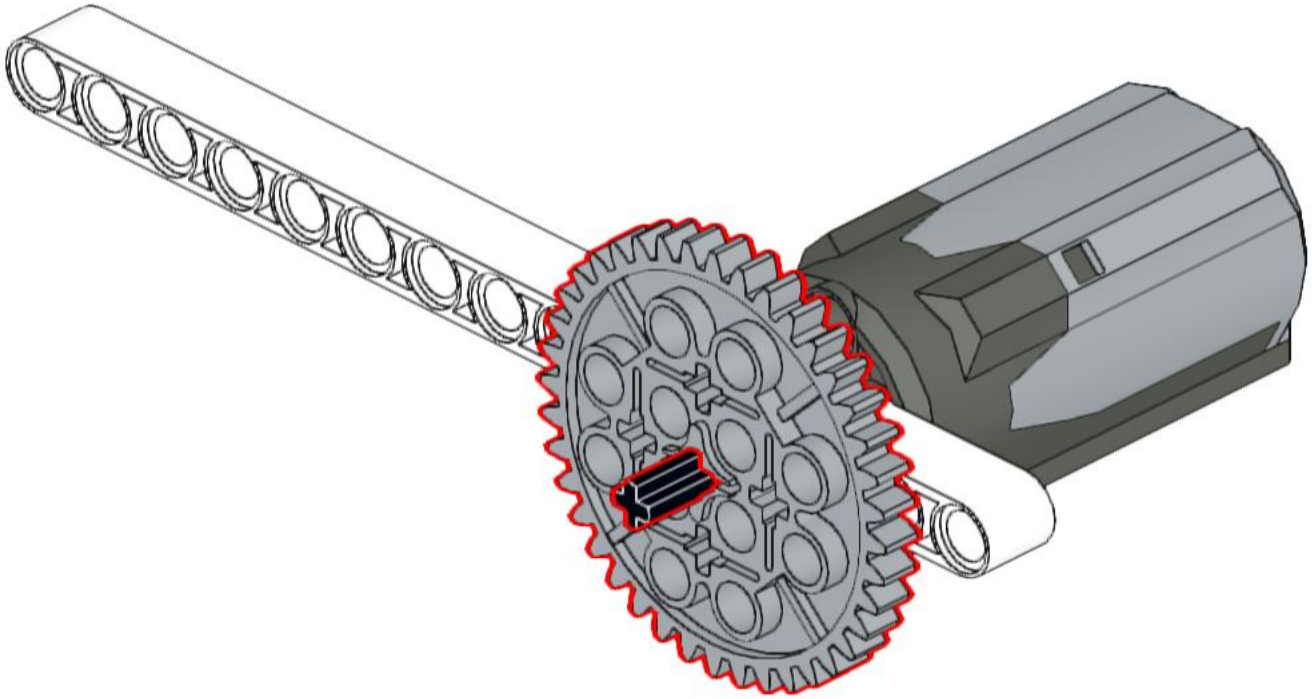

5

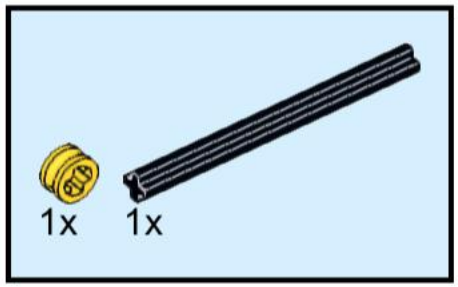

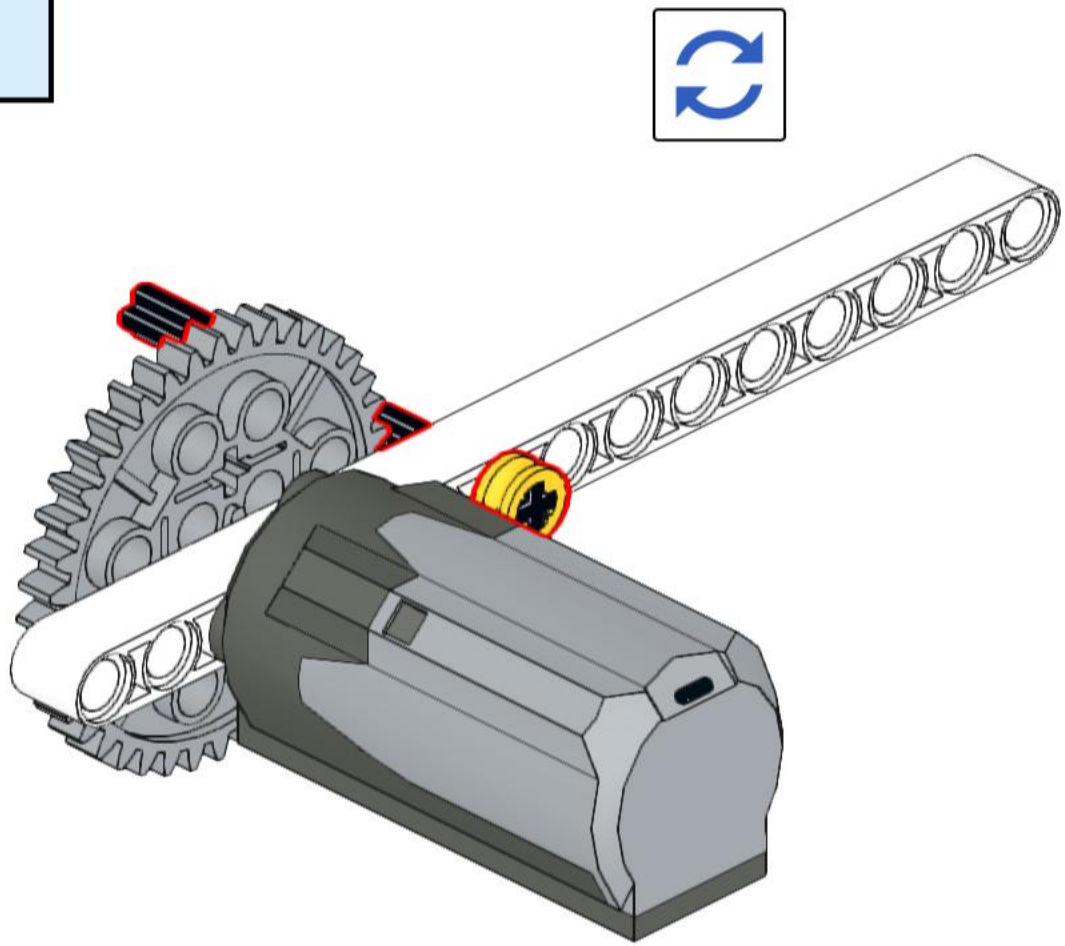

6

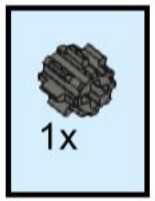

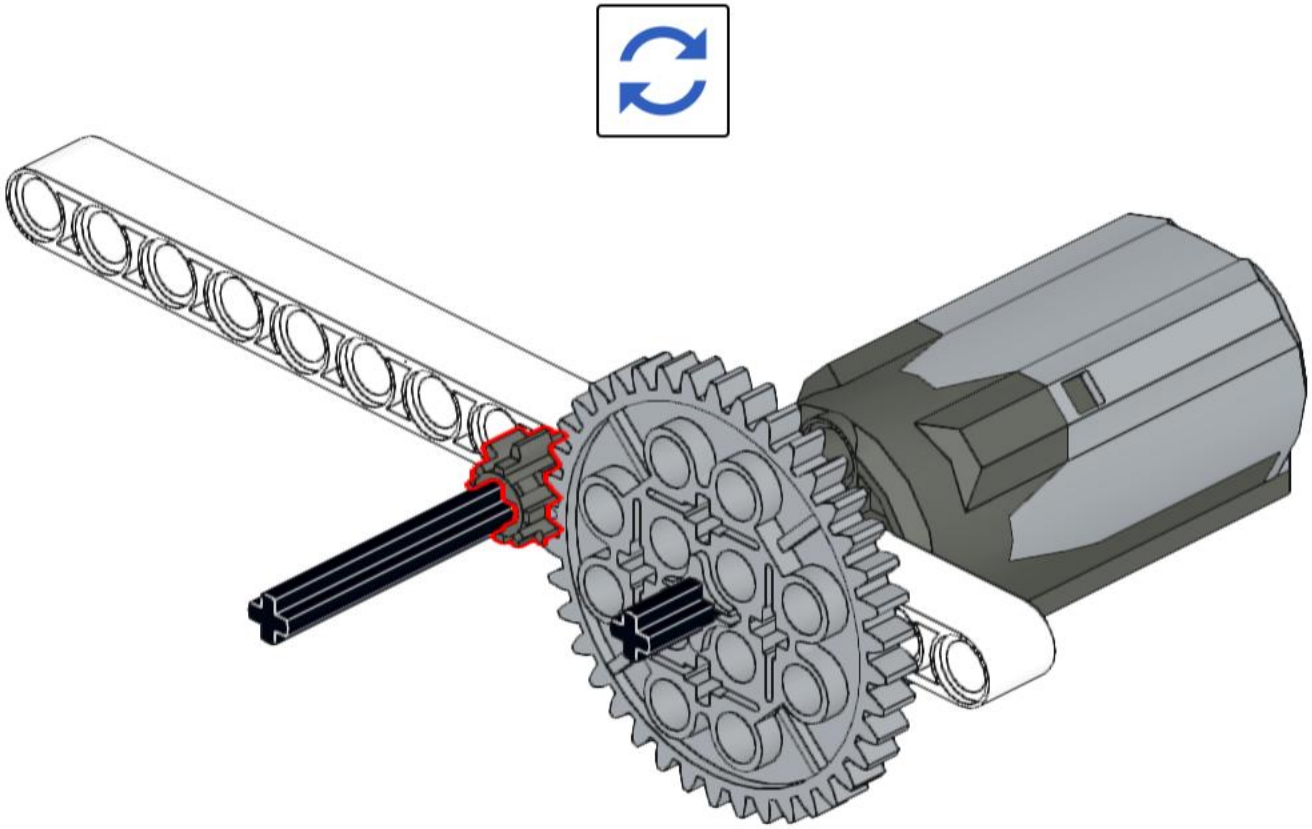

7

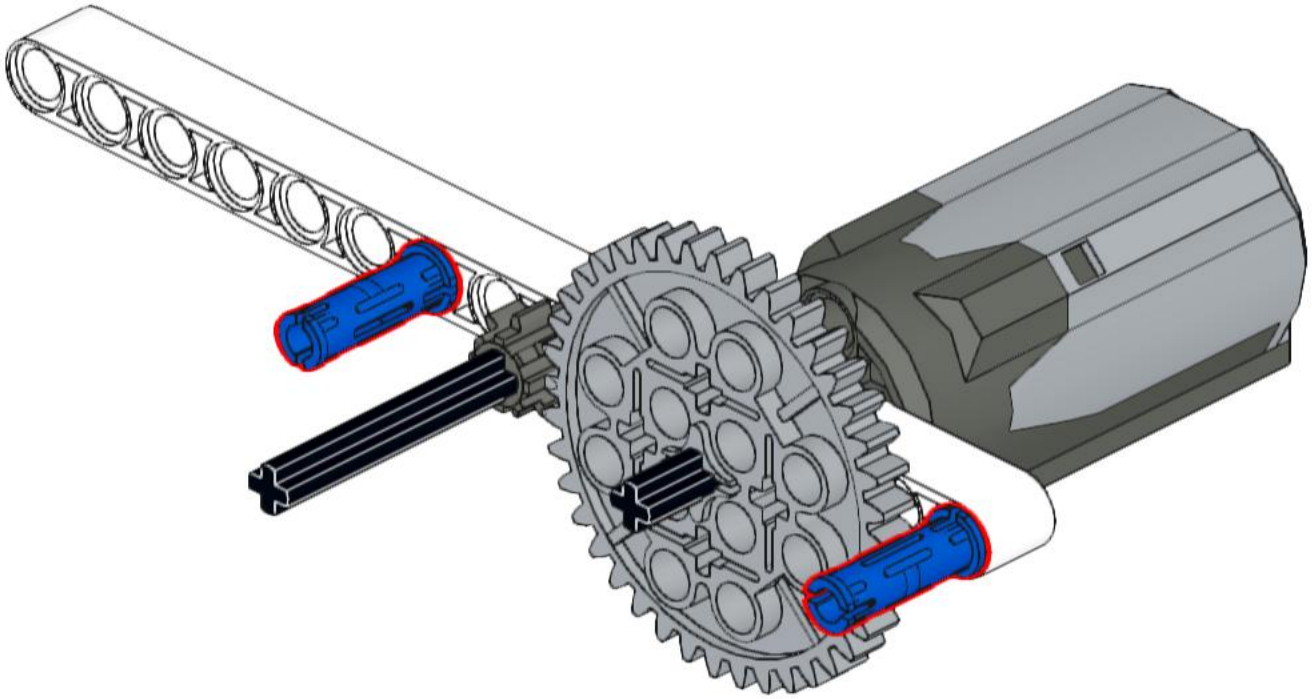

8

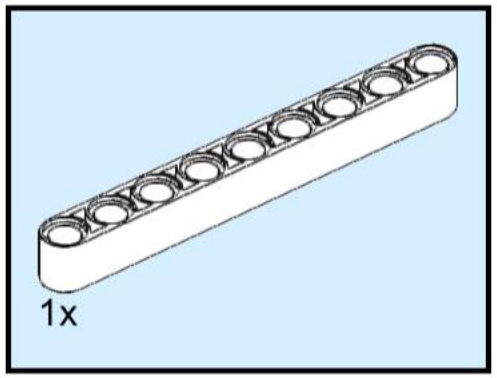

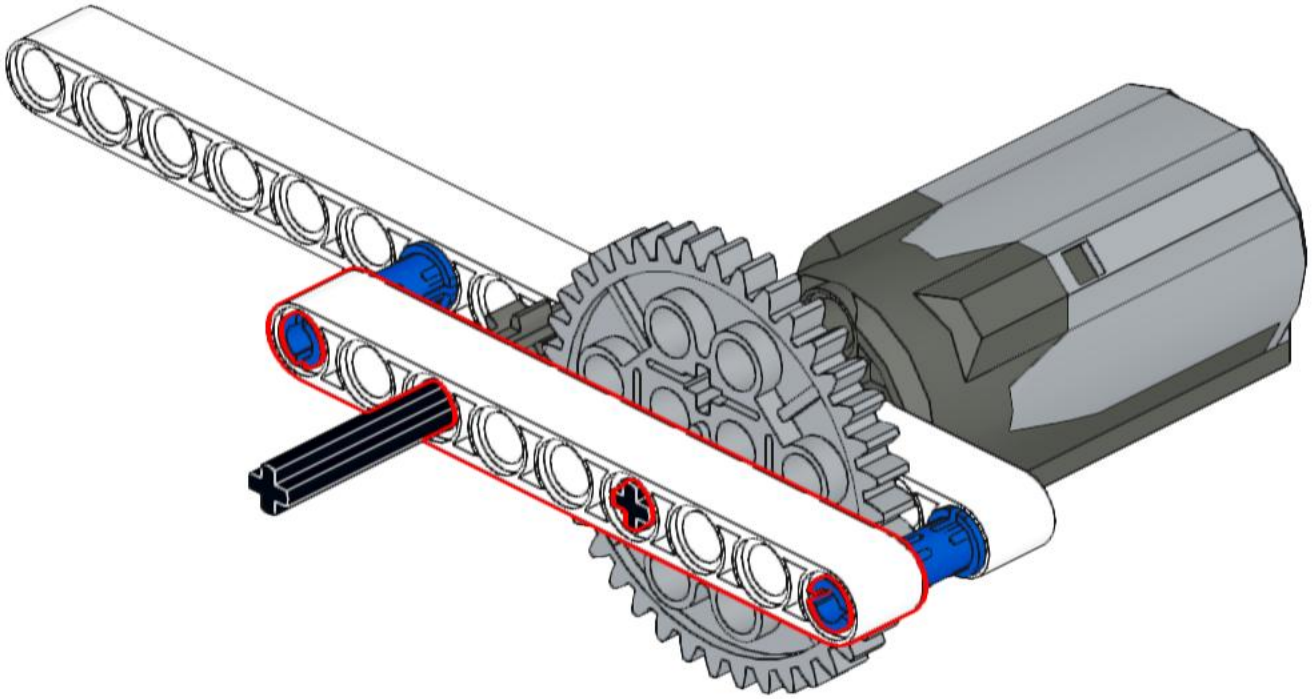

9

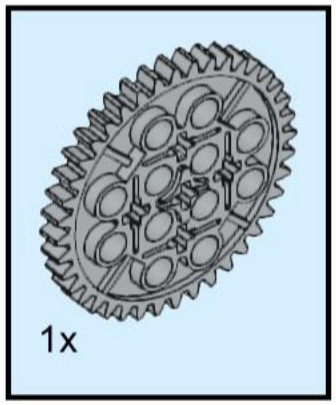

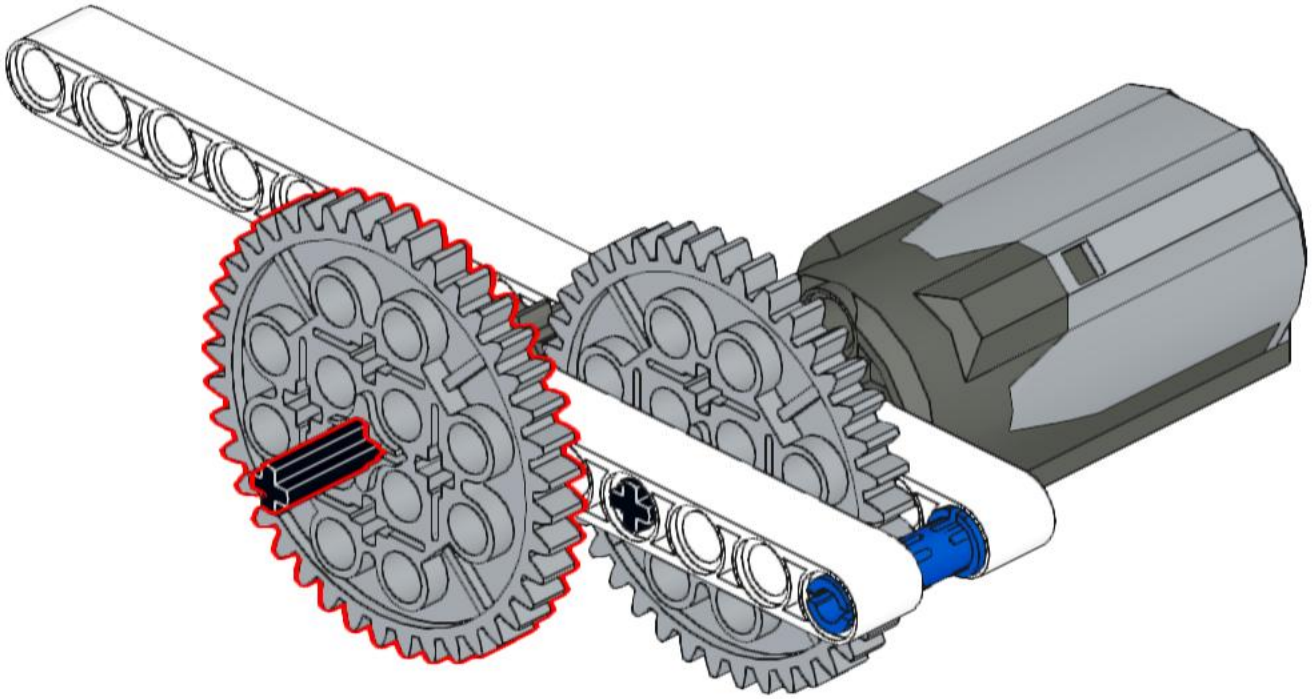

10

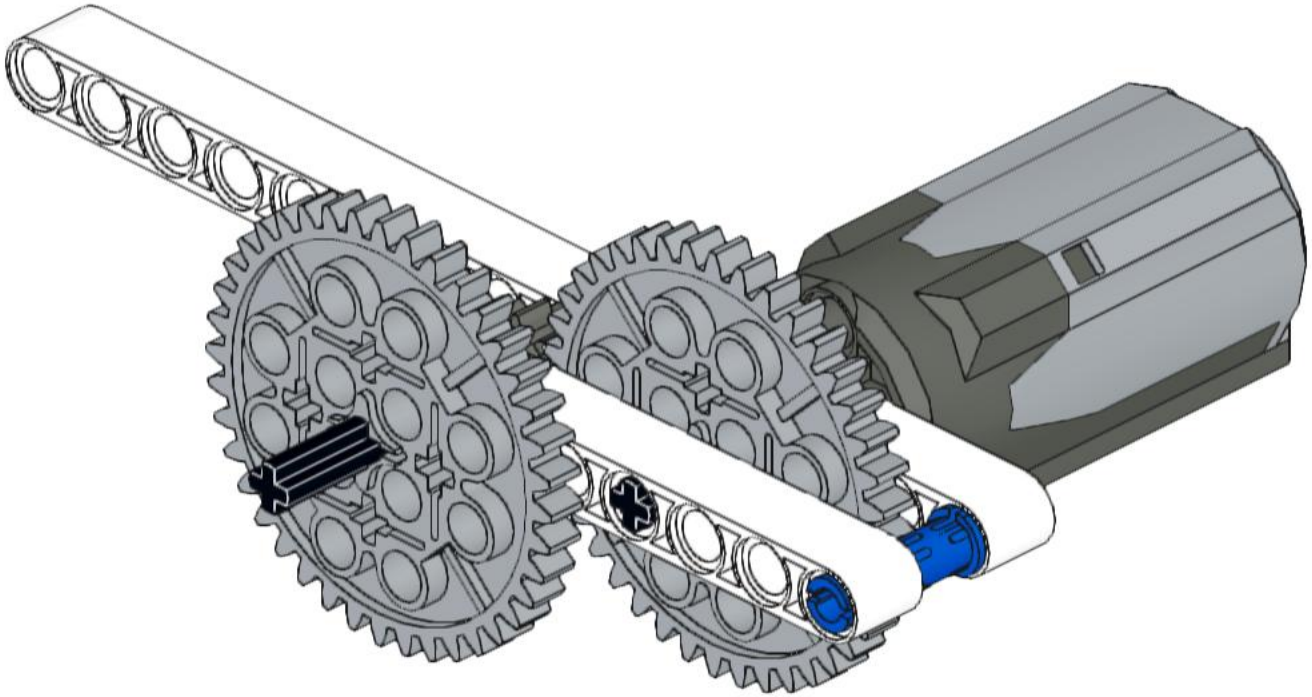

11

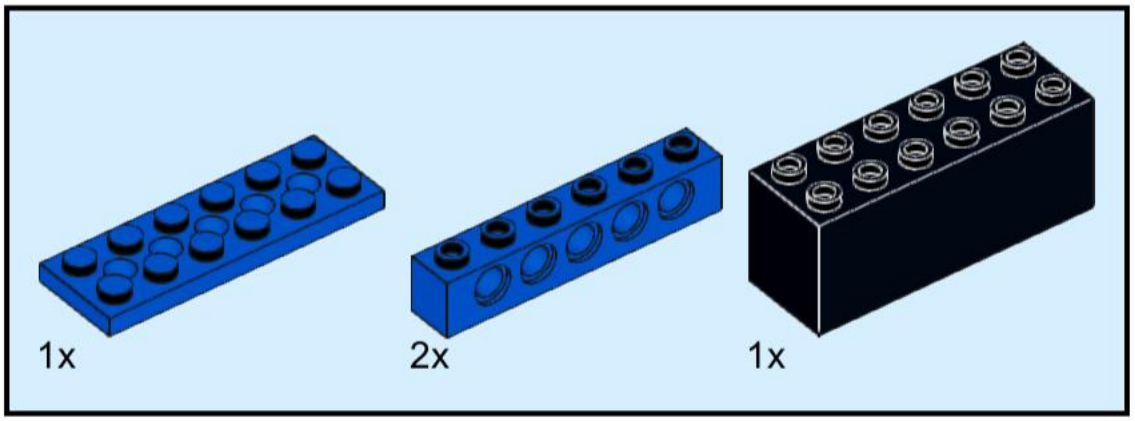

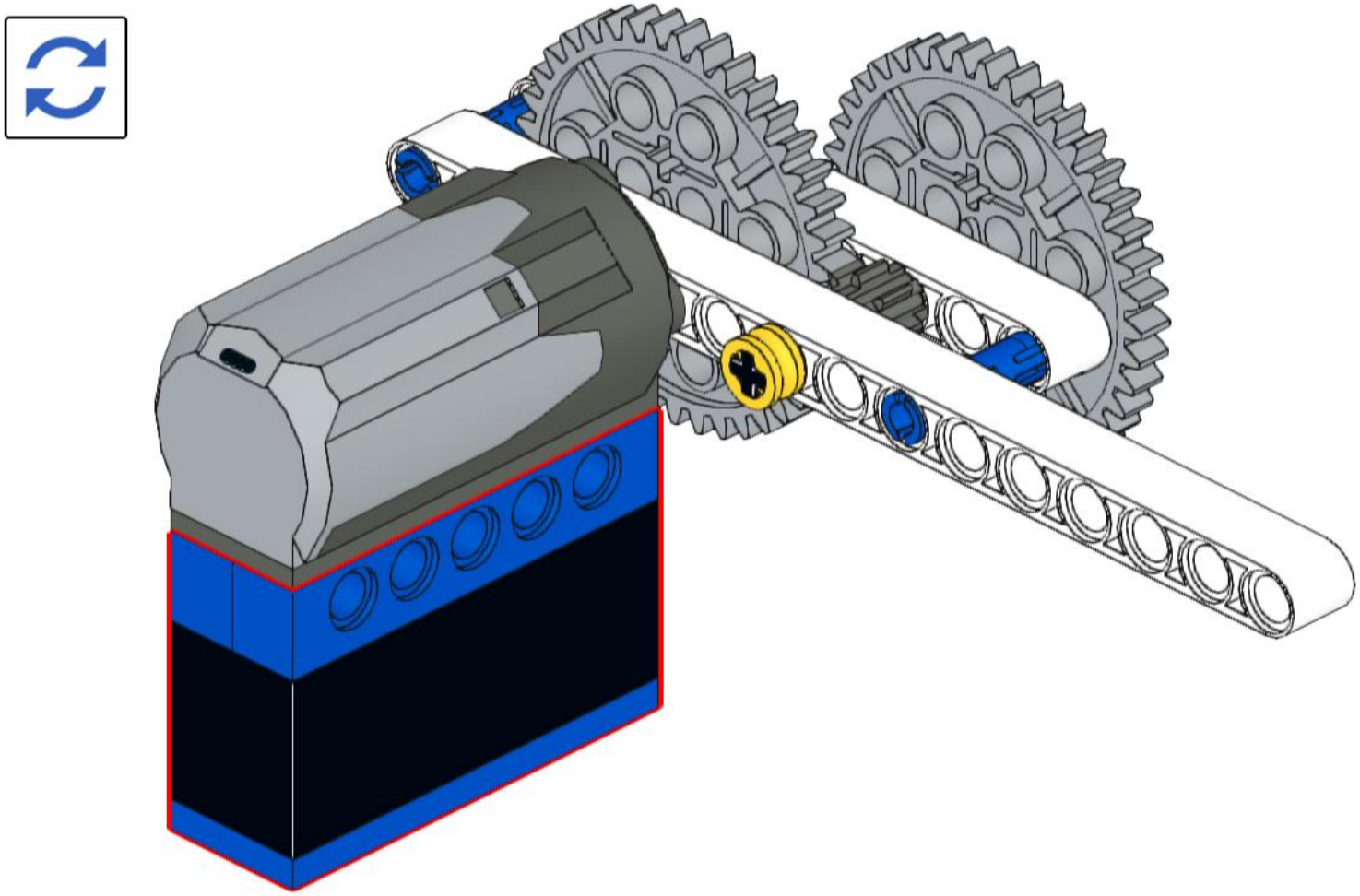

12

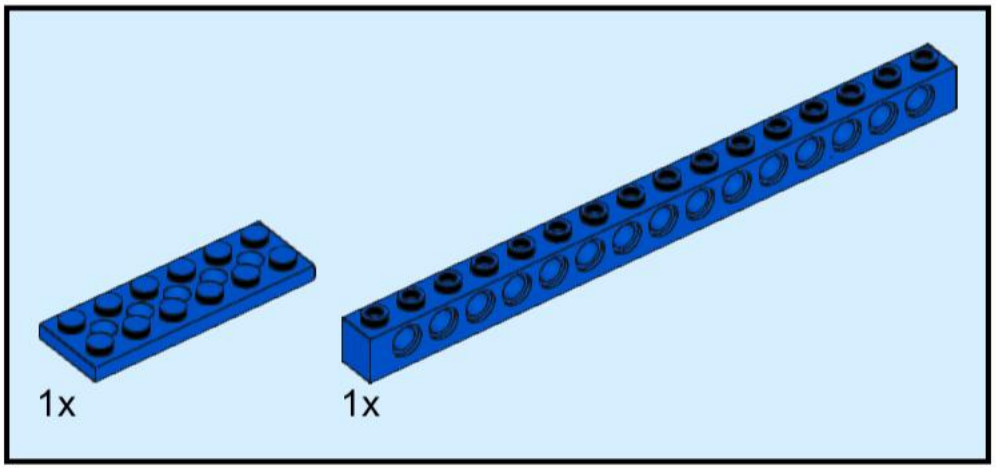

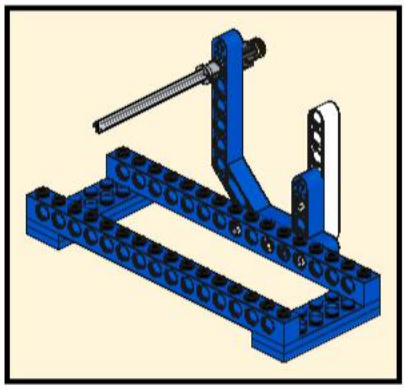

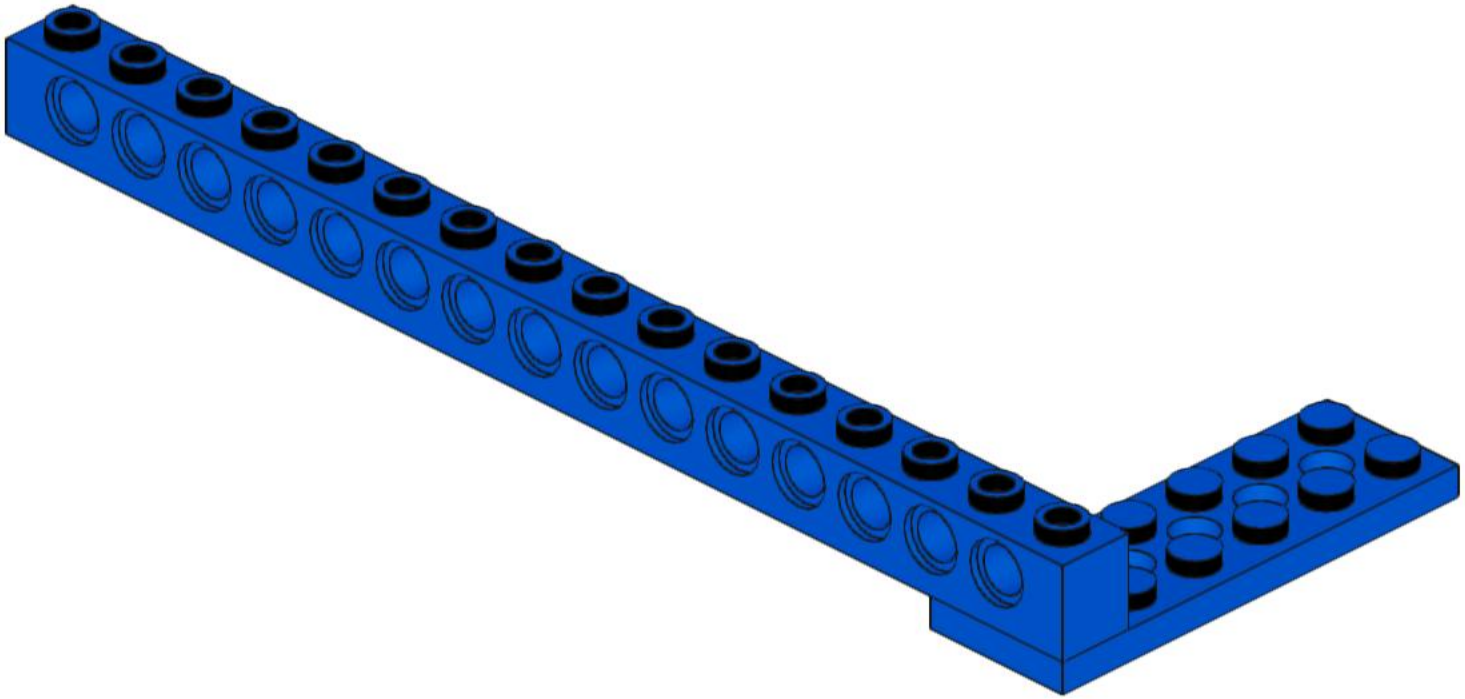

13

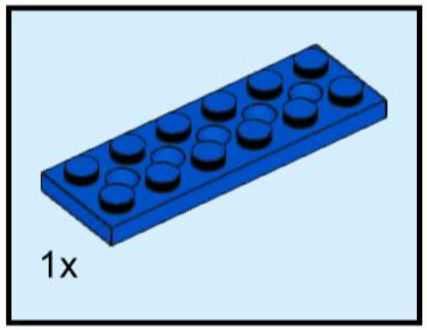

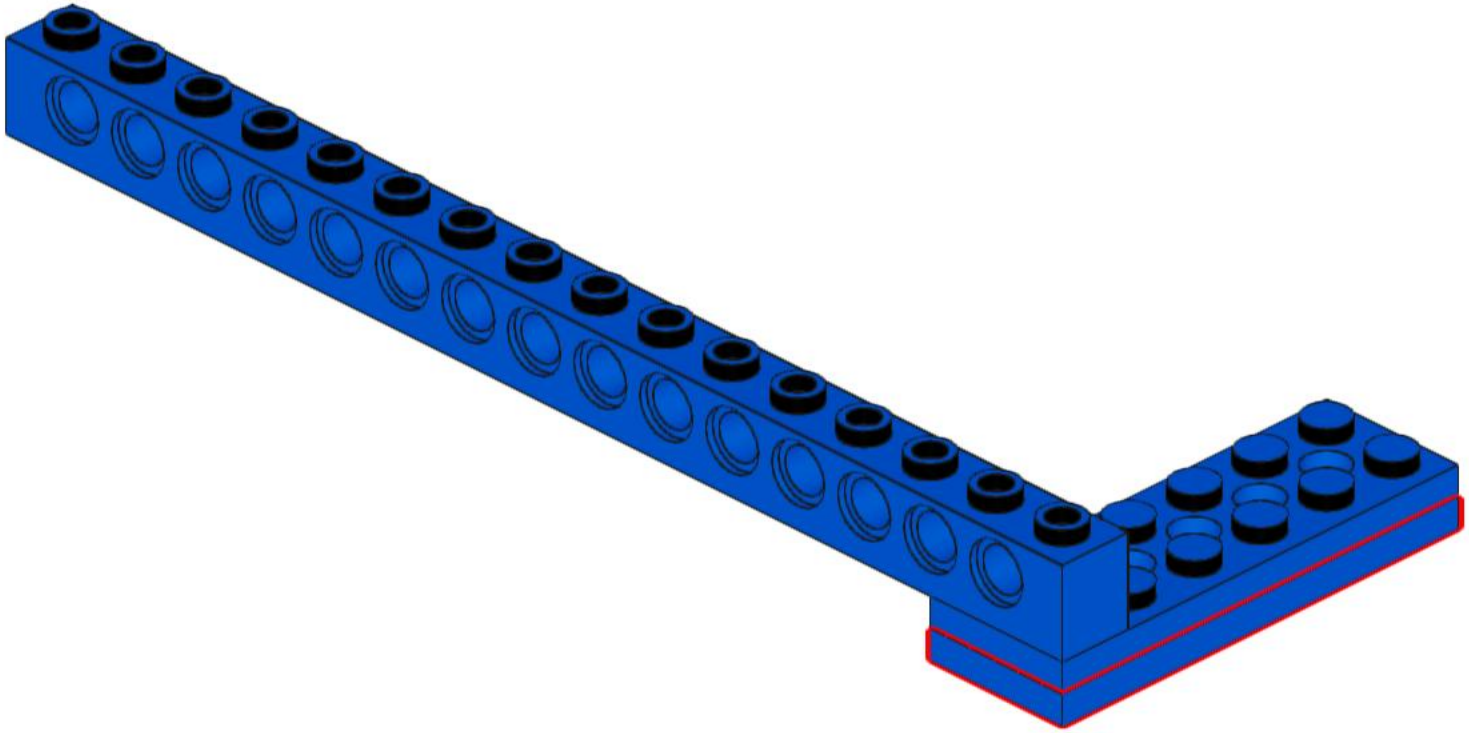

14

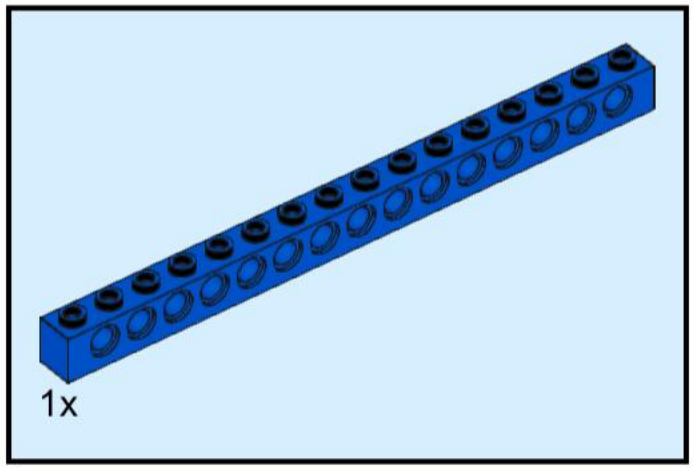

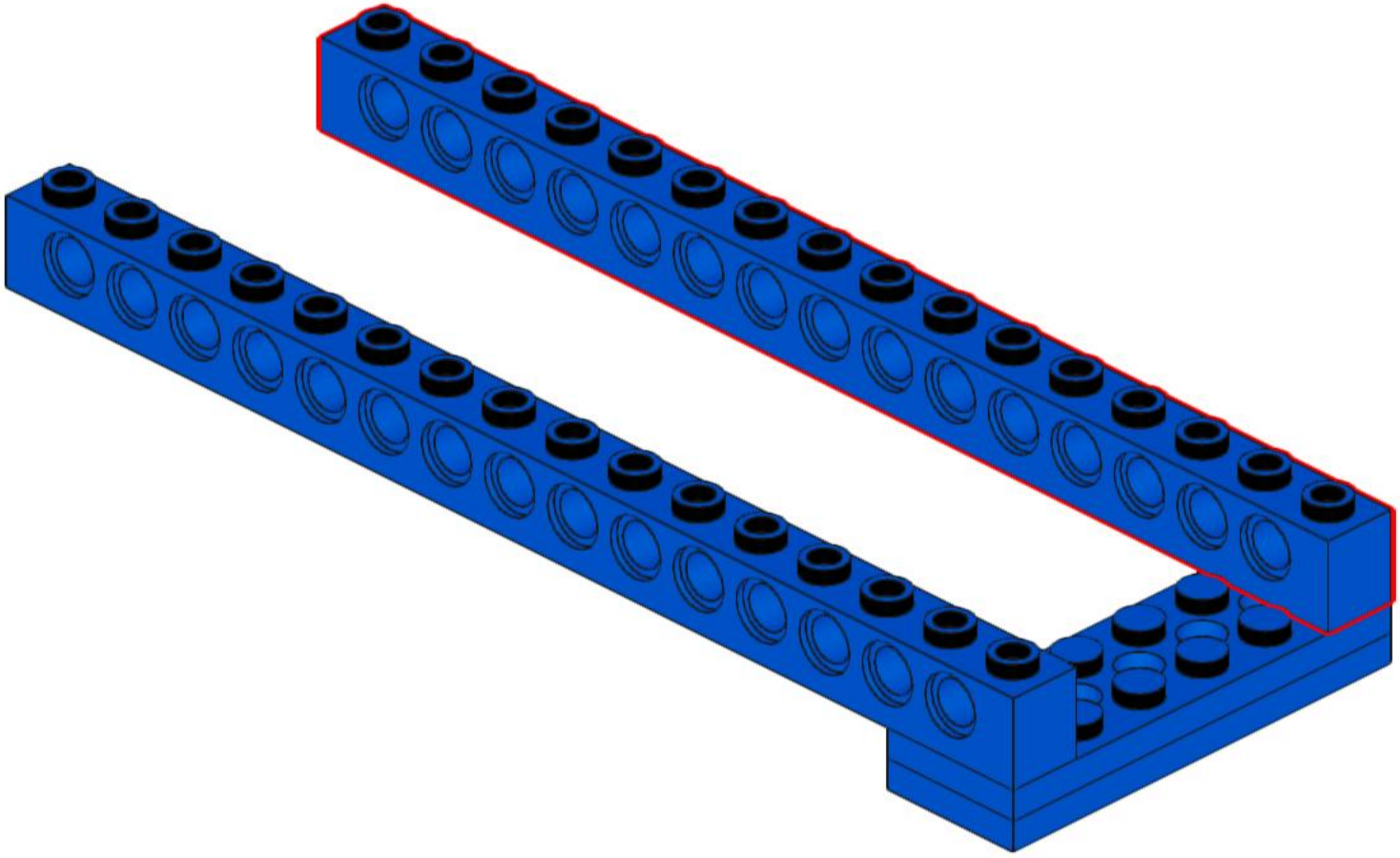

15

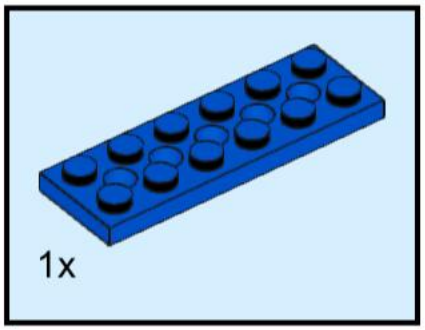

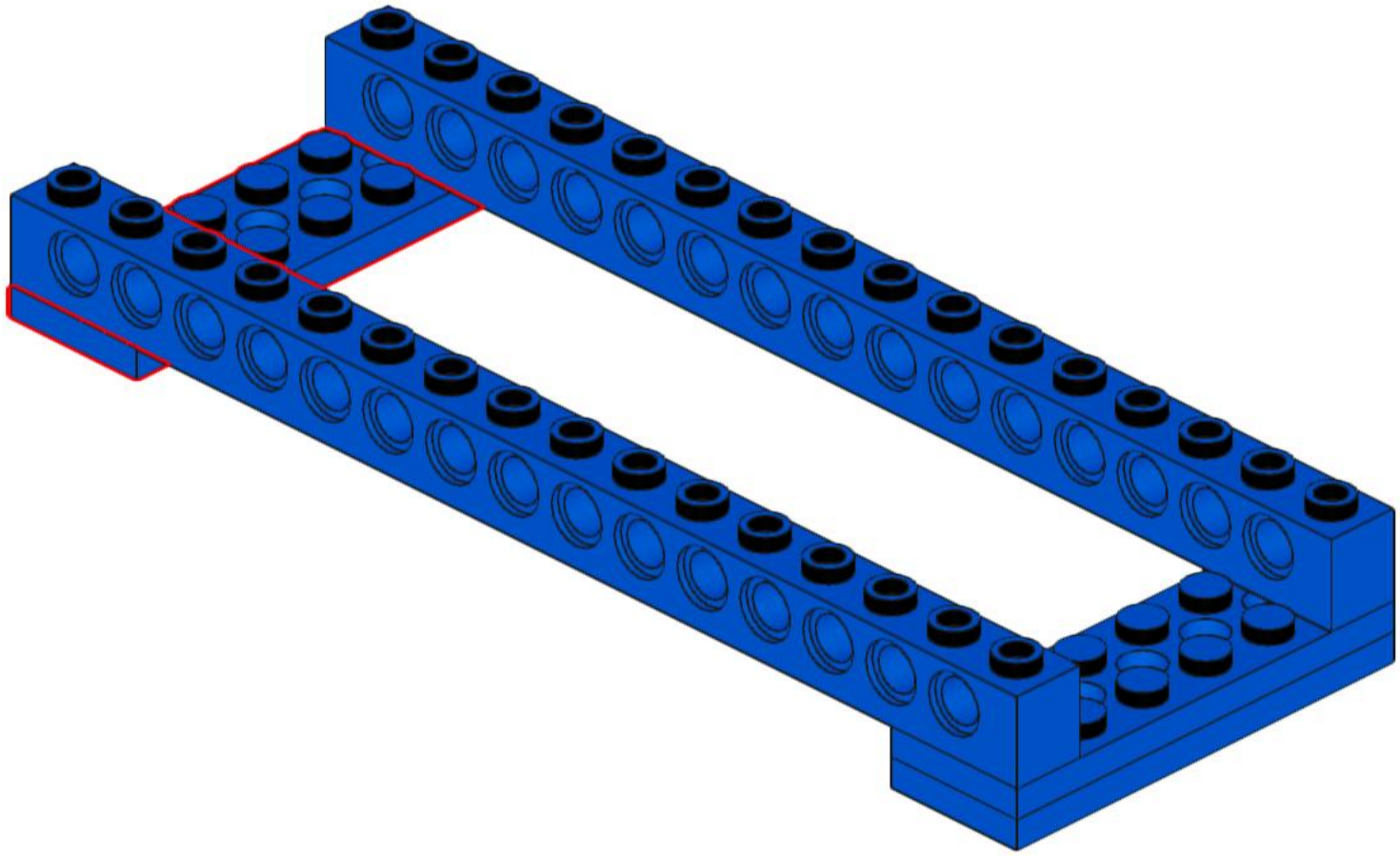

16

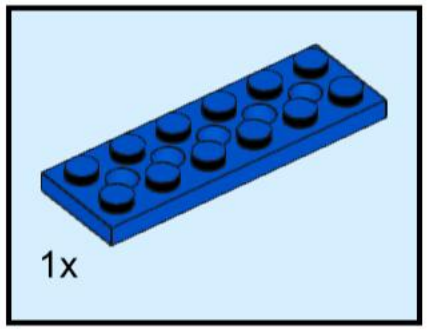

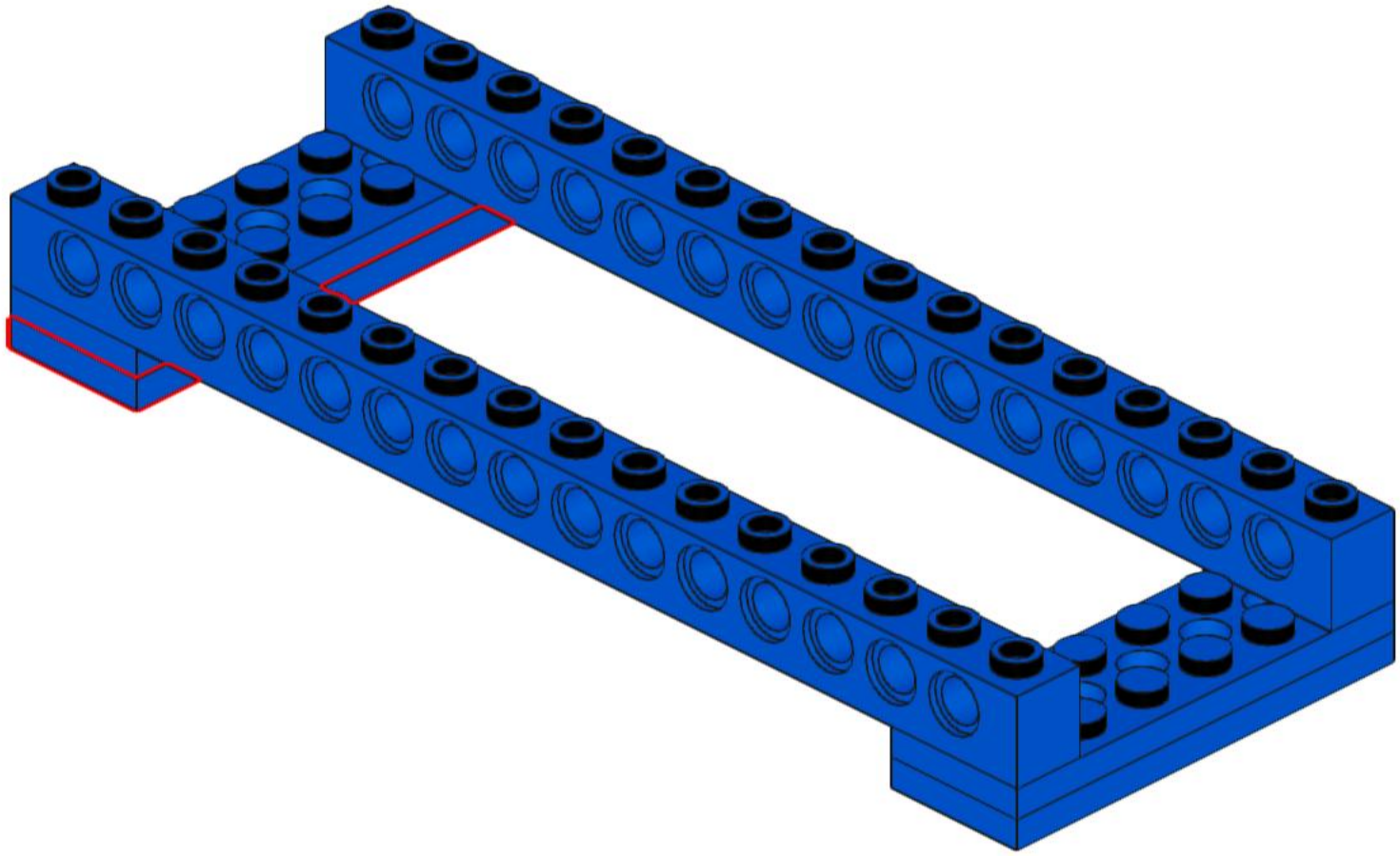

17

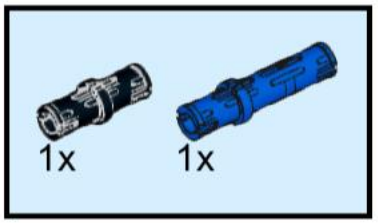

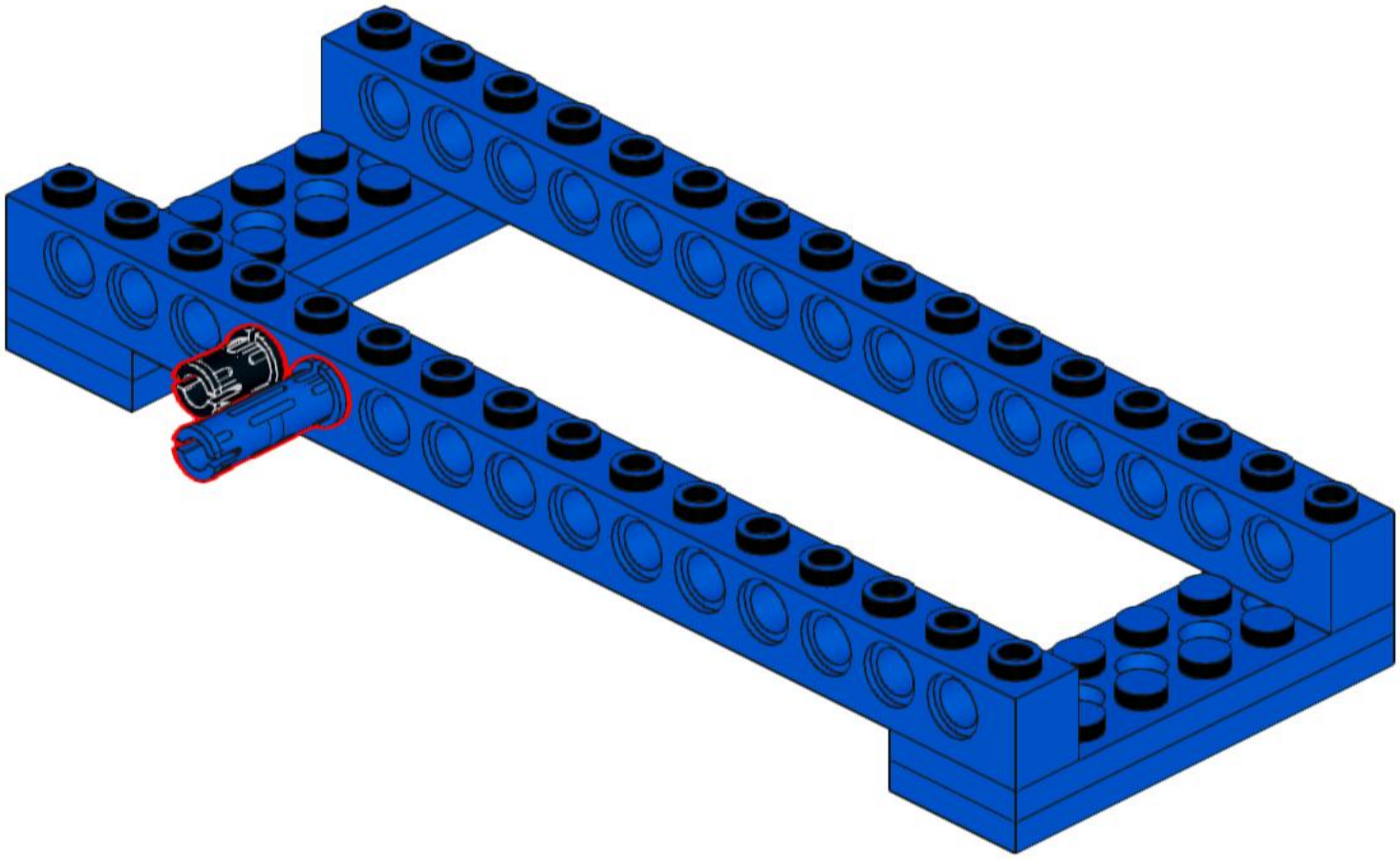

18

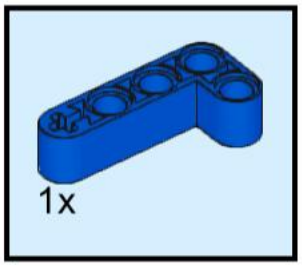

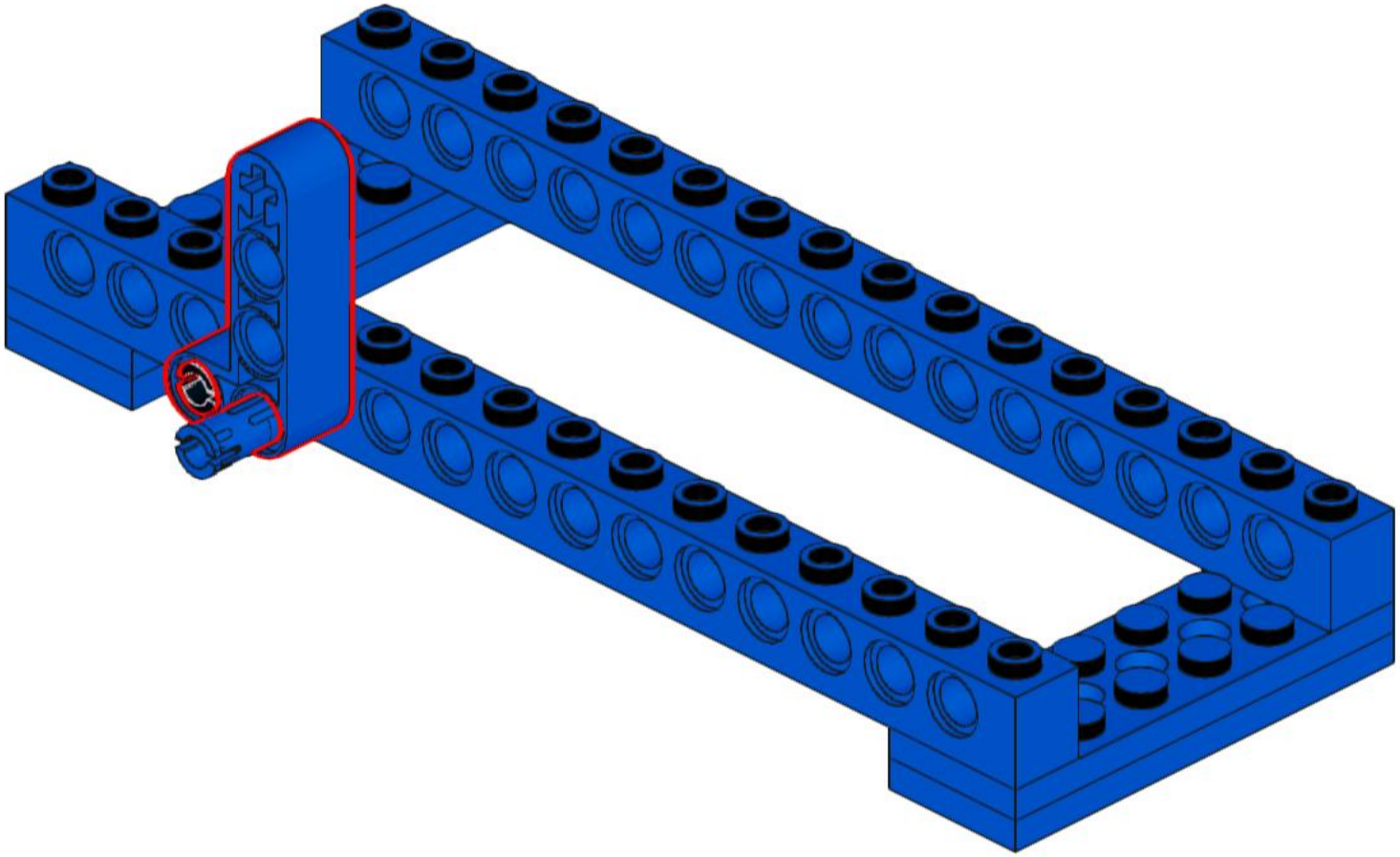

19

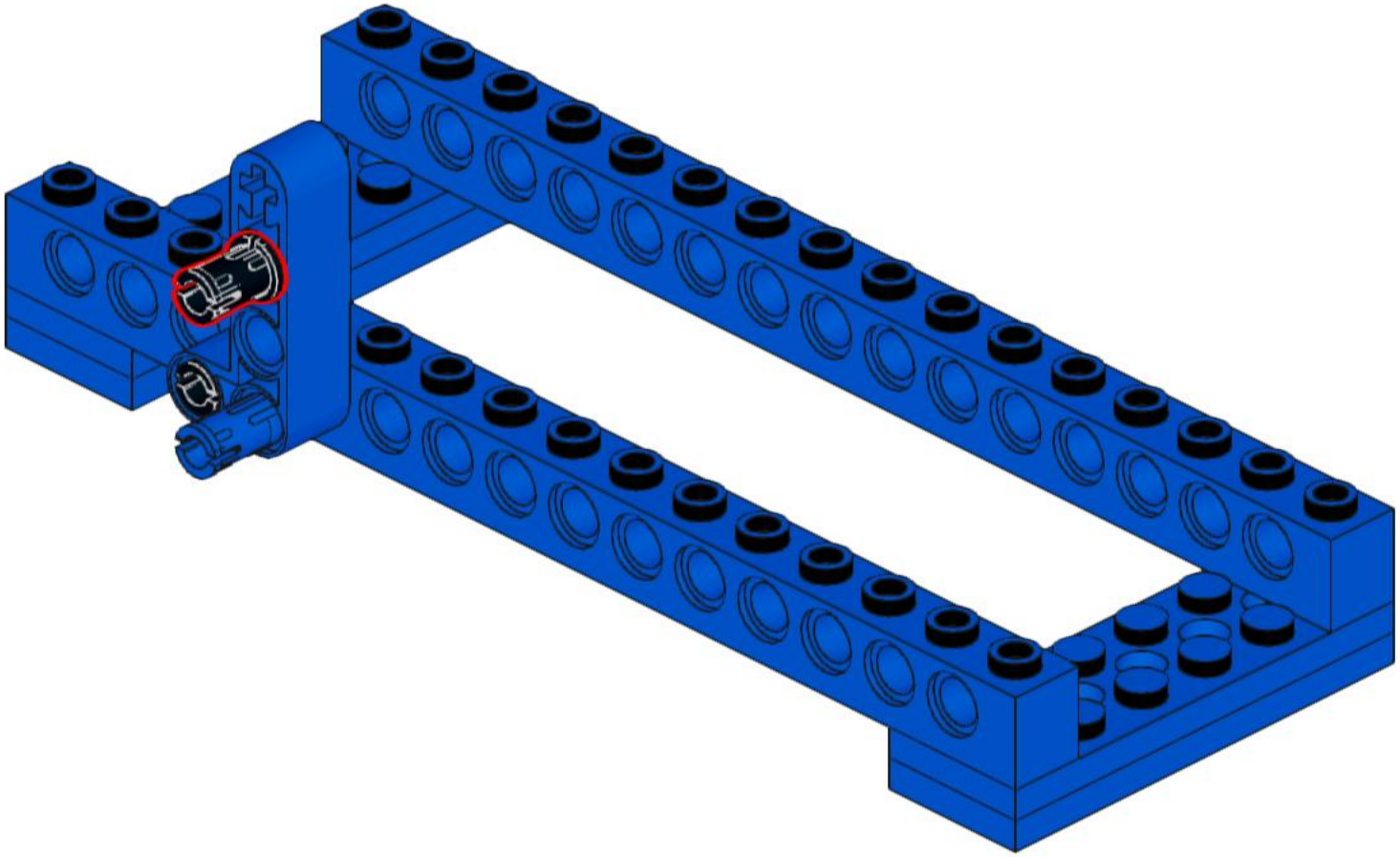

20

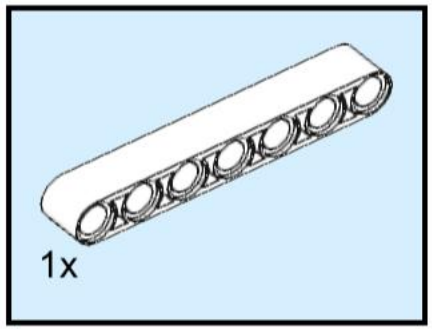

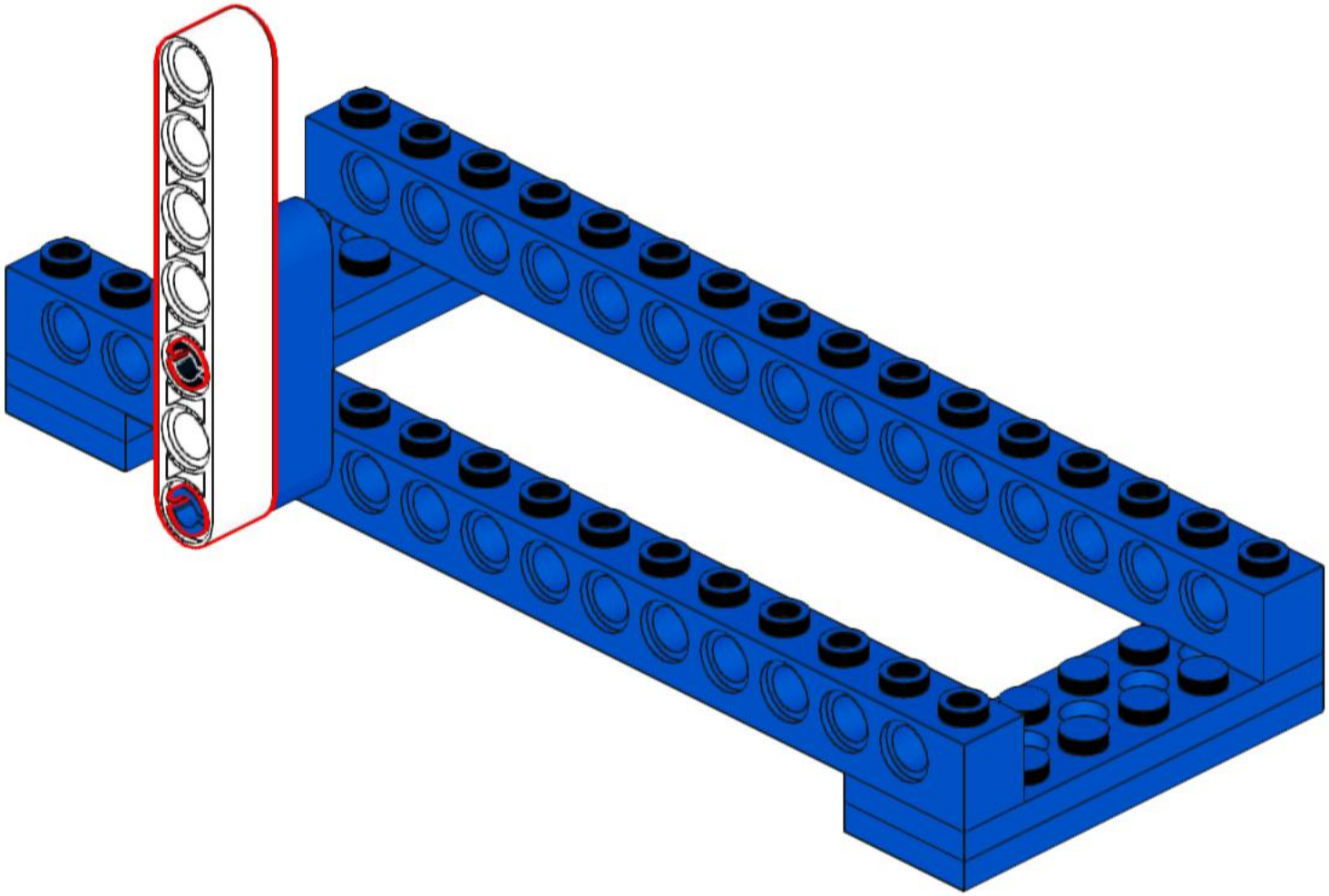

21

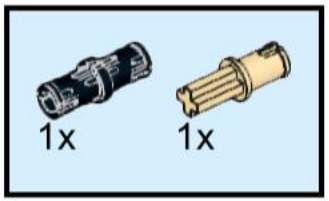

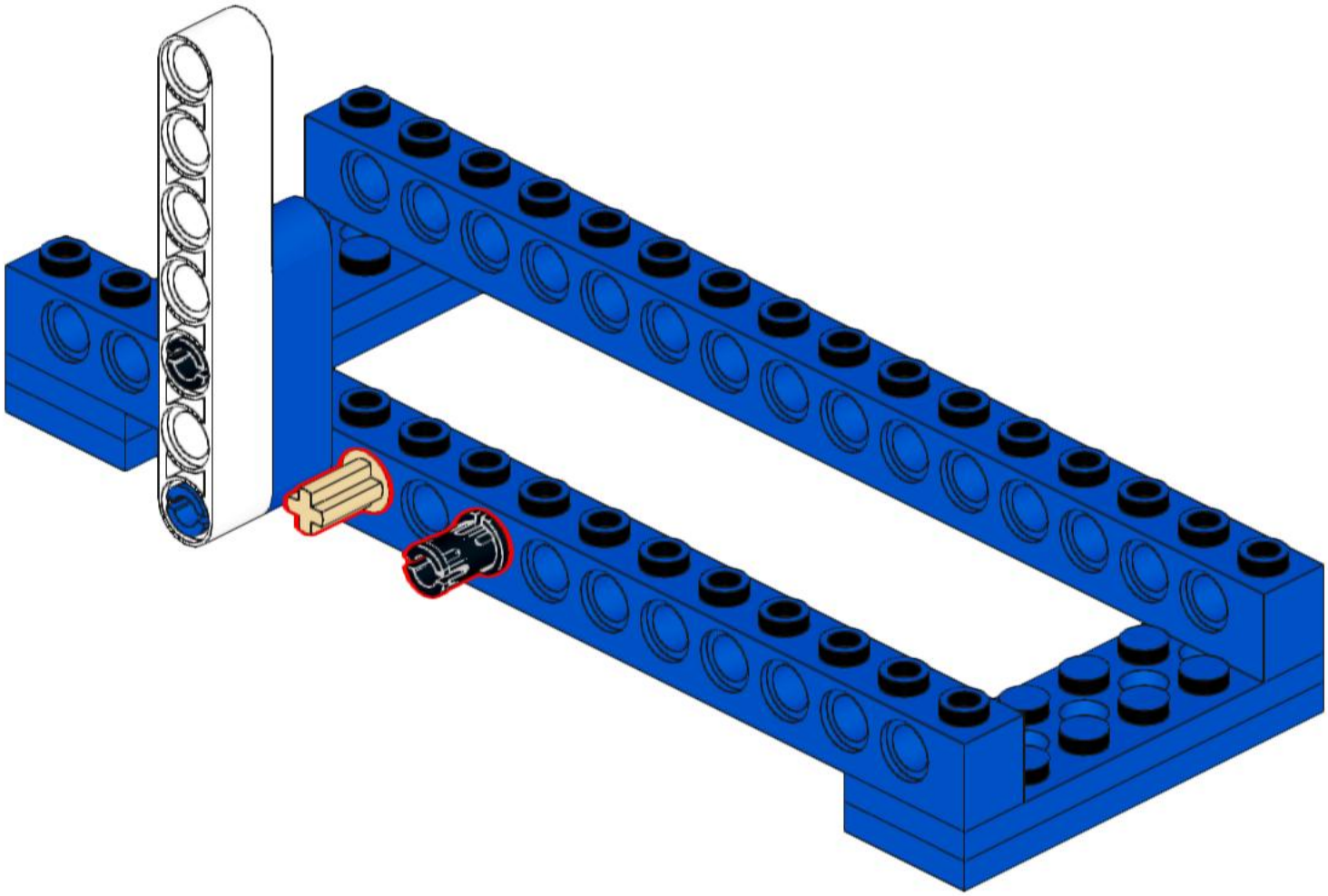

22

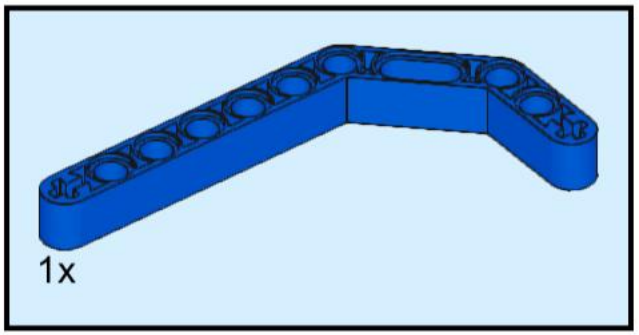

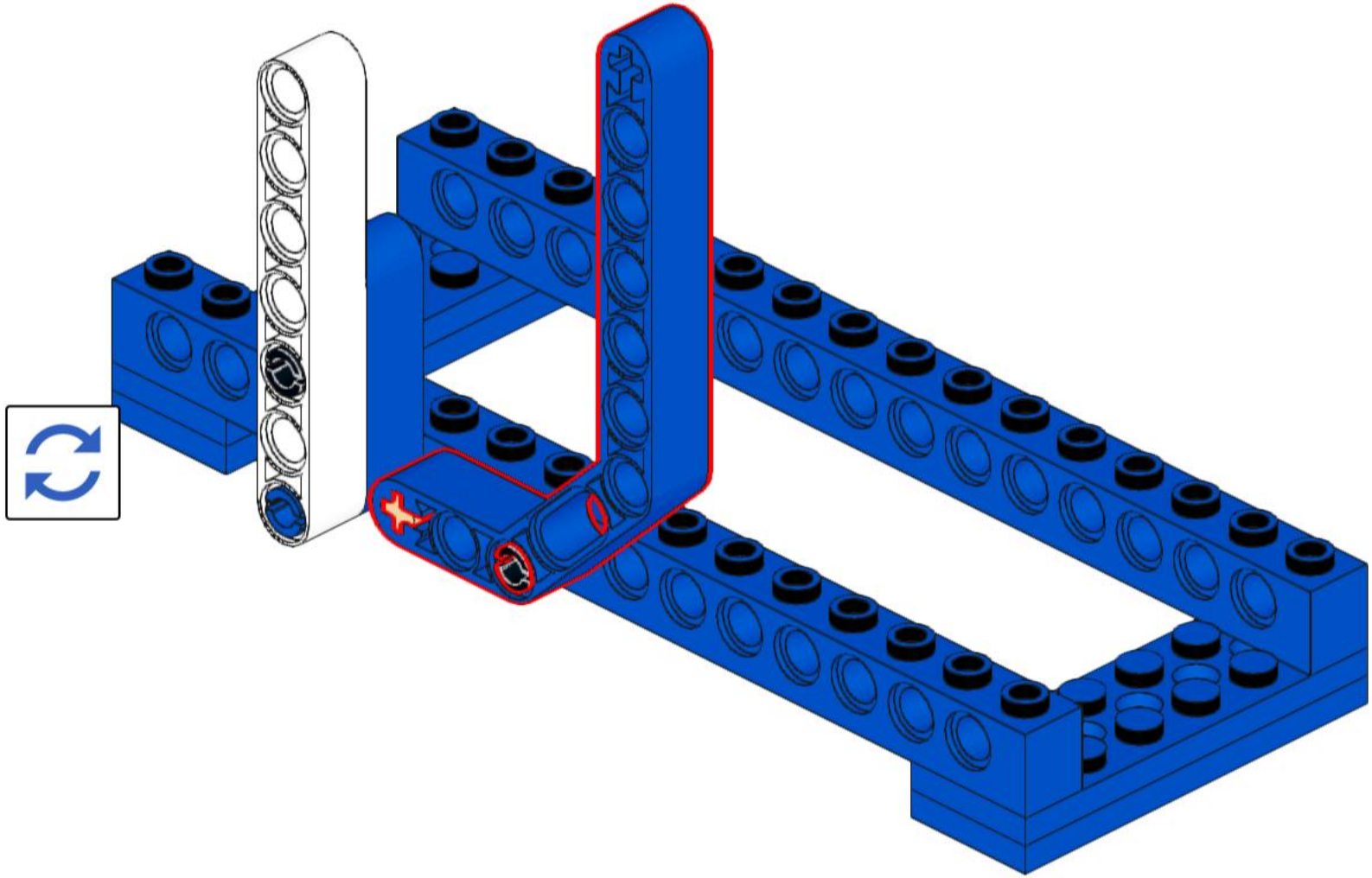

23

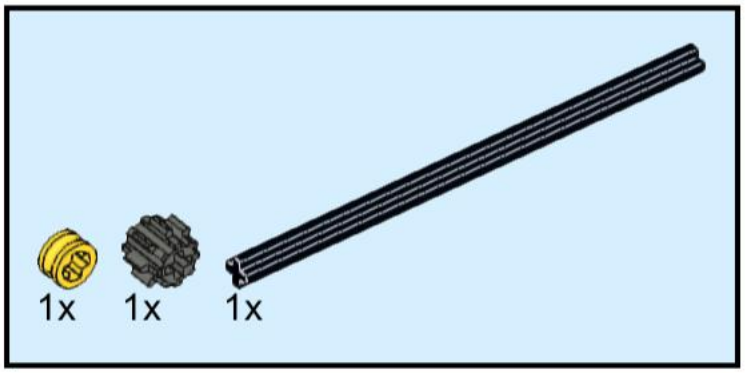

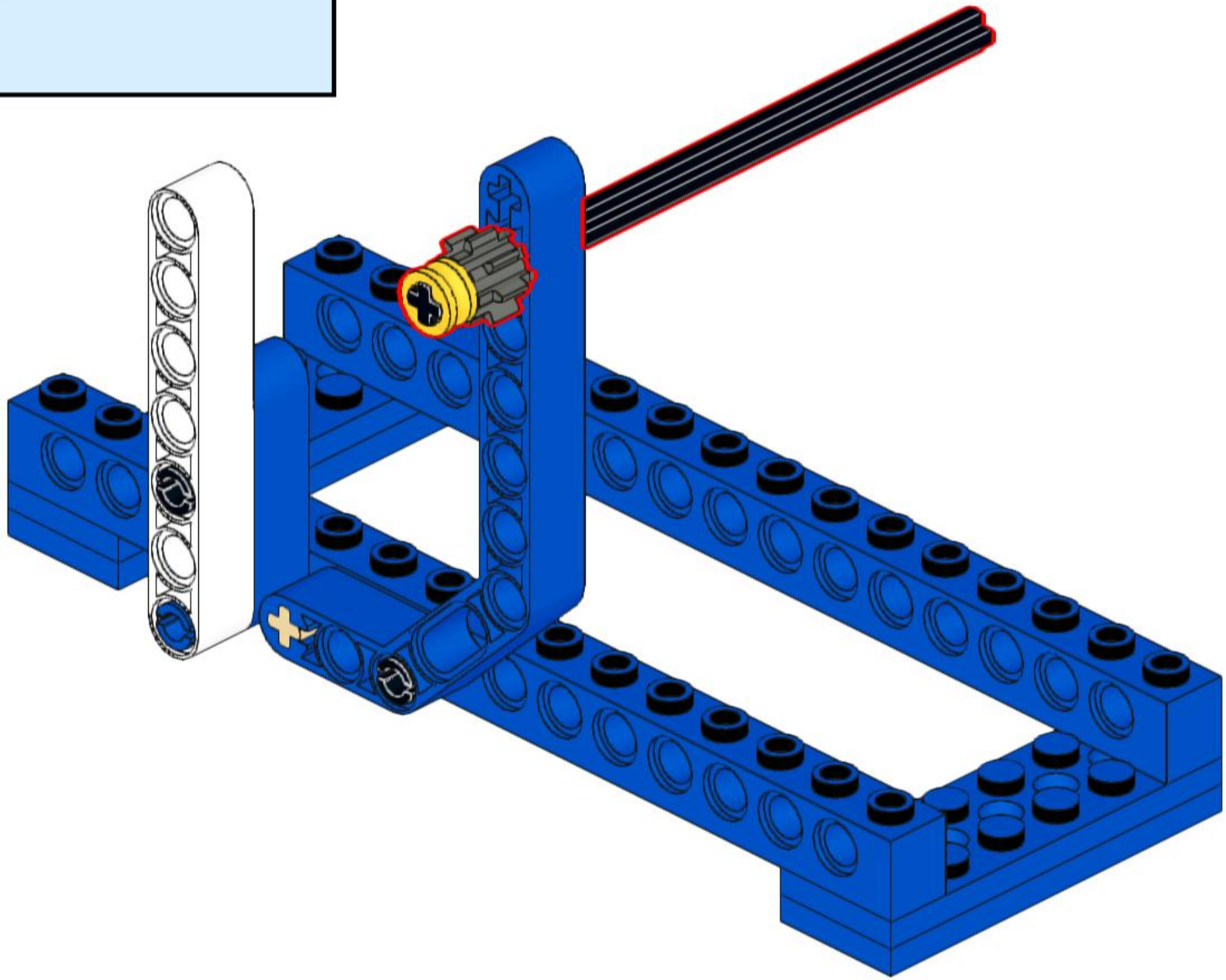

24

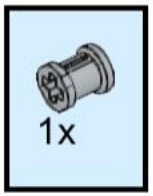

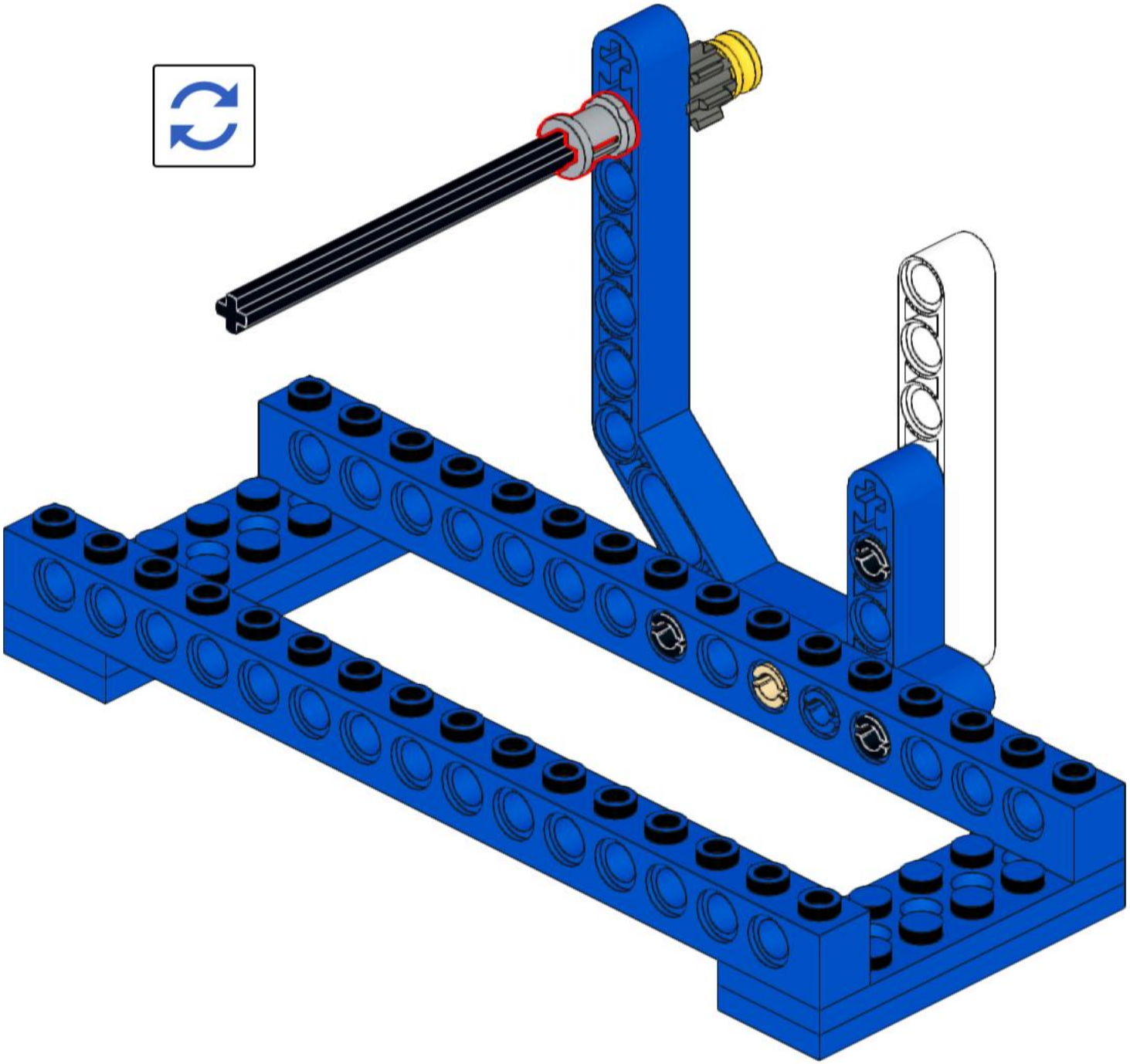

25

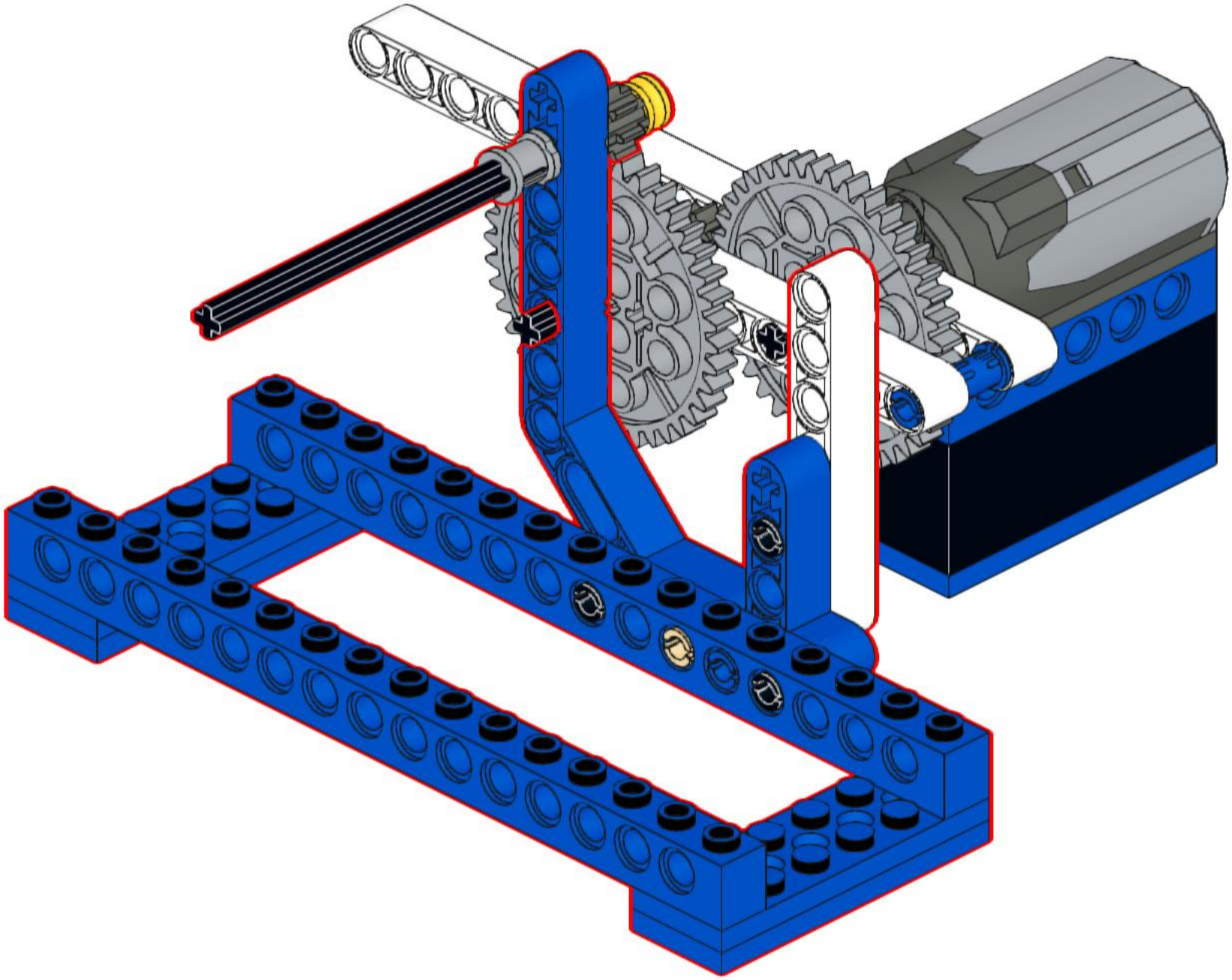

26

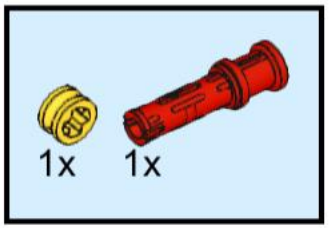

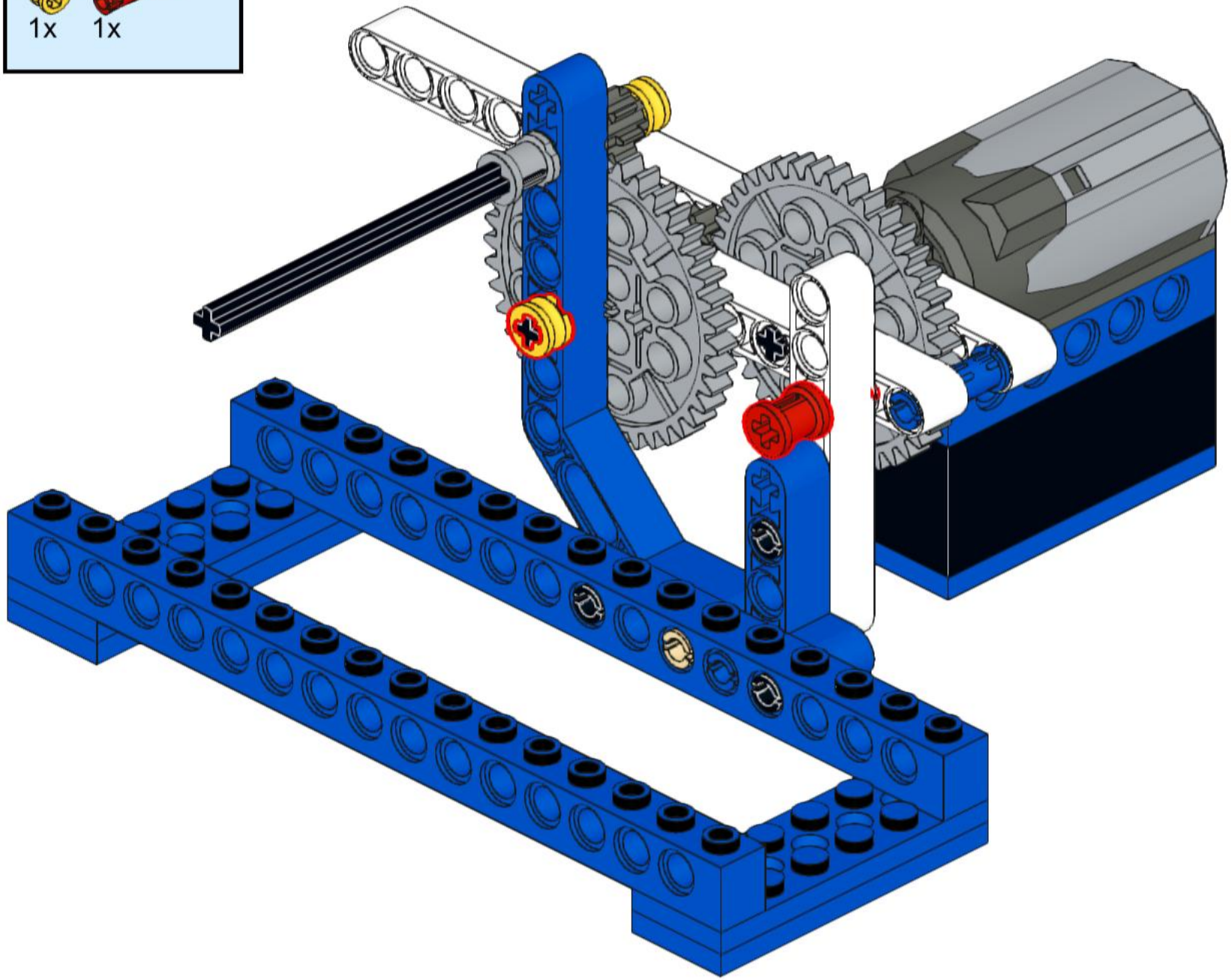

27

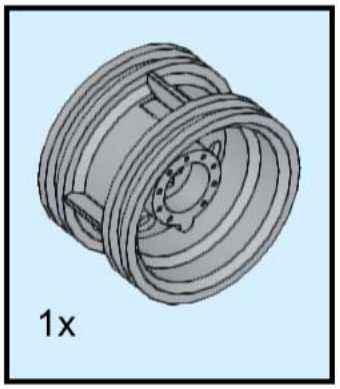

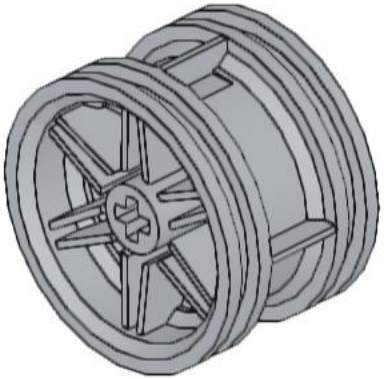

28

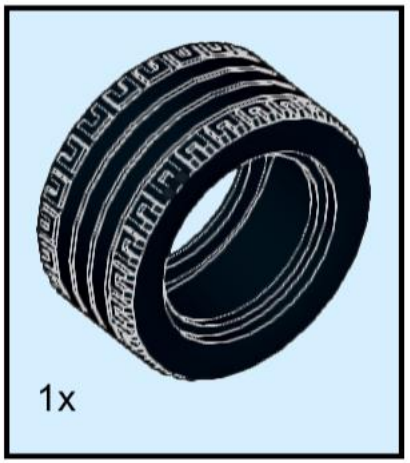

29

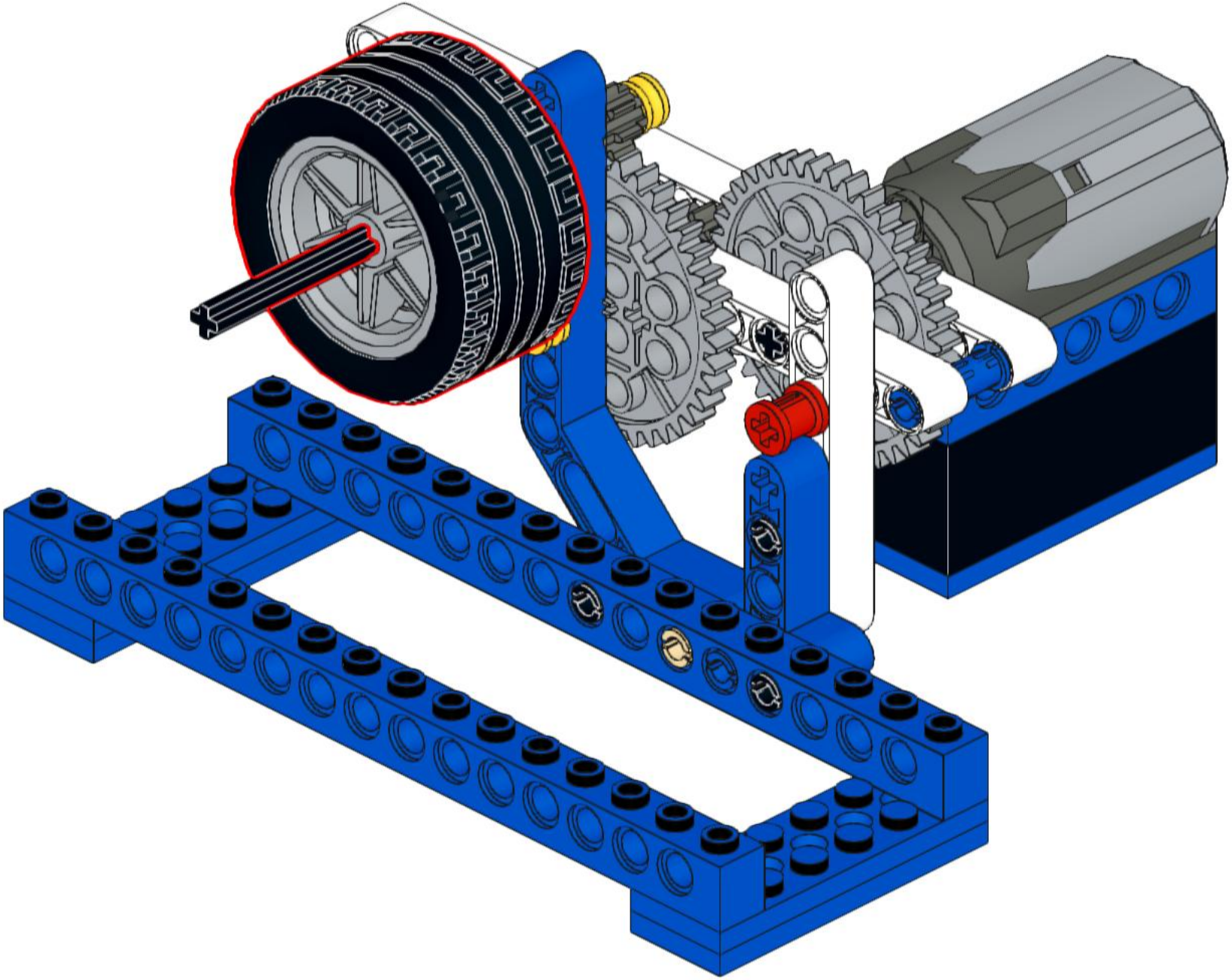

30

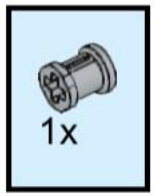

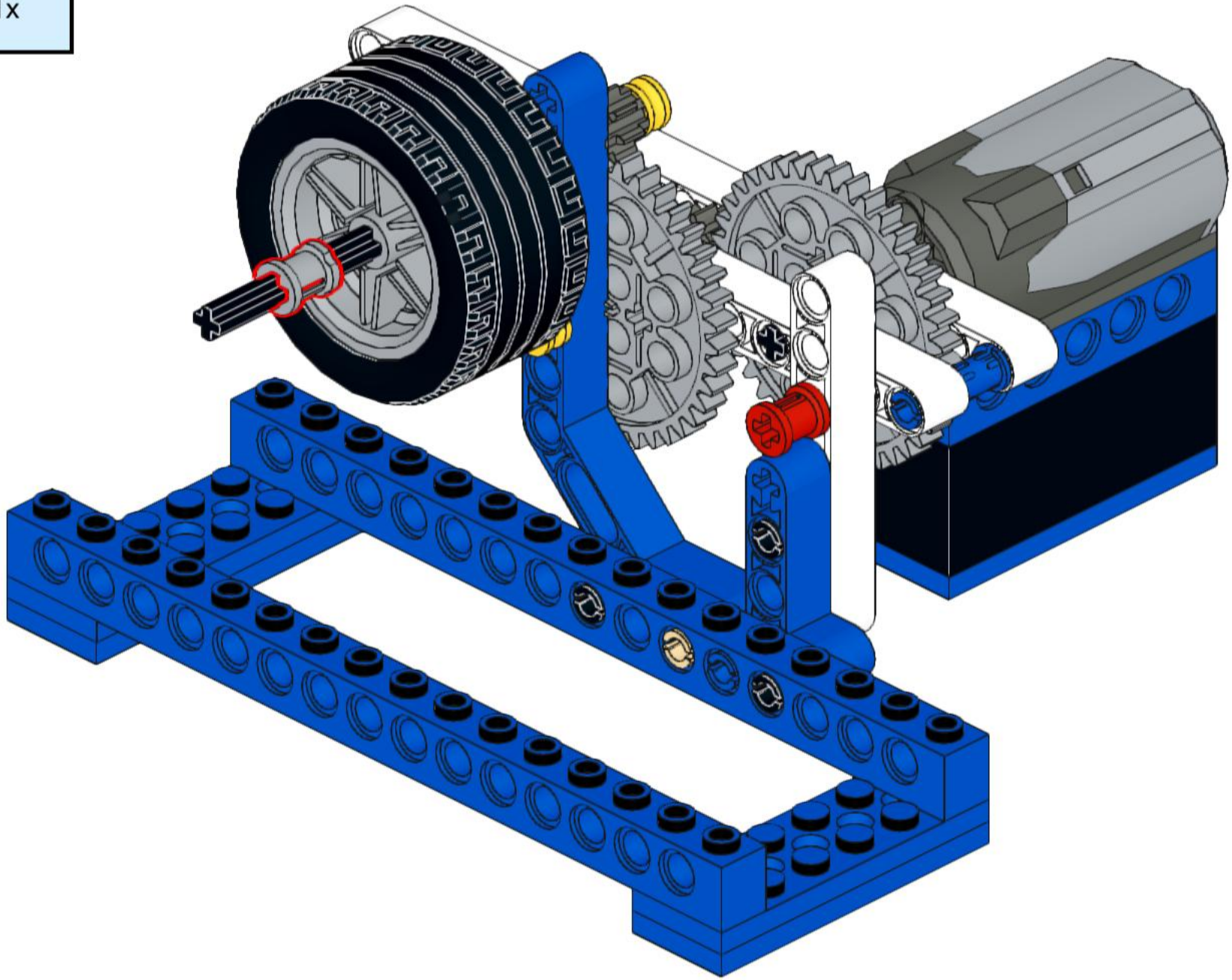

31

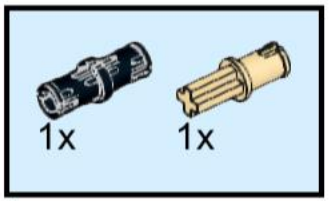

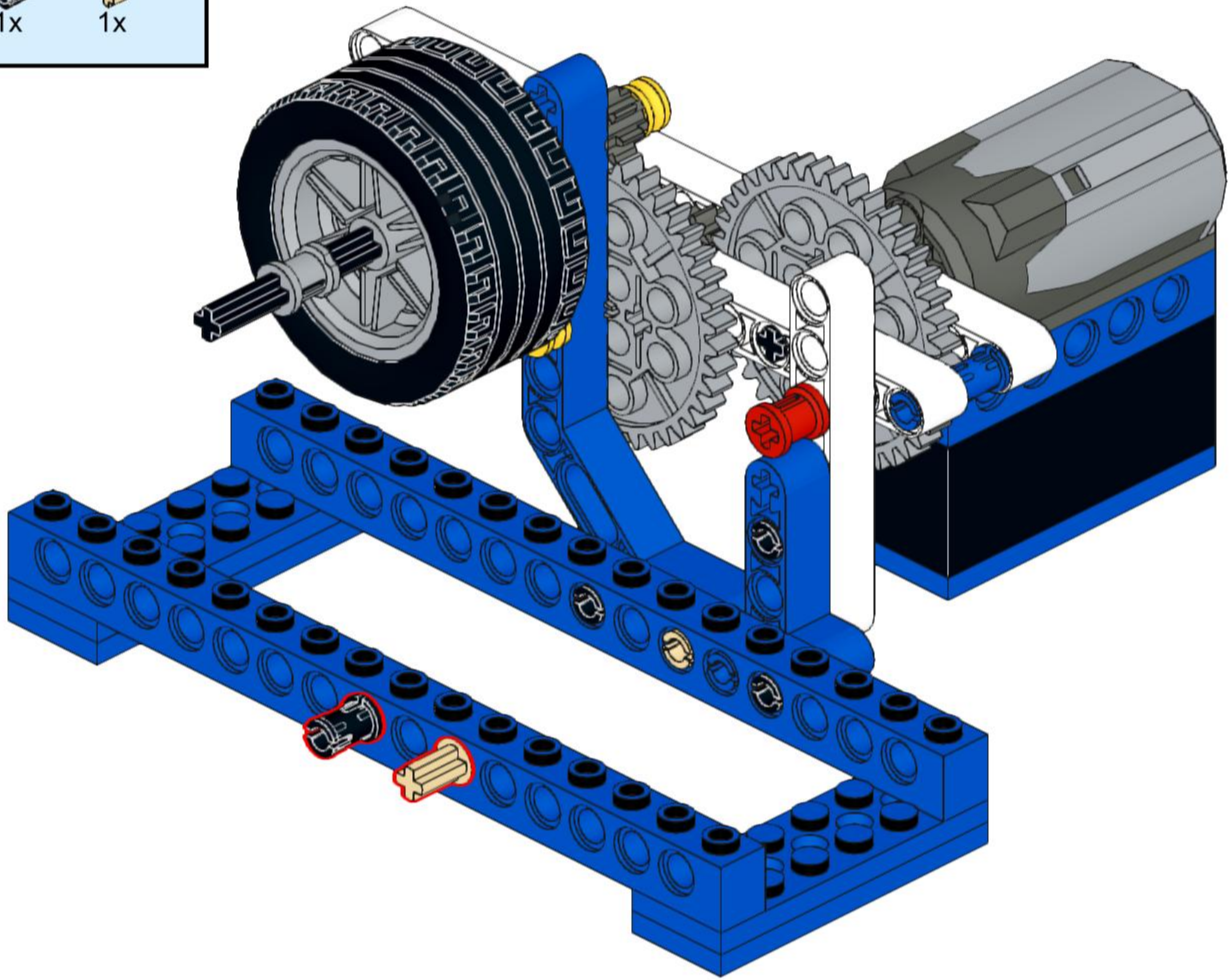

32

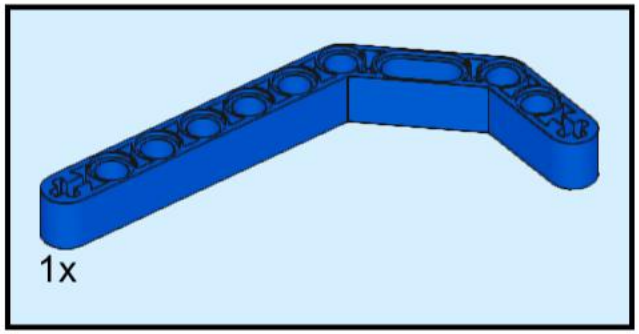

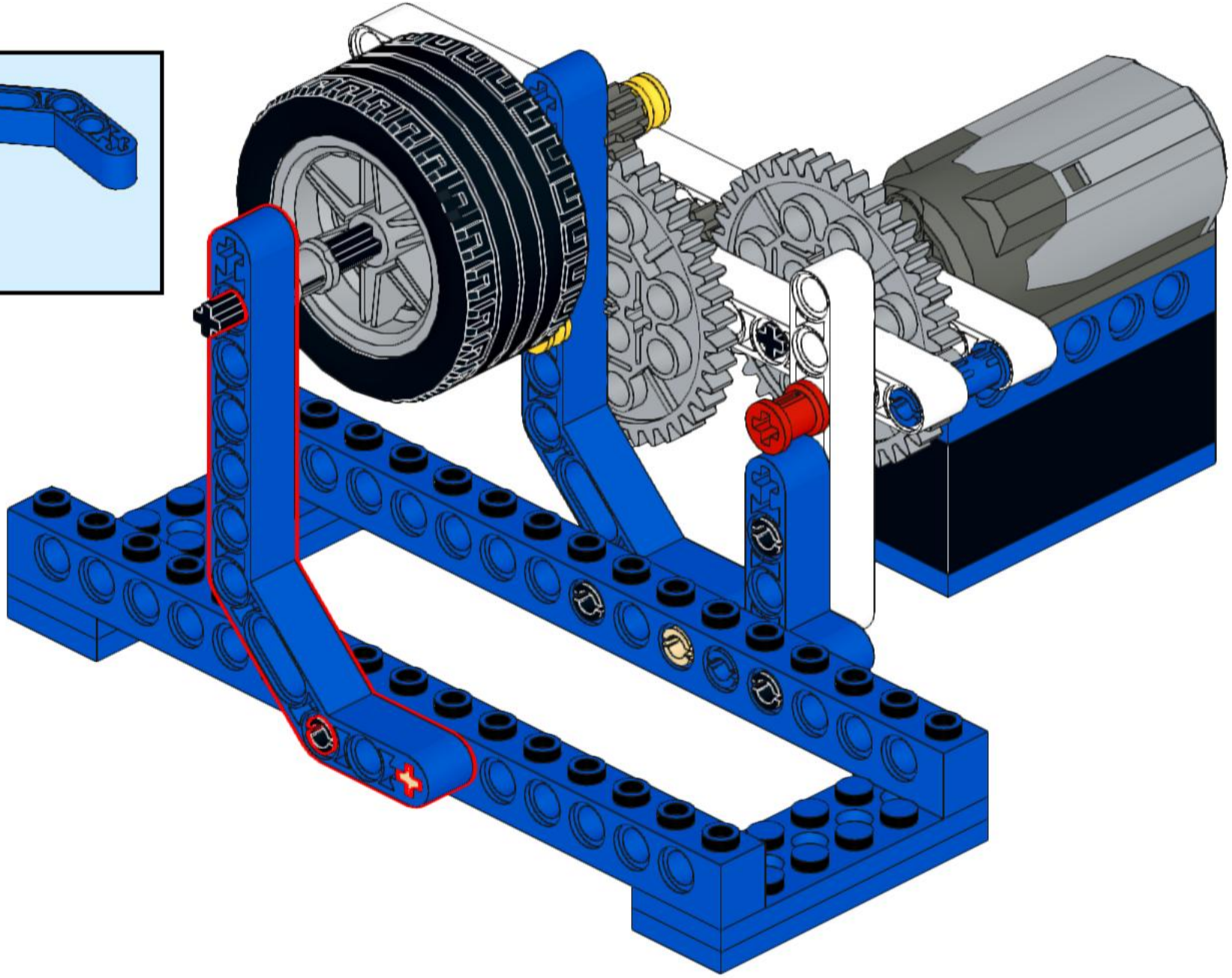

33

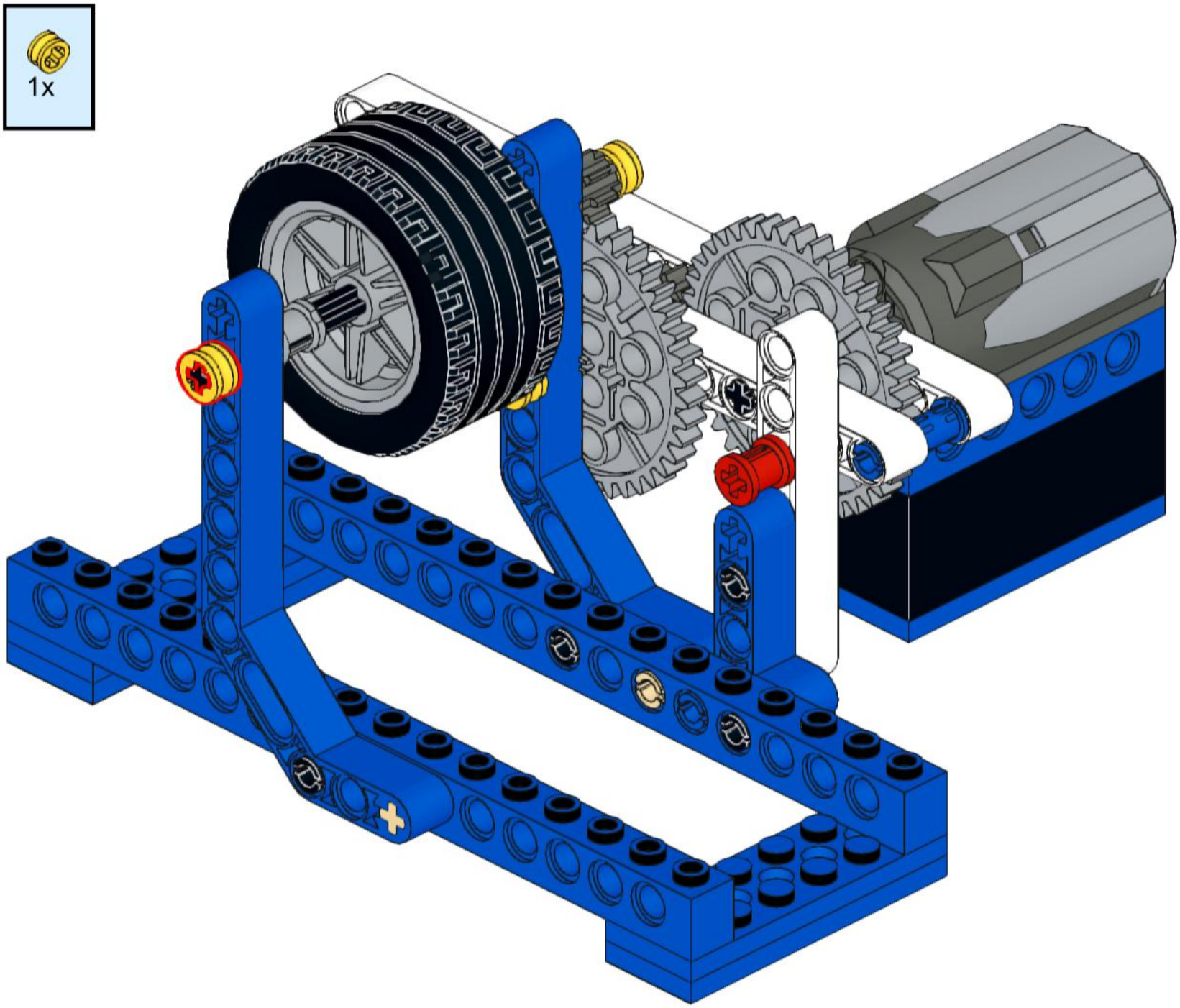

34

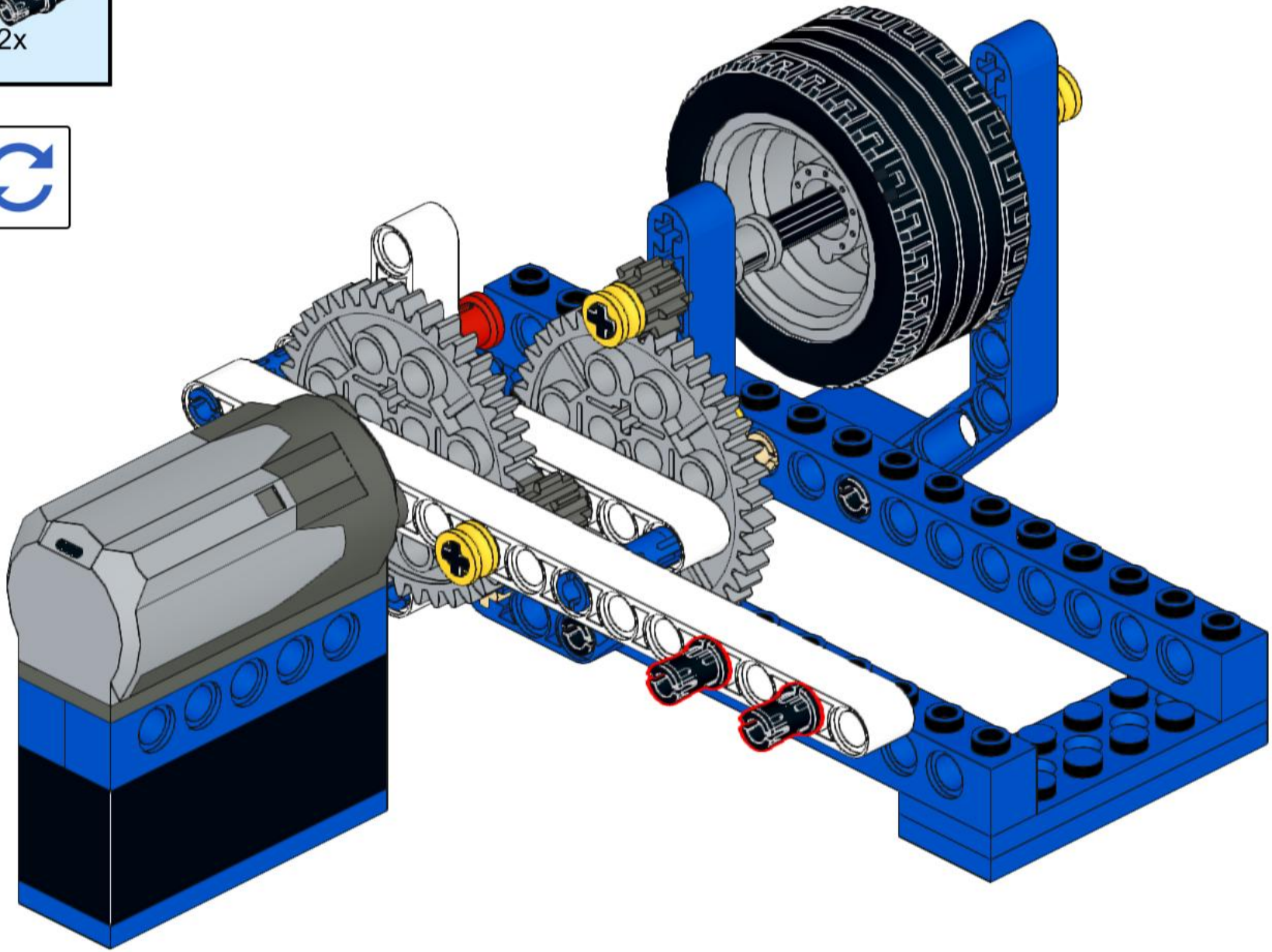
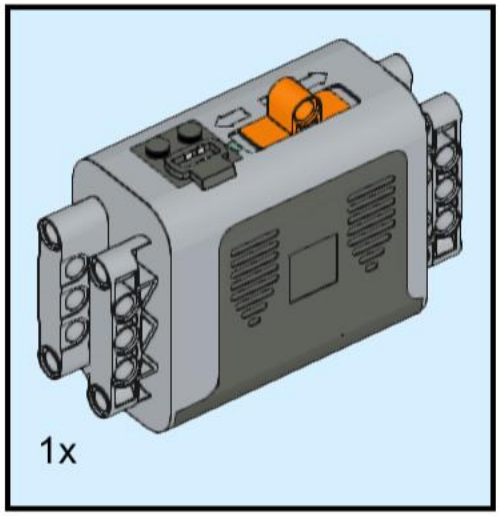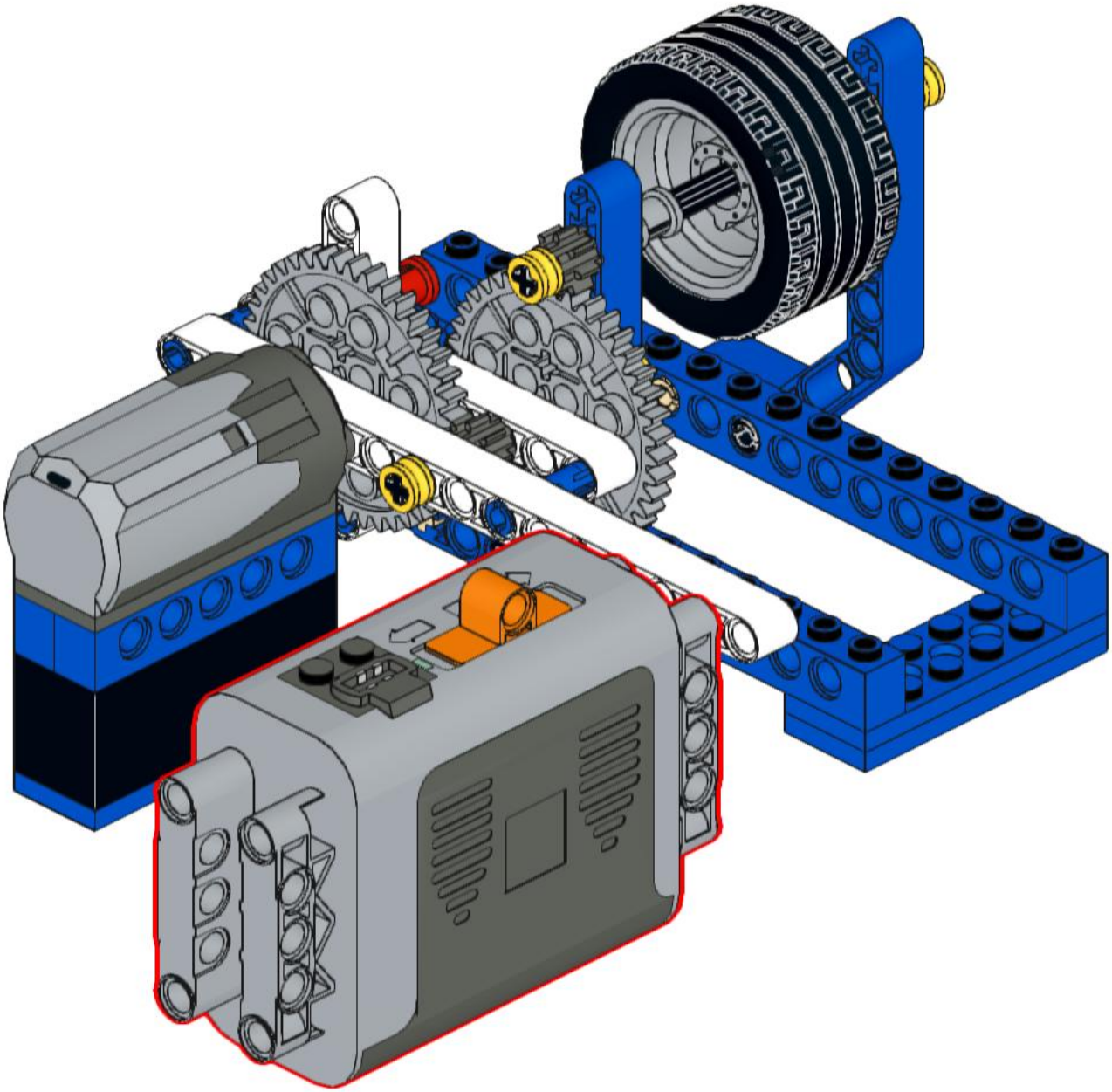
35