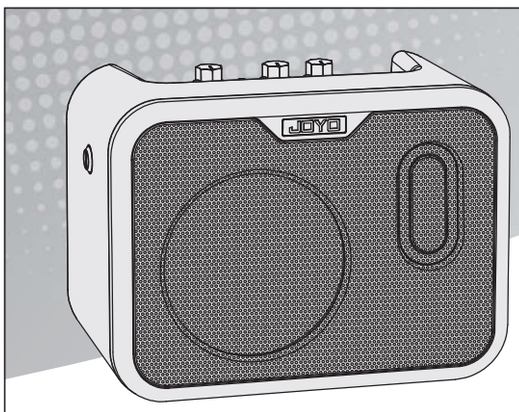

10 WATT

MICRO AMP

MA-10A
MA-10B
MA-10E

Owner's Manual

JOYO
FEEL JOYO ENJOY MUSIC

Thank you for purchasing this product!
In order to use this product properly and safely, please read this owner's manual carefully before operating this product, and keep it for future reference.

SAFETY INSTRUCTIONS:

- Do not expose it to extremely hot, humid, dusty areas, magnetic field or areas cause heavy vibration, otherwise it may malfunction.
- Clean only with a clean dry cloth.
- Do not block any of the ventilation openings. Install in accordance with the manufacturer’s instructions.
- Protect the power cord from being walked on and pinched particularly at plugs, convenience receptacles and at the point where they exit from the unit.
- Use the attached power adapter only.
- Unplug this unit during thunderstorm, lightning or if it is not in use for a long time.

IMPORTANT NOTES:
This product is produced according to strict product specifications and supposed to be used in specific areas. If you purchase it online, by mail order or telesales, please verify whether your area is authorized to use this product or not.

WARNING:
It’s dangerous to use this product in any unverified areas and you will no longer enjoy the factory warranty. Besides, please keep your invoice for after-sales service.

PRODUCT INTRODUCTION:
MA series is specially designed for different instruments, including 3 multifunctional amps for 3 instruments, that is, MA-10A amp for acoustic-electric guitar, MA-10B for electric bass and MA-10E for electric guitar.
MA series features Gain control knob, Tone control knob and one channel or tone mode switch, ensuring different instruments can adjust the tone comprehensively. You can also install the batteries first and use MA series in the open air. As MA series is compact and portable, plus the Aux In Jack, which guarantees pleasant enjoyment out of music while playing your instruments. MA series meets all your expression needs no matter you own guitar, acoustic-electric guitar or electric bass.

PARTS NAMES:

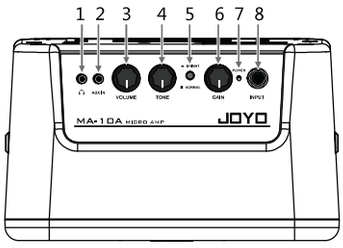

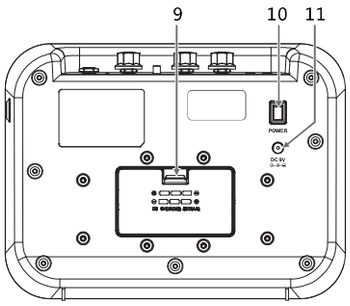

1. **Headphone Output Jack:** it’s a 3.5mm stereo output jack, the loudspeaker mutes automatically when it connects to the headphones.
2. **AUX In Jack:** you can use an audio cable to connect with the Aux In Jack for playing accompaniment and enjoying music.
3. **Master volume knob:** turn it clockwise, the volume will be turned up, turn it counterclockwise, the volume will be turned down.
4. **Bright knob:** turn it clockwise, the bright will be turned up, turn it counterclockwise, the bright will be turned down.
5. **[MA-10A]---BRIGHT/NORMAL Channel Switch:** this switch is the select switch for the BRIGHT and NORMAL Channels, its default Channel is NORMAL, when the NORMAL Channel is chosen, the tone of the acoustic-electric guitar can be recovered, and you can increase high frequency and brightness when you switch it to Bright Channel.
   [MA-10B]---DRIVE/NORMAL Channel Switch: this switch is the select switch for the DRIVE and NORMAL Channels, its default Channel is NORMAL, when the NORMAL Channel is chosen, the tone of the electric bass can be recovered, and you can obtain warm overdrive tone when you switch it to Drive Channel.
   [MA-10E]---OD/CLEAN Channel Switch: this switch is the select switch for the OD and CLEAN Channels, its default Channel is CLEAN, when the CLEAN Channel is chosen, the tone of the electric guitar can be recovered, and you can obtain hard Distortion tone when you switch it to OD.
6. **Gain control knob:** turn it clockwise, the Gain will be turned up, turn it counterclockwise, the Gain will be turned down.
7. **Power indicator:** the power indicator becomes red when the power switch is switched on.
8. **Input Jack:** it’s a 6.35mm unbalanced Input Jack, use a music instrument cable to connect your instruments (MA-10A: acoustic-electric guitar/MA-10B: bass/MA-10E: electric guitar) to it.
9. **Battery compartment:** install 6 x AA size batteries in the battery compartment.
10. **Power switch:** it starts to work once the power switch is turned on, please turn it off when not in use.
11. **Power Input Jack:** use the attached power adapter and connect it to the power Input Jack, this Jack is DC 9V, center minus.

How to connect?

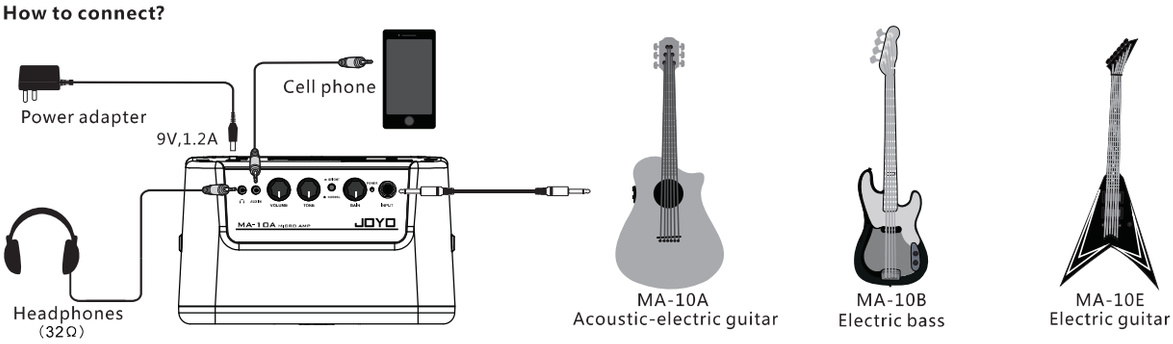

Package content: MA-10 x 1 Power adapter x 1 Owner's manual x 1

JOYO TECHNOLOGY CO., LTD
Address: 2/F, Lushi Industry Building, 28th District, Bao'an, Shenzhen, 518101 China.
www.joyoaudio.com Email:info@joyoaudio.com Tel: 0086-755-29765381

JOYO Technology is committed to guarantee the highest quality standards. All Technical Parameters or pictures are only for your information, subject to the actual products.

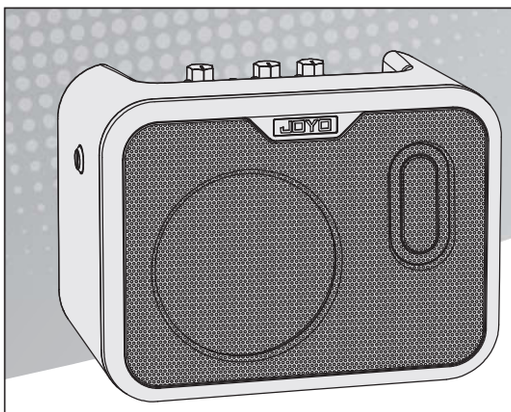

10 WATT

初心者向けベース練習用アンプ

MA-10B

JOYO

FEEL JOYO ENJOY MUSIC

取扱説明書

感謝の意と注意喚起!

このたびはJOYO製品をお買い上げいただき、誠にありがとうございます。製品を安全かつ適切にご使用いただくために、使用前にかならず本説明書をよくお読みください。また、将来の参照に備えて大切に保管してください。

使用上の注意：

● 高温、多湿、ほこりの多い場所、極端に汚れた場所、強い振動のある場所、磁場の近くでは、本製品の使用をお控えください。これらの環境下でご使用になると、機器の故障を引き起こす可能性があります。
● 清掃の際は、必ず清潔で乾いた布のみを使用してください。
● いかなる換気口もふさがないでください。設置の際は、メーカーの指示に従ってください。
● 電源コードを踏んだり、挟まれたりしない場所に設置してください。特に、プラグ、コンセント、および機器からコードが出ている部分には注意が必要です。
● ご使用の安全のため、付属の純正電源アダプターのみを使用してください。
● 雷雨時、または長期間使用しない場合は、必ず電源プラグをコンセントから抜いてください。

重要なお知らせ：

● 本製品は厳格な製品仕様と電圧条件に基づいて製造されており、特定の地域でのみご使用いただけます。ネット購入、通信販売、または電話販売を通じてご購入の場合は、お客様のお住まいの地域で本製品が利用可能かどうか事前にご確認ください。
● 未確認の地域で本製品を使用することは危険であり、メーカーまたは販売店の保証対象外となります。また、メーカーまたは販売店の保証をお受けいただくには、購入の証拠として領収書を必ず保管してください。領収書がない場合は保証の対象となりません。

製品紹介：

MA-10Bは、エレキベース専用の小型練習用アンプで、初心者の方の自宅での静音練習に最適です。電池を入れることで持ち運びが可能となり、屋外での使用もできます。コンパクトなボディで携帯性に優れています。Bluetooth機能は搭載しておりませんが、優れた補助入力端子を備えており、音楽プレイヤーなどの外部音源を接続して音楽をお楽しみいただけます。
（電池は付属しておりません。）

各部品名称および機能：

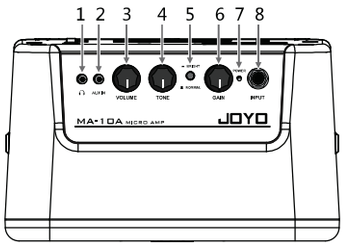

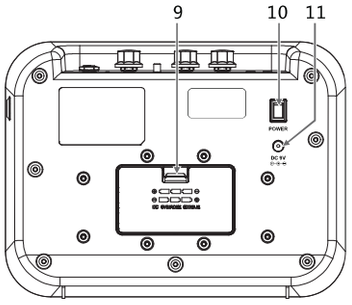

1. ヘッドフォン出力ジャック： 3.5mmステレオ出力ジャックです。ヘッドフォンを接続すると、スピーカーは自動的にミュートになります。
2. AUX IN ジャック： 外部音源入力端子です。オーディオケーブルで接続し、伴奏の再生や音楽鑑賞にご利用いただけます。
3. マスターボリュームつまみ： 全体の出力音量を調節するつまみです。時計回りに回すと音量が上がり、反時計回りに回すと音量が下がります。
4. ブライトネスつまみ（音色明るさ調節つまみ）： 音色の明るさ（高音成分）を調節するつまみです。時計回りに回すと明るさが増し、反時計回りに回すと明るさが減ります。
5. DRIVE/NORMALチャンネル切替スイッチ： このスイッチはDRIVEチャンネルとNORMALチャンネルを選択する切替スイッチです。デフォルトの状態はNORMALチャンネルです。NORMALチャンネルを選択すると、エレキベースの音色をクリアに再現します。スイッチを押してDRIVEチャンネルに切り替えると、豊かで歪んだオーバードライブ音色を得ることができます。
6. ゲイン調節つまみ： 音色のゲイン（入力感度）を調節するつまみです。時計回りに回すとゲインが上がり、反時計回りに回すとゲインが下がります。
7. 電源インジケーター： デバイスの電源スイッチをオンにすると、この電源インジケーターが点灯します。
8. 入力ジャック： 6.35mmのアンバランス入力ジャックです。楽器用ケーブルを使用して、お持ちの楽器（ベース）をこのジャックに接続してください。
9. 電池ボックス： 6本のAA電池を電池ボックスに収納してご使用ください。
10. 電源スイッチ： デバイスの電源スイッチです。電源スイッチをオンにするとデバイスが動作します。使用しない場合は、電源スイッチをオフにしてください。
11. 電源入力ジャック： 付属の電源アダプターをこのジャックに接続してください。このジャックはDC 9V（プラス極：外側、マイナス極：中心）に対応しています。

接続方法：

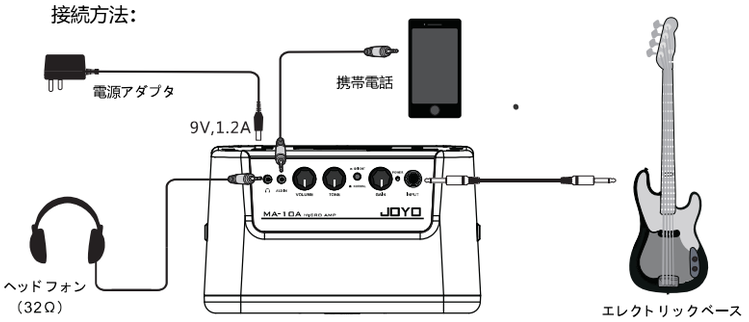

ご注意：
● 対象ユーザー：エレキベース初心者の自宅での静音練習専用に設計されており、大規模なステージパフォーマンスには適しません。本製品は10Wの低出力アンプであり、音量は業界基準に準拠しています。同出力のベースアンプと比較されることをお勧めします。

● 使用上の推奨設定：まずゲインを音割れしないレベルに調整し、次に快適な音量に調整してください。低音を適度に下げ、中音域をクリアに調整します。初心者の方は音量やゲインをいきなり最大にせず、低い設定から徐々に上げ、お持ちのエレキベースに最適なパラメーター（ベースにより入力ゲインは異なります）を見つけてください。

付属品リスト： MA-10B 本体 x1　電源アダプター x1　取扱説明書 x1

JOYO TECHNOLOGYCO.,LTD

販売店連絡用メールアドレス →　**住所:** 2/F, Lushi Industry Building, 28th District, Bao'an, Shenzhen,518101 China。
www.joyoaudio.com　**メール:** info@joyoaudio.com　**電話:** 0086-755-29765381