# *ESAME DI ABILITAZIONE ALL'ESERCIZIO VENATORIO*

## Armi

Bosnasco, Settembre 2020

# COSA DICE LA LEGGE …

## Quadro normativo

### Norme di carattere generale

- **Codice Penale**
  (art. 585, artt. dal 695 al 704)
- **Legge 110/75**
  (e successive modifiche)
- **T.U.L.P.S.**
  (artt. dal 28 al 56)

### Obblighi del cacciatore

- **Acquisto**
  Licenza di porto di fucile per uso di caccia in corso di validità
- **Detenzione** *)
  Il numero massimo di armi consentito è di 6 sportive, 3 comuni, mentre è illimitato per le armi da caccia; armi, munizioni a palla e polveri da sparo vanno denunciate all'autorità di P.S. e custodite in maniera diligente
- **Porto**
  Regolamentato dalle norme sull'attività venatoria con eccezione per il tiro a segno nei poligoni

*) D.Lgs 104/18 ha elevato a 12 il numero di armi sportive consentite

Immagine tratta da https://slideplayer.it/slide/944085/

# TIPI DI ARMI…

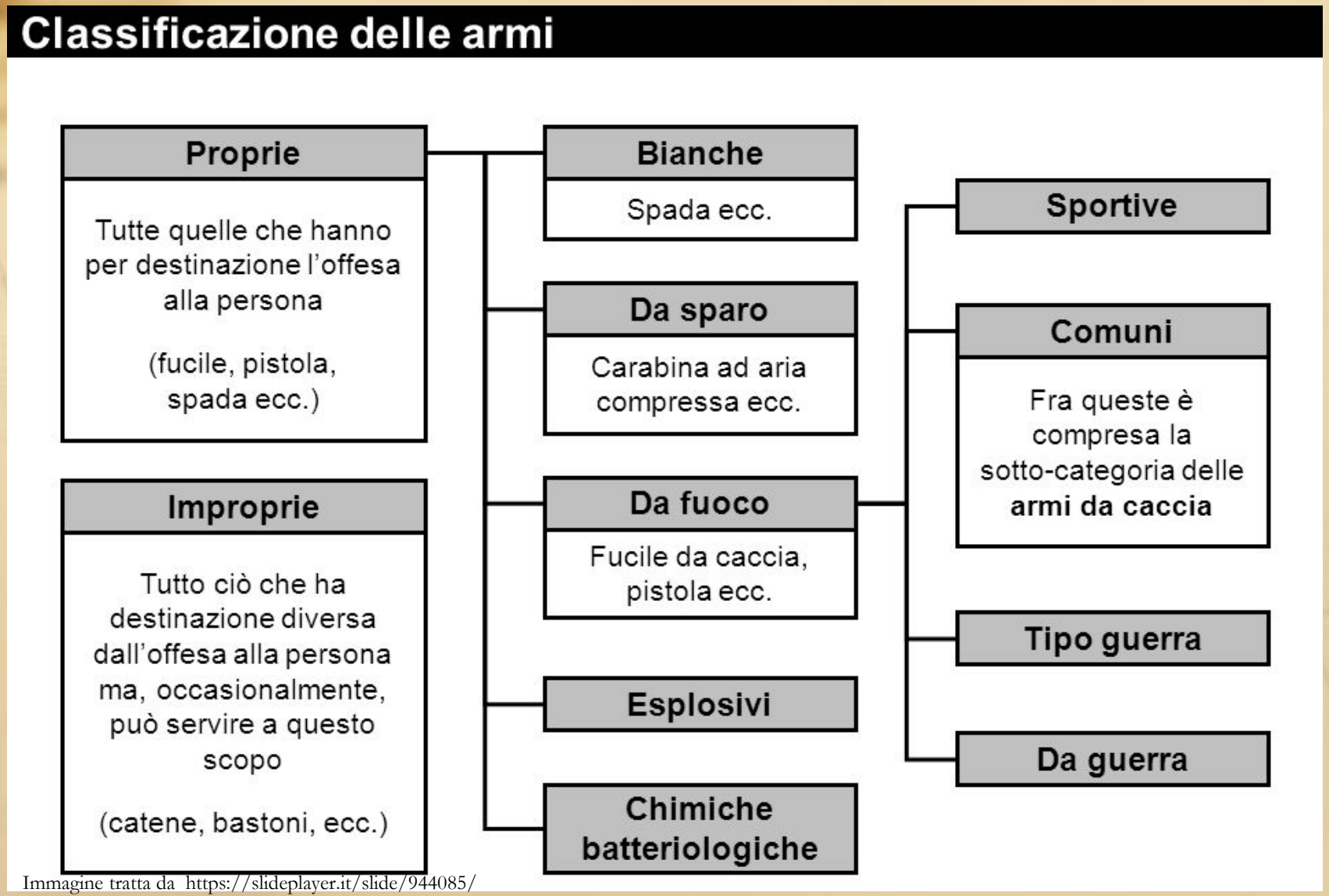


Immagine tratta da https://slideplayer.it/slide/944085/

# MEZZI PER L'ESERCIZIO DELL'ATTIVITA' VENATORIA

## Art. 13 Legge 157/92

- L'attività venatoria è consentita con l'uso del fucile **con canna ad anima liscia fino a due colpi**, **a ripetizione e semiautomatico**, con caricatore contenente **non più di due cartucce, di calibro non superiore al 12**, nonché con fucile **con canna ad anima rigata a caricamento singolo manuale o a ripetizione semiautomatica di calibro non inferiore a millimetri 5,6 con bossolo a vuoto di altezza non inferiore a millimetri 40.** I caricatori dei fucili ad **anima rigata** a ripetizione **semiautomatica non possono contenere più di due cartucce** durante l'esercizio dell'attività venatoria e possono contenere **fino a cinque cartucce** limitatamente all'esercizio della **caccia al cinghiale**.

- E' consentito, altresì, l'uso **del fucile a due o tre canne (combinato),** di cui **una o due ad anima liscia di calibro non superiore al 12 ed una o due ad anima rigata di calibro non inferiore a millimetri 5,6**, nonché l'uso **dell'arco e del falco*)**.

***) l'uso dell'arco e del falco possono essere vietati in alcune Province**

# MEZZI PER L'ESERCIZIO DELL'ATTIVITA' VENATORIA

## Art. 13 Legge 157/92

- Fermo restando il **divieto assoluto di impiego di armi appartenenti alla categoria A**, dell'allegato I alla direttiva 91/477/CEE del Consiglio, del 18 giugno 1991, l'attività venatoria **non è consentita** con l'uso del fucile rientrante fra le **armi da fuoco semiautomatiche somiglianti ad un'arma da fuoco automatica di cui alla categoria B**, punto 9, del medesimo allegato I, **nonché con l'uso di armi e cartucce a percussione anulare di calibro non superiore a 6 millimetri Flobert .*)**

- Nella zona faunistica delle Alpi è vietato l'uso del fucile con canna ad anima liscia a ripetizione semiautomatica salvo che il relativo **caricatore** sia adattato in modo **da non contenere più di un colpo.**

Una cartuccia a percussione anulare (a sinistra) ed una a percussione centrale, sparate. Quella a percussione anulare, esplosa, è caratterizzata da una tacca lungo il bordo

***) modificato da D.Lgs 104/12018**

# ARMI: CLASSIFICAZIONE

## ARMI CORTE

### SI POSSONO USARE PER LA CACCIA?

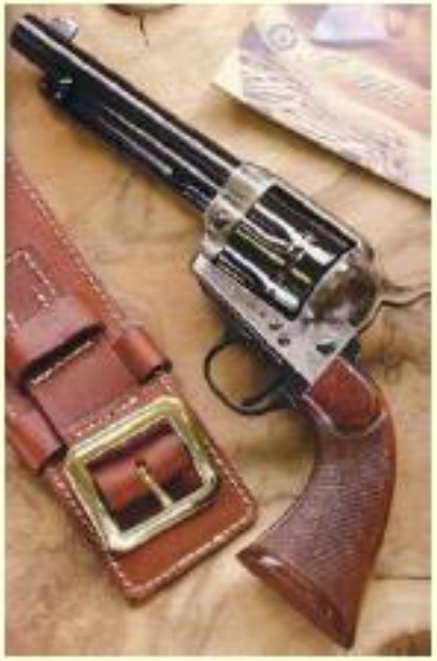

Revolver

Pistole semiautomatiche

Pistole monocolpo

# ARMI: CLASSIFICAZIONE

## ARMI LUNGHE (da CACCIA)

*Canna di lunghezza variabile da 45 a 80 cm. e oltre*

### CANNA LISCIA

### CANNA RIGATA

### CANNE MISTE (combinato)

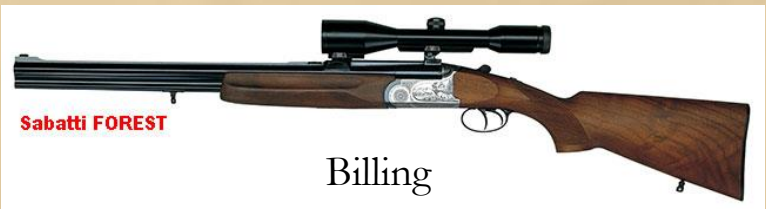


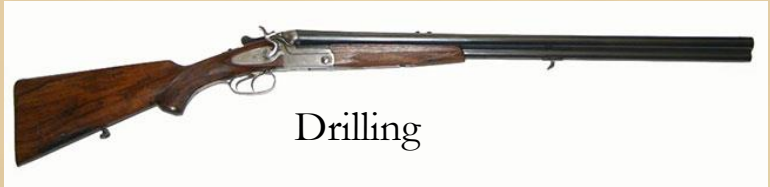

# ARMI: TIPI DI CALCIO

Il calcio può essere costruito in legno comune (faggio o noce) o legno pregiato (radica).

Le caratteristiche sono determinate in base alla struttura somatica del cacciatore. La lunghezza del calcio si misura dal grilletto al fondo del calcio (determinata alla misura dell'avambraccio).

- Piega. E' buona se il cacciatore appoggiando lo zigomo sul naso del calcio vede bene il mirino.
- Vantaggio. È la deviazione destra o sinistra del calcio.

I fucili da caccia sono realizzati con caratteristiche diverse dai fucili da piattello.

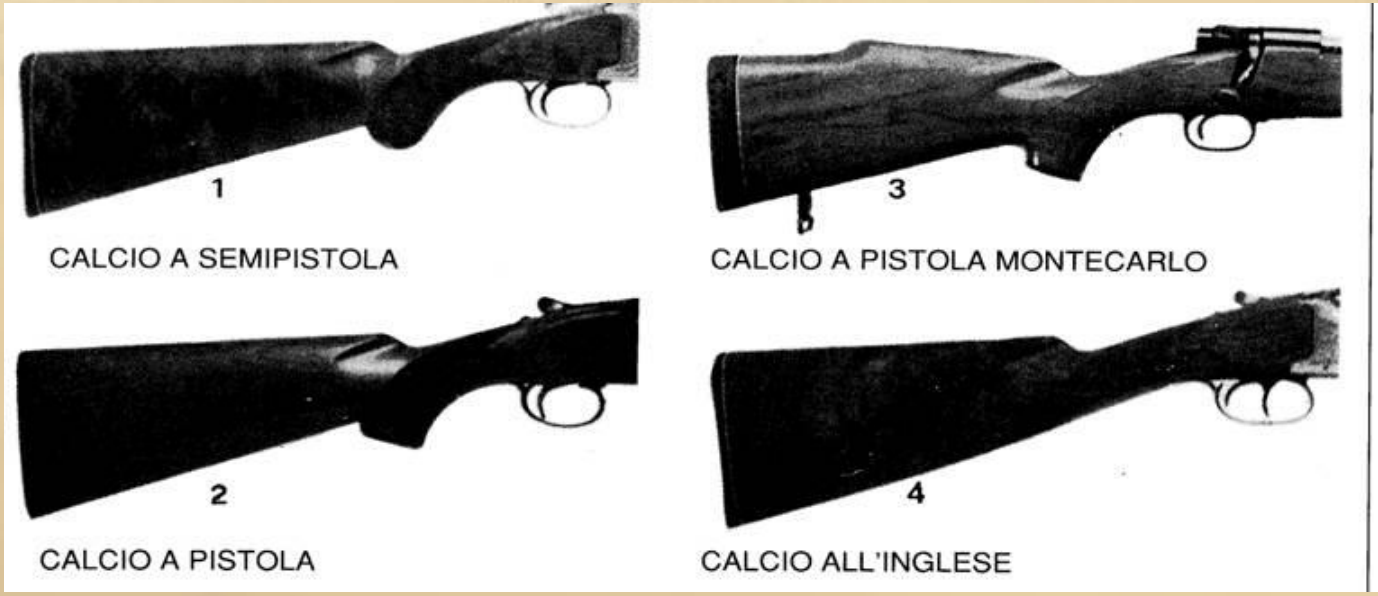

# ARMI: STROZZATURA

Fu intorno al 1870 che negli Stati Uniti cominciarono a sperimentarsi le canne strozzate alla bocca, constatando che il dispositivo diminuiva la dispersione dei pallini. Si è cercato in vari modi di misurarne il valore, partendo prima da una misurazione metrica, in virtù della quale si dicevano:

| | | | |
|---|---|---|---|
| CANNE FULL CHOKE | quelle | strozzate | da 0,9 a 1,1 mm |
| » CHOKE | » | » | da 0,8 a 1,0 mm |
| » DEMI-CHOKE | » | » | da 0,3 a 0,7 mm |
| » CILINDRICHE PERFEZIONATE | » | » | da 0,1 a 0,2 mm |

Il grado di strozzatura delle canne venne introdotto dai risultati effettivamente ottenuti nella concentrazione dei pallini, e si indicarono come:

- *Canne full choke* quelle capaci di collocare in un cerchio di 75 cm a metri 35 un numero di pallini pari in percentuale al 70% e oltre.
- *Canne choke* quelle capaci di collocare in un cerchio di 75 cm a metri 35 un numero di pallini pari in percentuale al 60/70%.
- *Canne demi-choke* quelle capaci di collocare in un cerchio di 75 cm a metri 35 un numero di pallini pari in percentuale al 50/60%.
- *Canne cilindriche perfezionate* quelle capaci di collocare in un cerchio di 75 cm a metri 35 un numero di pallini pari al 40/50%.

# ARMI: STROZZATURA

- Ogni canna reca, generalmente, impresso un segno convenzionale che indica il suo grado di strozzatura. Fino a qualche tempo fa questo grado era indicato in millimetri, oggi si tende a indicarlo convenzionalmente a mezzo di stellette, per cui saranno:

CANNE FULL CHOKE ☆
» CHOKE ¾ ☆☆
» CHOKE ½ ☆☆☆
» CILINDRICHE PERFEZIONATE ☆☆☆☆
» CILINDRICHE ☆☆☆☆☆ rarissime - i fabbricanti le costruiscono solo su ordinazione, per caccie speciali: per esempio quelle che si praticano nel folto del bosco.

| Strozzature | | Utilizzo consigliato |
|---|---|---|
| O (*) | = (9/10 - 10/10 - 11/10) massima strozzatura o massimo raggruppamento (fig. 18/a) | Dopo m 25 |
| OO (**) | = (7/10 - 8/10) strozzatura medio massima (fig. 18/b) | Dopo m 20 |
| OOO (***) | = (4/10 - 5/10 - 6/10) strozzatura media (fig. 18/c) | Non oltre m 35 |
| OOOO (****) | = (2/10 - 3/10) strozzatura cilindrica modificata (fig. 18/d) | Non oltre m 30 |
| CL | = strozzatura cilindrica (fig. 18/e) | Non oltre m 25 |

*Tab. 1 - Strozzature e loro utilizzo.*

# ARMI: INVERTITORE E SICURA

Inserito nella leva della sicura o sul monogriIlo si trova **l'invertitore** (un piccolo bottone o levetta) che permetterà al cacciatore di scegliere quale canna dovrà sparare per prima.

Nelle doppiette a cani interni e nei sovrapposti **la sicura** si trova nella **parte superiore della bascula**, dietro la chiave di apertura. Nei semiautomatici si trova inserita nel **guardamano** (non devono assolutamente essere idonei a eseguire il tiro a raffica).

NB. La sicura, di norma, agisce ESCLUSIVAMENTE mediante il blocco del grilletto; ne consegue che un eventuale forte urto può determinare, anche per un fucile in sicura, lo sparo accidentale.

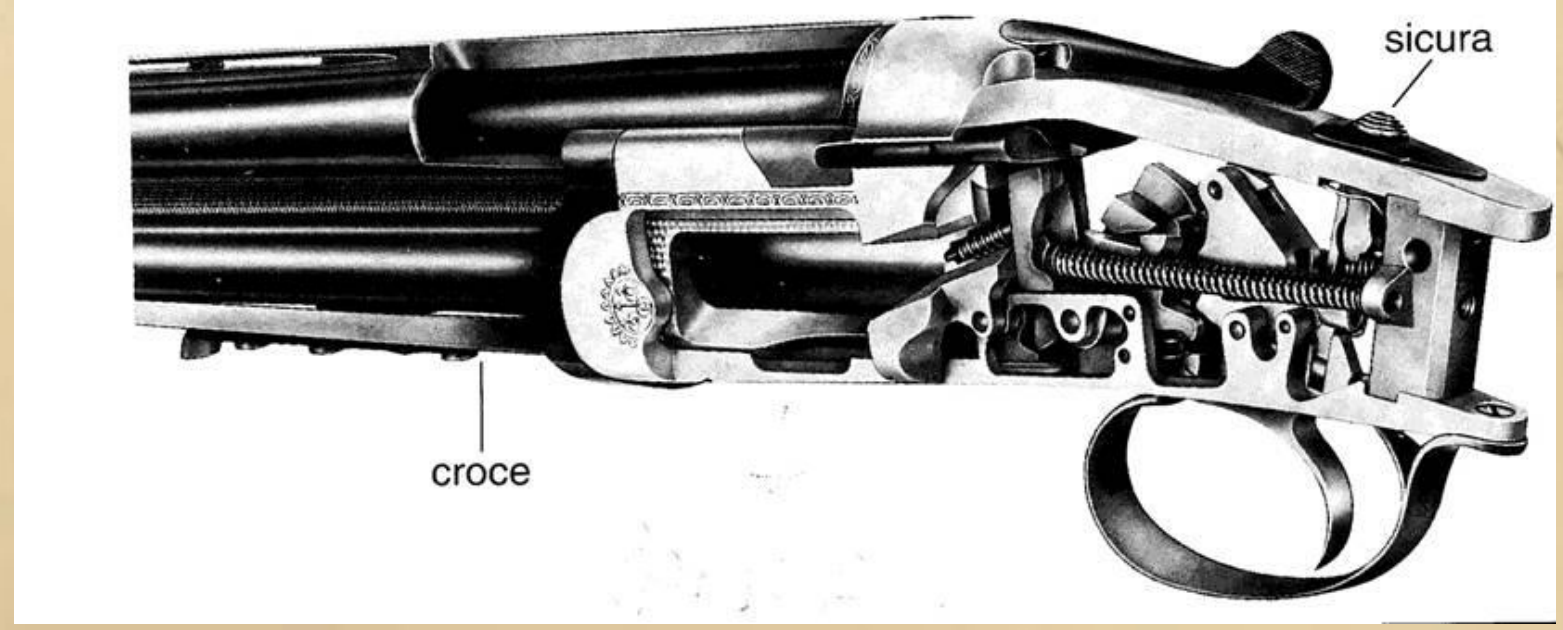

# ARMI DA CACCIA…

## Armi da caccia

La principale suddivisione delle armi da caccia si basa sulle caratteristiche interne della canna:

| Caccia liscia | Canna rigata |
|---|---|
| Il proiettile o i pallini scorrono liberamente all'interno della canna | La rigatura imprime al proiettile che percorre la canna un movimento di rotazione attorno all'asse longitudinale dello stesso, impedendone il ribaltamento ed incrementandone la precisione |

Le armi utilizzabili nella **caccia di selezione** agli ungulati sono unicamente quelle a **canna rigata**

Il solo cinghiale può essere cacciato (esclusivamente nelle forme collettive) anche con armi ad anima liscia

Immagine tratta da https://slideplayer.it/slide/944085/

# ARMI DA CACCIA…

## Proiettili

### Proiettile per canna liscia

- Le cartucce sono caricate con polveri "vivaci"
- Il proiettile, di peso elevato, avrà un'accelerazione intensa ma breve
- Esso raggiungerà velocità limitate e percorrerà traiettorie relativamente brevi

### Proiettile per canna rigata

- Le cartucce sono caricate con polveri "lente"
- Il proiettile, di peso ridotto e buona configurazione aerodinamica, avrà un'accelerazione di maggiore durata
- Esso raggiungerà velocità elevate e percorrerà traiettorie lunghe

Immagine tratta da https://slideplayer.it/slide/944085/

# ARMI A CANNA LISCIA

## UTILIZZO

- Destinata al tiro ai volatili, ma anche alla lepre ed al coniglio selvatico, spara un numero di grammi di piombo dipendente dal calibro, con o senza una leggera strozzatura a qualche centimetro dalla bocca (volata).

- È consentita per la caccia al cinghiale (previa apposita abilitazione per la caccia collettiva e limitatamente ai calibri 12 e 20) ma solo con munizione a palla unica (vietato l'utilizzo della munizione spezzata per il prelievo del cinghiale).

# ARMI A CANNA LISCIA

## CALIBRI

- È ammessa nei calibri dal 12 al 36 cadenzati ogni 4 unità:

  Cal. 12 (mm. 18,5) – Cal. 16 (mm. 16,8) – Cal. 20 (mm 15,6) – Cal. 24 (mm. 14,7) – Cal. 28 (mm 14) – Cal. 32 (mm. 12,75) – Cal. 36 (mm 10,4) *quest'ultimo viene comunemente chiamato 410 in quanto corrisponde a 410 millesimi di pollice (0,410 x 25,4 = 10,414 mm)*

- Nei calibri 12, 20 e 36 (410) vengono costruiti anche fucili chiamati "Magnum" che possono sparare cartucce più potenti. I cal. 12, 16 e 20 sono i più usati e servono per tutta la selvaggina, ma il più impiegato in senso assoluto è il cal. 12. I cal. 24, 28, 32 e 36, cioè più piccoli e meno potenti, si usano per lo più per la caccia da capanno (appostamento).

# ARMI A CANNA LISCIA

## CALIBRI

- È stata utilizzata una libra di piombo (gr. 453,592). È stata fusa in palle uguali. Il diametro di una singola palla è il calibro interno della canna del fucile da caccia ad anima liscia.

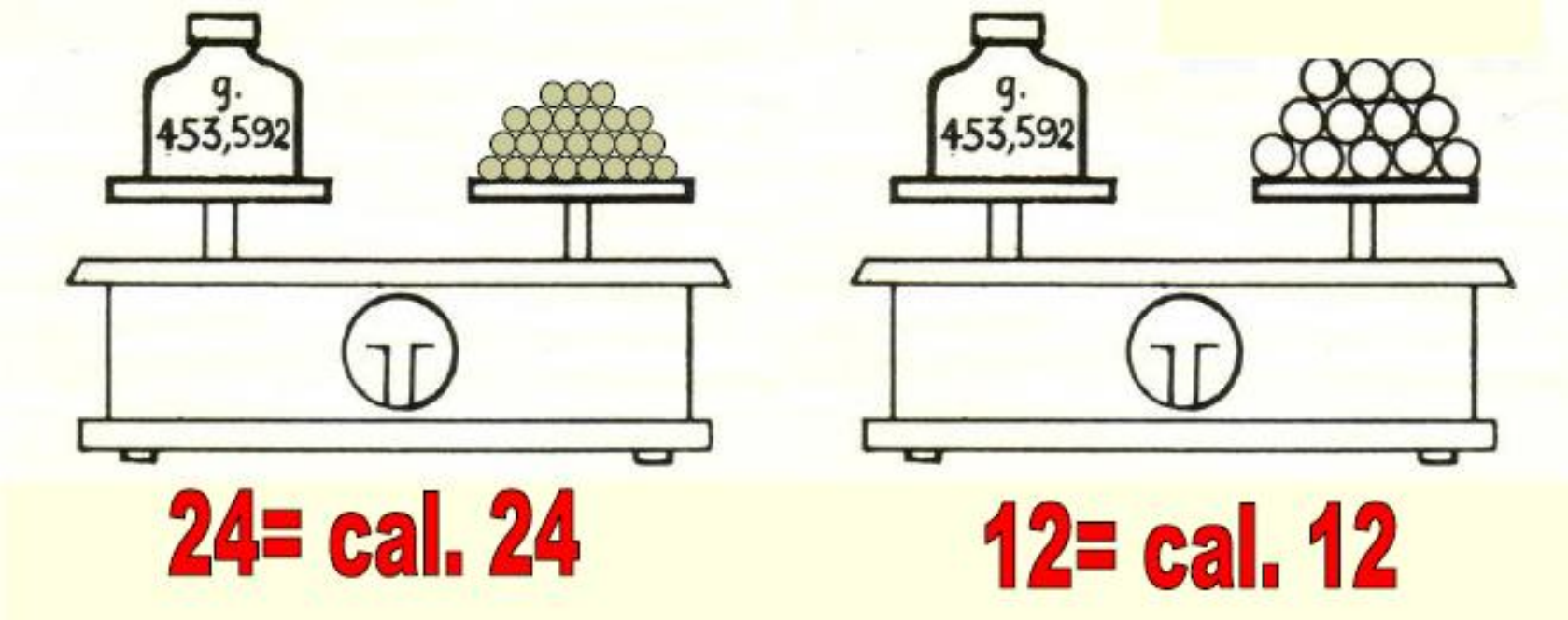

# ARMI A CANNA LISCIA

## TIPO DI FUCILI

- Monocanna pieghevole *(o basculante – bascula non separabile dalla canna)*
- Semiautomatico

  *(a canna rinculante o a canna fissa – a recupero di gas o a funzionamento inerziale)*
- Sovrapposto (spara per prima, in quanto meno strozzata, canna sotto)
- Giustapposto (o Doppietta) a cani interni o esterni (spara per prima, in quanto meno strozzata, canna dx)
- Ripetizione manuale (a pompa)

# ARMI A CANNA LISCIA

## CARTUCCIA A PALLINI

La cartuccia per fucile da caccia ad anima liscia è composta da un **bossolo** (cartone o plastica), il **fondello** in metallo, Inserito nel fondello del bossolo si trova alloggiato **l'innesco**, composto da fulminato di mercurio o miscela anticorrosiva. Il fondello metallico termina con un **collarino**, che permette l'agganciamento all'estrattore del fucile. Analizzando il contenuto si nota: la **polvere**, quindi un **cartoncino**, la **borra**, alle volte un altro cartoncino indi il piombo ed un cartoncino numerato prima dell'orlo di chiusura. Oppure una borra in plastica.

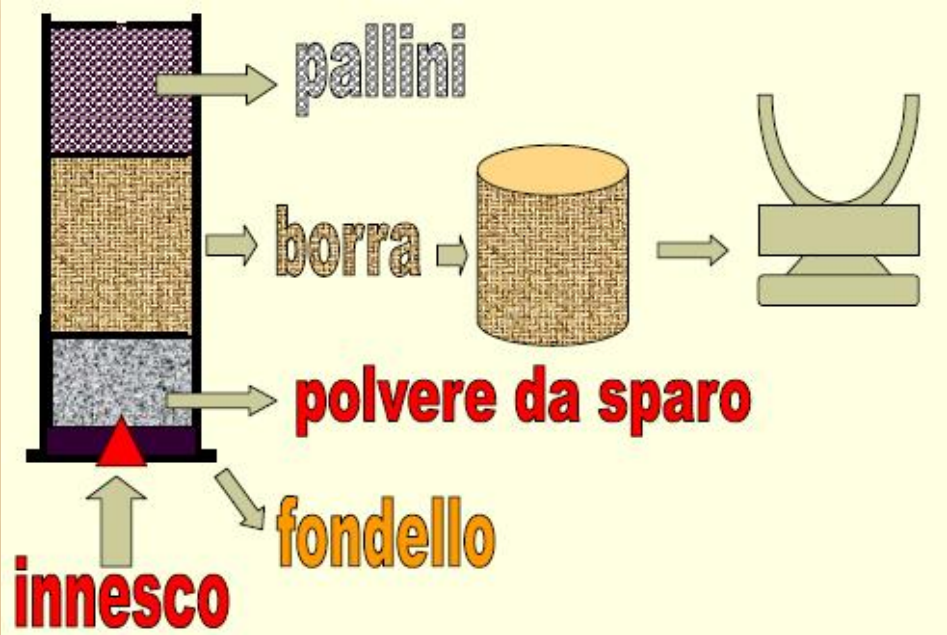

# ARMI A CANNA LISCIA

## GRAMMATURA e tipo pallini

Nelle cartucce a munizione spezzata, vengono inserite pallini di piombo, classificati in base al diametro del singolo pallino, con un numero che va dal 14 per il pallino più piccolo, allo 0 per il pallino più grande. La misura successiva è rappresentata dai pallettoni, identificabili con un numero seguito da barra e "0". Viene usata anche la notazione "00","000" e seguenti, oltre che le espressioni doppio zero, triplo zero e seguenti.

La Regione può prevedere l'utilizzo di munizione spezzata con **pallini di acciaio** o similari in luogo del piombo per la salvaguardia ambientale (vedi Zone Umide, ZPS e/o SIC - controllare che la canna sia bancata con l'apposito **punzone del giglio** che indica che la canna è idonea ed è stata testata per sparare anche pallini in acciaio.)

NUMERAZIONE DI PIOMBO UTILIZZATO SUI VARI CALIBRI

| CALIBRO | Dose min grammi | Dose max grammi |
|---|---|---|
| Calibro 12 standard | 28 | 36 |
| Calibro 12 magnum | 28 | 46 |
| Calibro 12 supemagnum | 28 | 54 |
| Calibro 16 | 24 | 32 |
| Calibro 20 standard | 21 | 28 |
| Calibro 20 magnum | 21 | 36 |
| Calibro 24 | 17 | 21 |
| Calibro 28 | 14 | 18 |
| Calibro 32 | 11 | 16 |
| Calibro 36 | 7 | 14 |
| Calibro 410 magnum | 4 | 21 |

NUMERAZIONE DEI PALLINI E LORO DIAMETRO

| NUMERAZIONE PALLINI | DIAMETRO (mm.) |
|---|---|
| 6/0 | 6,15 |
| 5/0 | 5,1 |
| 4/0 | 4,5 |
| 3/0 | 4,3 |
| 2/0 | 4,1 |
| 0 | 3,9 |
| 1 | 3,7 |
| 2 | 3,5 |
| 3 | 3,3 |
| 4 | 3,1 |
| 5 | 2,9 |
| 6 | 2,7 |
| 7 | 2,5 |
| 7 e 1/2 | 2,4 |
| 8 | 2,3 |
| 9 | 2,1 |
| 10 | 1,9 |
| 11 | 1,7 |
| 12 | 1,5 |
| 13 | 1,3 |
| 14 | 1,1 |

*Vietate in UTR PV*

*Vietate in Zona Alpi*

*Vietate in UTR PV munizioni spezzate > mm. 4,2 - Vietate in Zona Alpi munizioni spezzate > mm. 4,0*

# ARMI A CANNA LISCIA

## TIRO UTILE

Varia a seconda della numerazione (diametro) dei pallini. Nel fucile cal. 12 è di norma compreso tra 35 e 50 metri. La gittata massima di alcuni pallini può però raggiungere i 100 m e oltre.

Nelle cartucce a palla la gittata può essere anche di 1.000 m e più.

*Tabella riepilogativa delle numerazioni di piombo più adatte per alcune specie appartenenti alla fauna selvatica cacciata in Italia.*

| Selvatico | Numerazione pallini |
|---|---|
| lepre | 4/5 |
| anatre maggiori | 5/6 |
| anatre minori | 5/6 /7 |
| fagiano | 6/7 |
| coturnice | 6/7 |
| pernice rossa | 6/7 |
| starna | 6/7/8 |
| colombaccio | 5/7 |
| beccaccia | 8/9 /10 |
| tortora | 7/8 |
| beccaccino | 9/10 |
| quaglia | 9/10 /11 |
| merlo e tordi | 9/10 /11 |
| storno | 9/10 |
| allodola | 10/11 |
| Gallo Forcello | 5 |
| Turdidi | 9/10 |
| Allodola | 10/11 |

# ARMI A CANNA LISCIA

## CANNA DEL FUCILE DA CACCIA

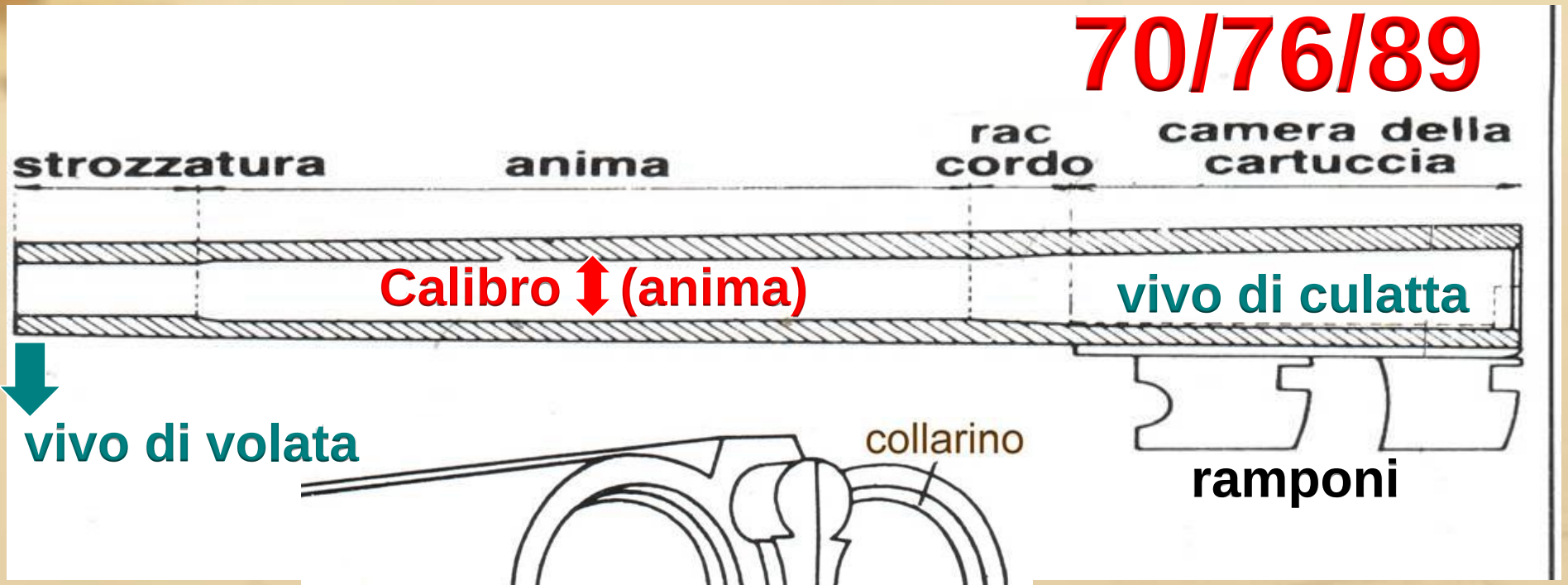

# ARMI A CANNA LISCIA

## CANNA DEL FUCILE DA CACCIA

- Nella parte posteriore si trova una prima fresatura detta **collarino** dove si alloggia anche **l'estrattore**. Trattiene il bossolo durante lo sparo; l'estrattore permette l'espulsione al momento dell'apertura dell'arma;
- La **camera di scoppio** della canna (che per il cal. 12 ha il diametro di min. 20,3 mm) profonda **70 mm** nei fucili normali, **76 mm** nei fucili **magnum** e anche **89 mm** in quelli **supermagnum**;
- Un raccordo a tronco conico lungo da 2 a 3 cm.
- A questo punto l'anima diventa **cilindrica** sino a 4-5 cm dalla bocca dove si trova la strozzatura. Il diametro dell'anima cilindrica in un fucile cal. 12 può variare da 18,2 fino a 18,7 mm (18,2-18,3 ecc.). Il diametro dell'anima cilindrica serve per stabilire il **calibro**.

# ARMI A CANNA LISCIA

## CARTUCCE MAGNUM

Hanno cariche di piombo e polvere superiori alla norma (46-53 gr. di piombo contro i 32-36 gr. per il cal. 12). Vanno impiegate **esclusivamente con fucili Magnum** ossia con fucili con **camere da scoppio da 76 mm (o 89 mm Super Magnum).** Se introdotte in un fucile normale potrebbero far esplodere l'arma.

Verificare sempre se le canne sono compatibili all'uso (vedi punzonatura esterna alla canna)

# ARMI A CANNA LISCIA

## SOVRAPPOSTO

1) Piega al tallone; 2) Misura al naso; **3) Chiave**; 4) Sicura; 5) Calciolo; **6) Calcio**; 7) Lunghezza calcio; 8) Grilletti; 9) Guardamano; **10) Bascula**; **11) Asta o sottomano**; 12) Canna inferiore; 13) Canna superiore; 14) Bocca o vivo di volata; 15) Bindella ventilata; 16) Mirino;

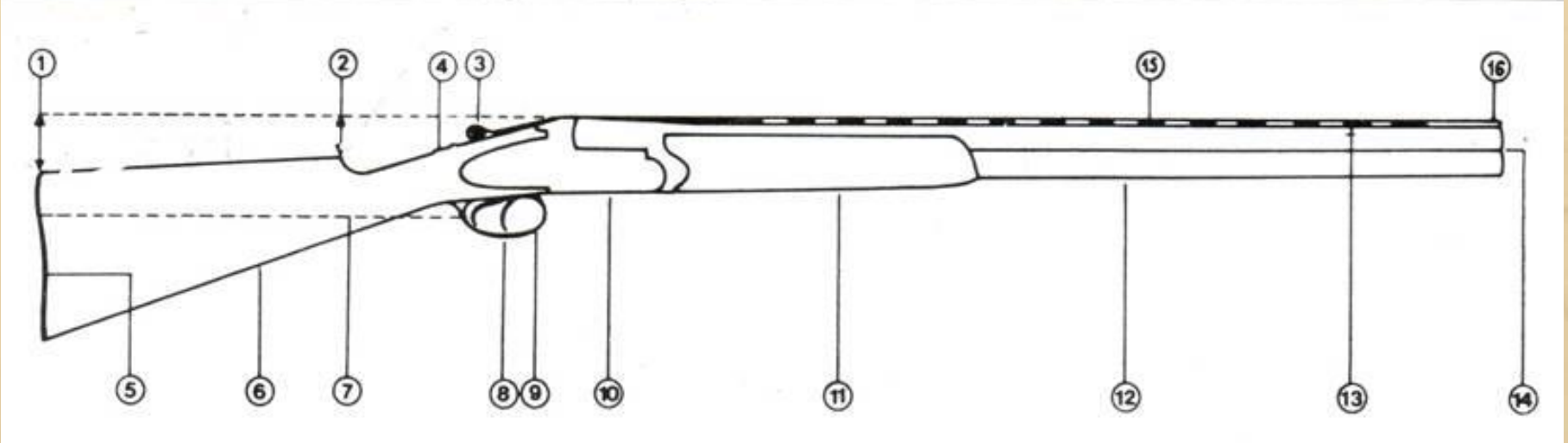

# ARMI A CANNA LISCIA

## DOPPIETTA A CANI ESTERNI

Tre parti principali: **canna** 1); **asta** o sottomano 2); **calcio** e **bascula** 3). Inoltre: 4) cani (sicura = cani abbassati); 5) chiave apertura; 6) doppio grilletto (bigrillo).
Asta o sottomano: nei sovrapposti e delle doppiette vi è inserita la cosiddetta croce, una parte in acciaio che oltre ad assicurare l'asta alle canne, permette l'armamento dei cani - **Senza la croce l'arma non si ricarica**.

# ARMI A CANNA LISCIA

## SEMIAUTOMATICO

1) grilletto; 2) sicura; 3) leva fissaggio guardamano (sostituzione cartuccia in canna); 4) comando otturatore; 5) stelo tubo serbatoio; 6) tubo serbatoio; 7) asta armamento; 8) otturatore; 9) tiretto armamento; 10) biella; 11) canna; 12) cilindro presa gas; 13) pistone; 14) calcio; 15) cassa; 16) asta. Il percurssore è inserito nell'otturatore (8).

# ARMI A CANNA LISCIA

## UTILIZZO PARTICOLARE

- È vietato usare munizione spezzata nella caccia agli ungulati.
- È consentita per la caccia al cinghiale (previa abilitazione alla caccia collettiva e limitatamente ai calibri 12 e 20) ma solo con munizione a palla unica (vedi Figura palla tipo Brenneche - vietato l'utilizzo della munizione spezzata per il prelievo del cinghiale).
- È vietato usare armi da sparo munite di silenziatore o impostate con scatto provocato dalla preda (sanzione penale!!!)
- È vietato fare impiego di balestre (sanzione penale!!!)

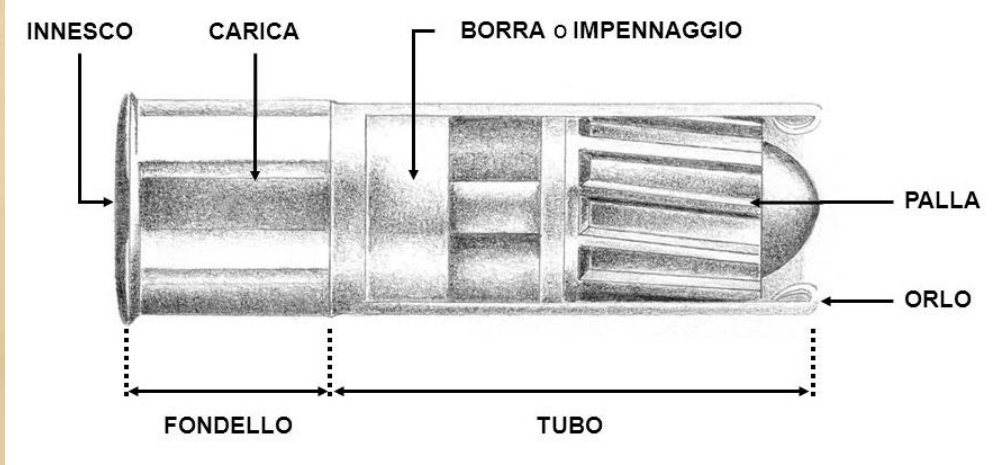

# ARMI A CANNA RIGATA

## CARABINA

1) svincolo otturatore; 2) otturatore; 3) manubrio otturatore; 4) culatta; 5) tacca di mira; 6) mirino; 7) calcio; 8) grilletti; 9) guardamano; 10) serbatoio interno; 11) canna; 12) bocca; 13) cannocchiale.

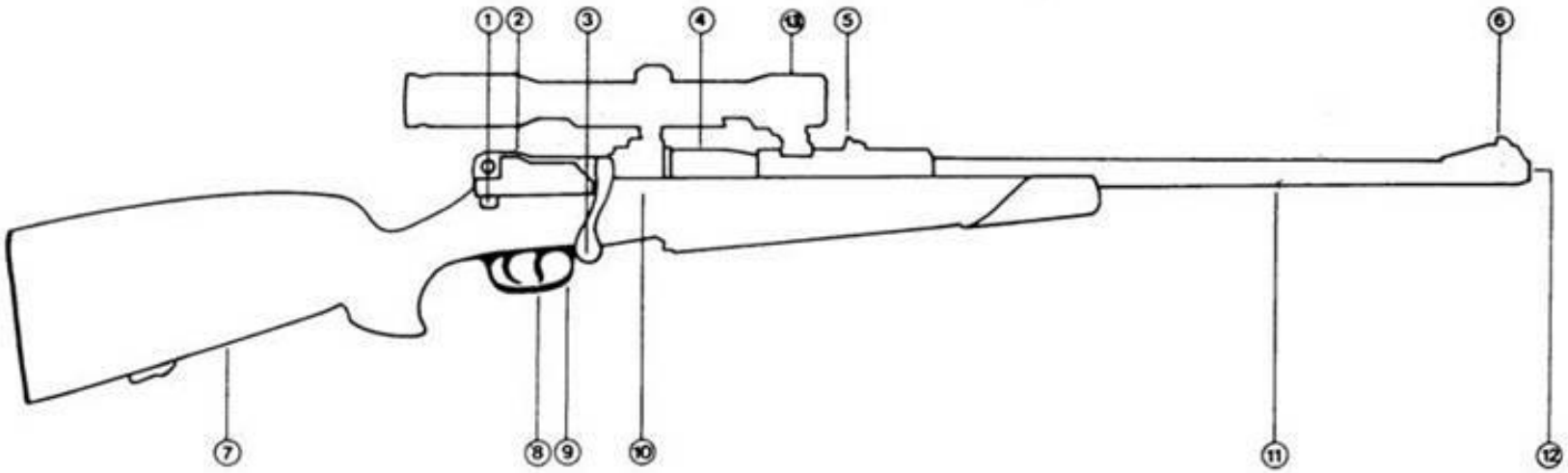

# ARMI A CANNA RIGATA

## UTILIZZO

- Concepita per il tiro a grandi mammiferi (di norma tutti gli ungulati cacciabili) spara una palla unica.
- La legge 157/92 ammette fucile **con canna ad anima rigata a caricamento singolo manuale o a ripetizione semiautomatica di calibro non inferiore a millimetri 5,6 con bossolo a vuoto di altezza non inferiore a millimetri 40.** I caricatori dei fucili ad **anima rigata** a ripetizione **semiautomatica non possono contenere più di due cartucce** durante l'esercizio dell'attività venatoria e possono contenere **fino a cinque cartucce** limitatamente all'esercizio della **caccia al cinghiale**.

*Fig. 55 - Sezione di cartuccia a palla.*

*Fig. 56 - Diversi tipi di cartuccia a palla:*

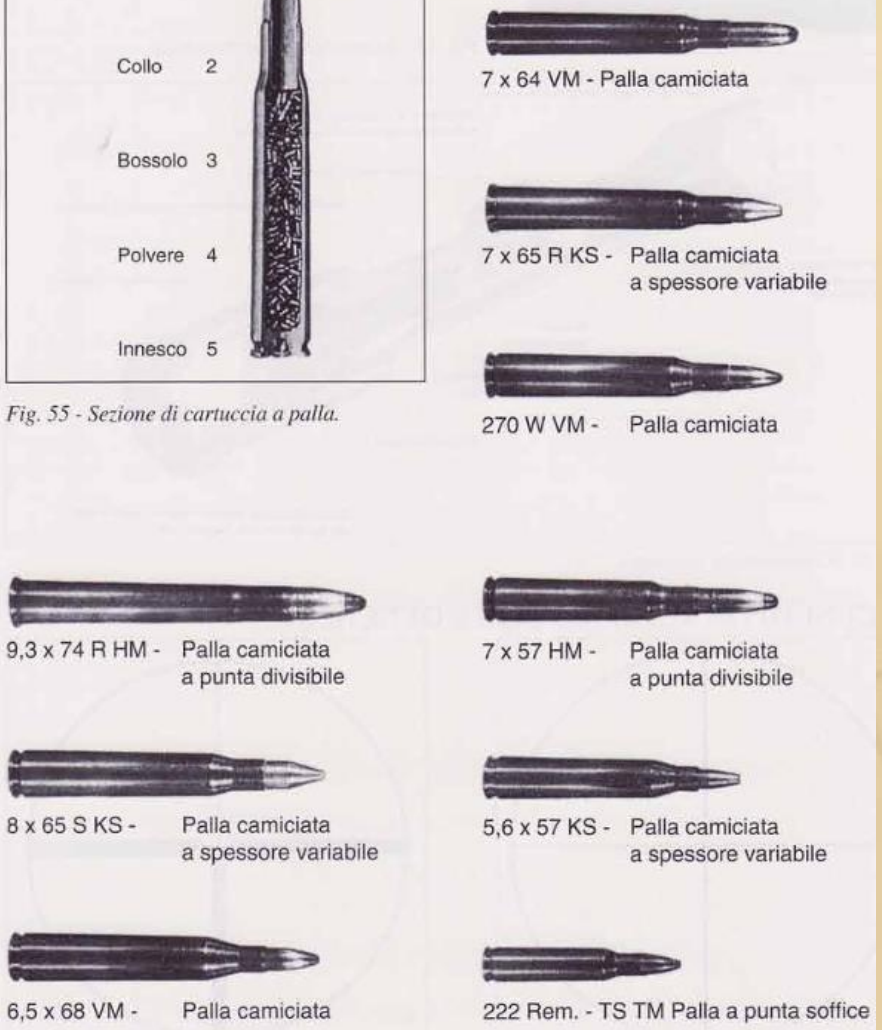

# ARMI A CANNA RIGATA

## DETERMINAZIONE DEL CALIBRO (sistema europeo)

Il calibro di un'arma e della relativa cartuccia, nel sistema Europeo è dato dal diametro interno della canna (tra i pieni della rigatura) e dalla lunghezza del bossolo. Le misure sono in millimetri.

Esempio di cartuccia calibro **6,5 x 57**

La lettera R (rimmed), aggiunta al calibro, indica un tipo di cartuccia con fondello sporgente adatto per armi da caccia basculanti.

# ARMI A CANNA RIGATA

## DETERMINAZIONE DEL CALIBRO (sistema inglese)

Nel sistema inglese, il calibro di un'arma e quindi della relativa cartuccia, viene determinato dalla misura effettuata tra i pieni della rigatura **espressa in centesimi o millesimi di pollice**, seguita generalmente da un nome o da una sigla (ideatore, costruttore, calibro di derivazione, ecc.)

- Pollice (Inch – ") = mm. 25,4
- Grani (Grains – gr) = grammi 0,0648
- Piede (Feet – f) = metri 0,3048
- Libbra (Pound) = grammi 453,6

# ARMI A CANNA RIGATA

## SCELTA DEI CALIBRI (GENERALISTA …)

Il proiettile al momento dello sparo si comprime e si avvita nella rigatura acquistando velocità; questo spiega il perché introducendo la palla alla bocca della canna vi entra solo parzialmente. La gamma dei calibri dei fucili a palla **è vasta ed i calibri più usati** sono:

| | Calibri minimi | Calibri medi | Calibri pesanti |
|---|---|---|---|
| **Capriolo** | 5,6x50<br>5,6x57<br>223 Rem | 243 Win<br>6,5x57<br>6,5x55 | 270 Win<br>7x64 B<br>7x65 R |
| **Daino** | 6,5x55<br>25-06<br>6,5x57 | 270 Win<br>7x64 B<br>308 Win | 7 Rem Mag<br>30-06 Spr |
| **Muflone** | 6,5x55<br>257 Weat | 270 Win<br>7x64 B<br>7x65 R | 308 Win<br>30-06 Spr |
| **Cervo** | 7x64 B<br>270 Win | 7 Rem Mag<br>30-06 Spr | 300 Win Mag<br>8x68 S |
| **Cinghiale** | 270 Win<br>7x57 | 308 Win<br>30-06 Spr<br>7 Rem Mag | 300 Win Mag<br>8x68 S<br>45-70 G |

# ARMI A CANNA RIGATA

## TIPI DI PUNTA E EFFETTO

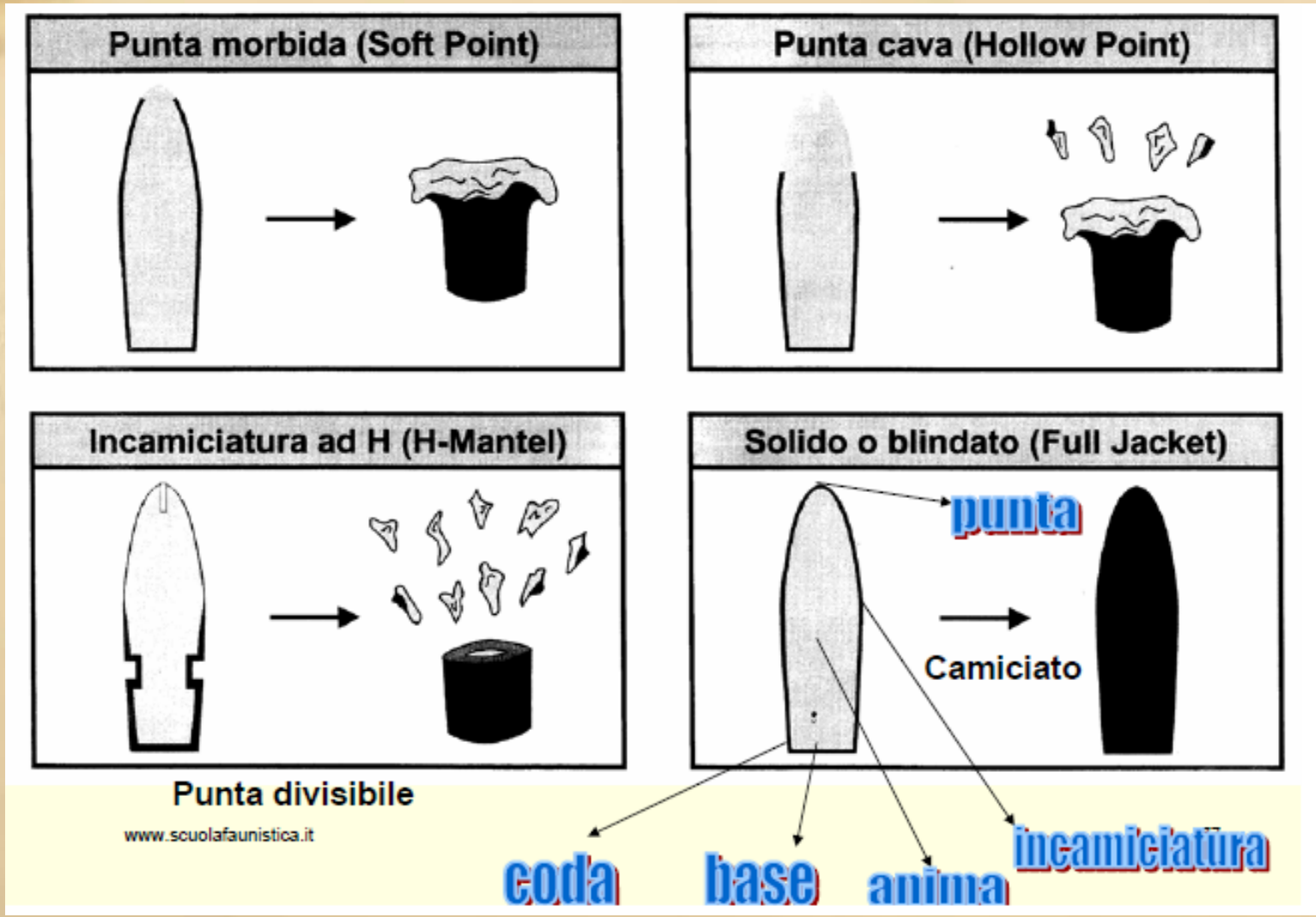

# ARMI A CANNA RIGATA

## TIPI DI CARTUCCIA E FONDELLO

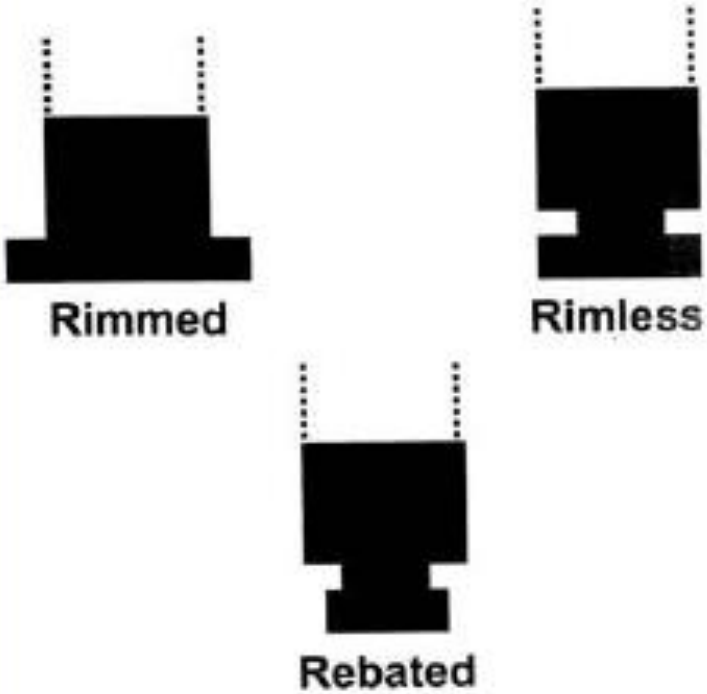


N.B.

La cartuccia "belted" (cinturata) ha il fondello rinforzato da una ulteriore cintura di metallo

# ARMI A CANNA RIGATA

## BALISTICA - TRAIETTORIA

Inizialmente il proiettile impenna per poi cadere superata una certa distanza.

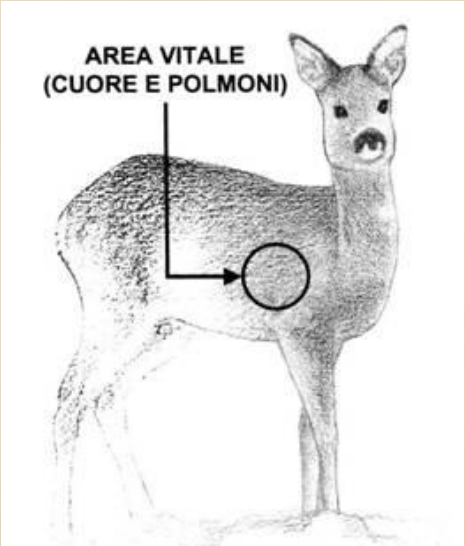


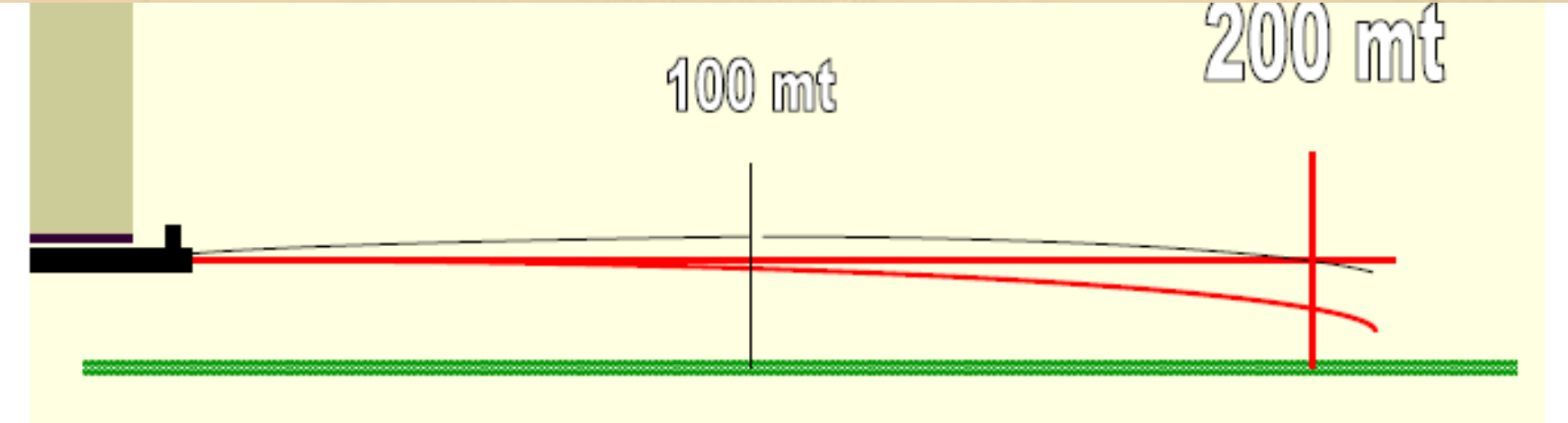

# ARMI IN GENERE

## CONSIGLIO PRINCIPE SICUREZZA

Ogni arma deve essere maneggiata come se fosse carica …

Come?

# Raccomandazioni

- Fare più quiz possibile soffermandosi sulle domande all'apparenza più difficili e/o incomprensibili (chiedere …)
- Fare più quiz possibile soffermandosi sulle domande all'apparenza più difficili e/o incomprensibili (chiedere …)
- Memorizzare dispense e sciogliere ogni dubbio interpretativo

# Domande
# e commenti