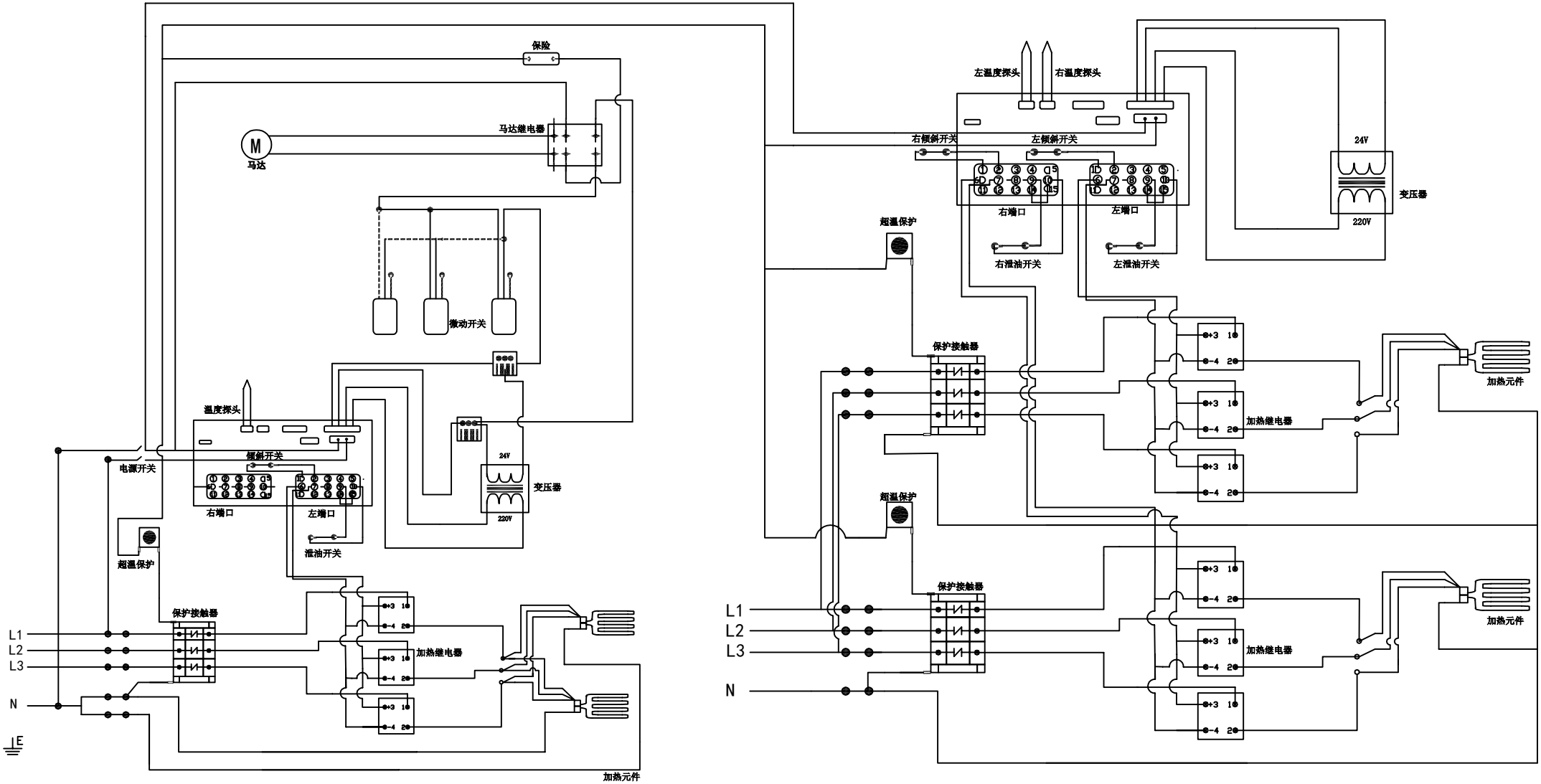
保险
马达继电器
M
马达
微动开关
温度探头
倾斜开关
电源开关
右端口
左端口
24V
220V
变压器
泄油开关
超温保护
保护接触器
加热继电器
L1
L2
L3
N
E
加热元件
左温度探头
右温度探头
右倾斜开关
左倾斜开关
右泄油开关
左泄油开关
超温保护
保护接触器
加热继电器
加热元件
L1
L2
L3
N