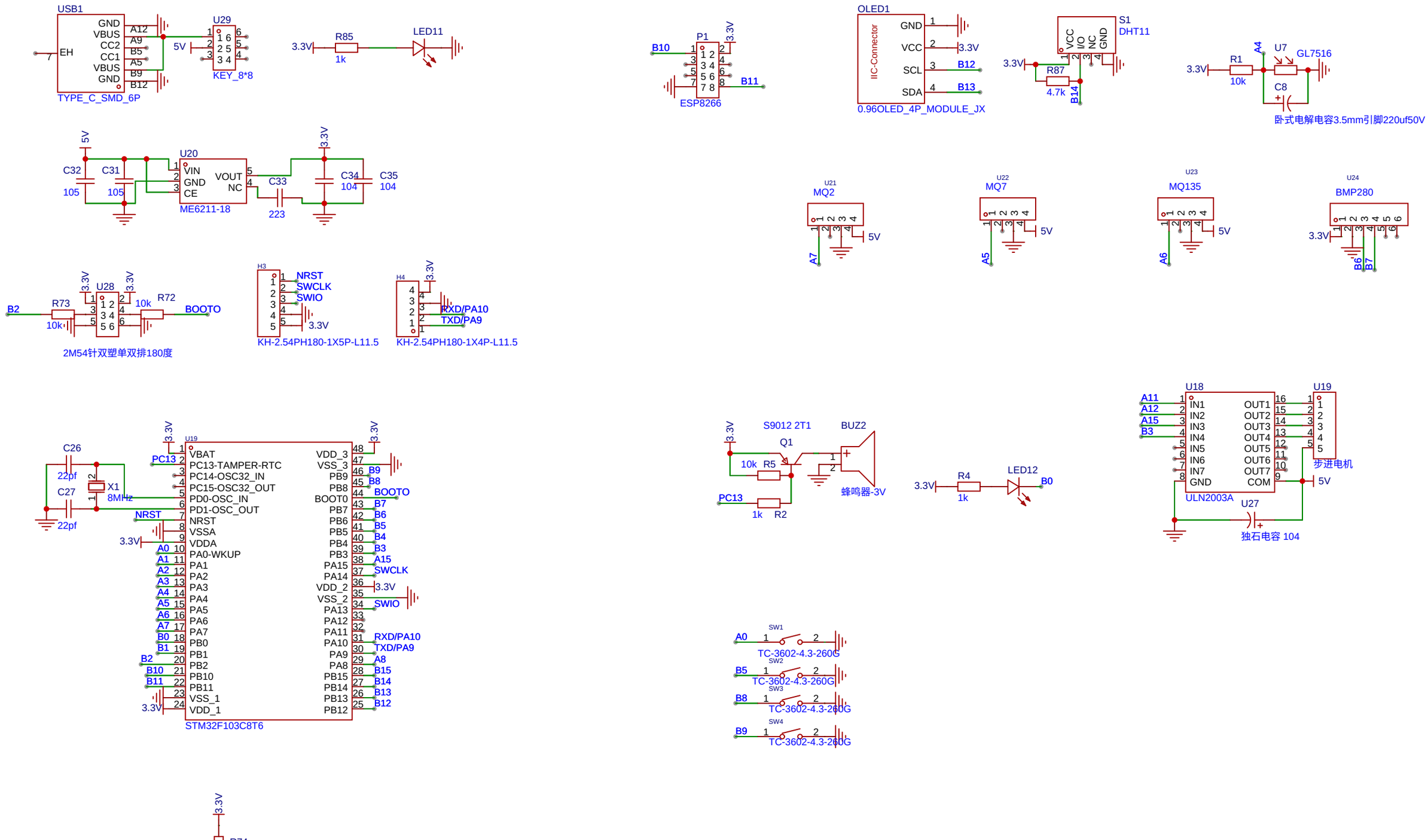

原理图	Schematic1	更新日期	2023-09-05
		创建日期	2023-08-28
图页	P1	物料编码	
绘制	PCB_NEW_PCB_2023-06-09		
审阅			
	版本	尺寸	页 1 共 1
嘉立创EDA	V1.0	A4	嘉立创EDA