FPC座

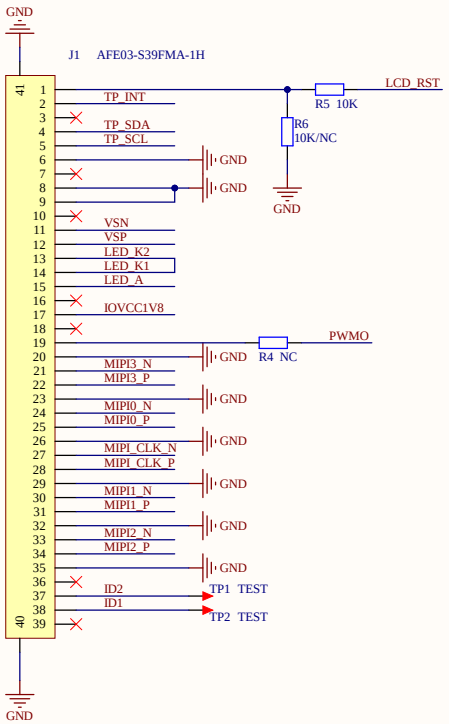

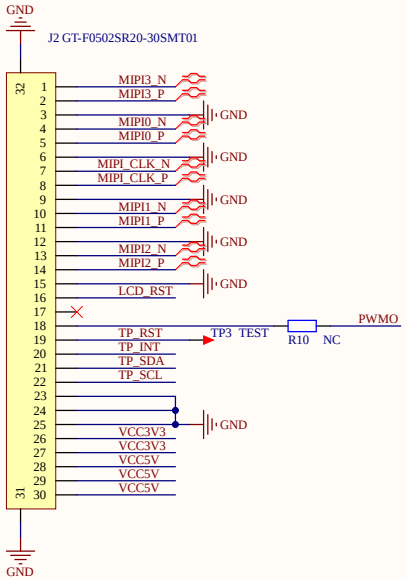

LCD背光驱动电路

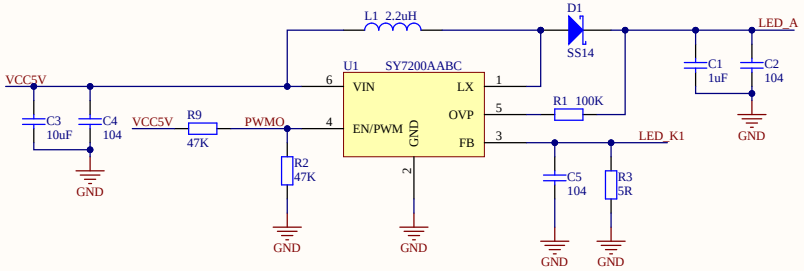

背光驱动电流配置:
R3=5R 电流40mA
R3=10R 电流20mA

1V8 LDO

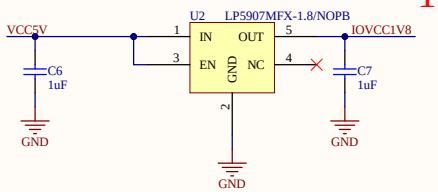

差分电源

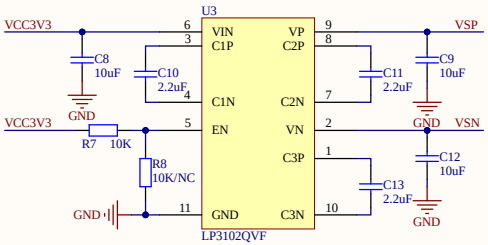

Readme

背光亮度电阻配置:
固定亮度(测试可用):
R10 不焊接
R9 R2焊接

PWM可调亮度:
R10焊接
R9 R2不焊接

背光驱动电流阻值配置:
R3=5R 电流40mA(测试可用)
R3=10R 电流20mA

其他:
R4 R6 R8不需要焊接

Title		
Size A3	Number	Revision
Date: 1/18/2026		Sheet of
File: E:\1Modelhobby\..\6inch_mipi_V1.0.SchDoc		Drawn By: