电气原理图
Electrical Schematics

公司/客户

项目描述　　90KW摩擦绞车电控

制造商(公司)

项目名称　　110KW ABB变频电控

电源　　3相 380V 50HZ

环境温度　　-10℃～+40℃

项目编号

页数　13

电气原理图	110KW ABB变频电控	标题页/封页	SSY	2025/2/8				高层代号	=
								位置代号	+
	项目名称 (Entry name)	页描述 (Page Description)	设计 (Design)	设计日期 (Design Date)	校对 (Proofread)	修订者 (Name)	修订记录 (Revision record)	当前页码	1
								页码/总页	1/13

Safety rules

General safety rules

危险 !

Some components carry hazardous voltage when operating production equipment! Not following safety instructions may result in death, serious personal injury, and property damage.

Only professionals can perform work related to transportation, installation, and debugging.

It is necessary to comply with applicable standards and national and/or factory accident prevention regulations.

The following safety tips must be followed:

Assembly, debugging, troubleshooting, and maintenance of production equipment can only be carried out by qualified professionals who are familiar with the relevant operating instructions. Equipment installation must be carried out in accordance with applicable standards, national and local regulations. It is necessary to ensure correct grounding and conductor size, as well as appropriate short-circuit protection. These measures aim to ensure the safety of production equipment and operators. Before carrying out safety inspections, maintenance measures, and repair measures, it is necessary to ensure that all power sources are turned off and will not be reconnected, and to label them accordingly. Measurement should only be carried out using testing devices that are free from technical defects and suitable for each measurement! The instructions provided in the relevant operating instructions must be strictly followed! Danger, warning, and safety tips must be followed! During the operation of production equipment, all doors and covers must be kept closed. If cooling equipment is installed in the production equipment, it is necessary to ensure the normal operation of the system. This also includes regular cleaning of filters (as long as they exist).

目录

页	页类型	页描述
&DOC/1	标题页/封页	标题页/封页
&DOC/2	标题页/封页	安全规则
&DOC/3	目录	目录 ： &DOC/1 - +CA/11
&DOC/4	多线原理图	电缆总览
&DOC/5	图形	变频器面板图
&DOC/6	图形	操作台面板图
+CA/5	多线原理图	主回路
+CA/6	多线原理图	变频器回路
+CA/7	多线原理图	AC220V 控制回路
+CA/8	多线原理图	DC24V 控制回路
+CA/9	多线原理图	航空插头
+CA/10	端子连接图	端子连接图 =+CA-X1
+CA/11	端子连接图	端子连接图 =+CA-X2

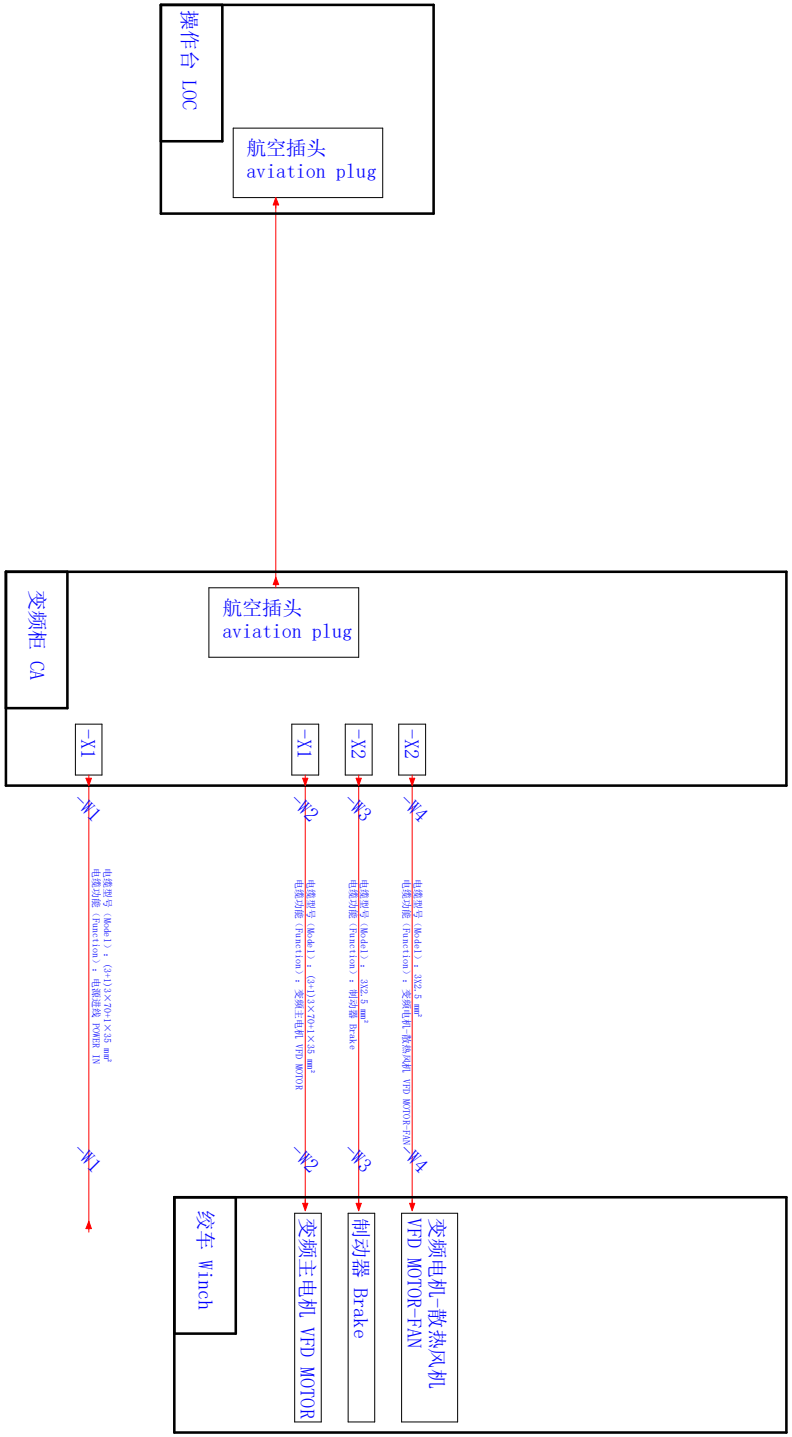

电气原理图	110KW ABB变频电控	电缆总览	SSY	2025/2/8				高层代号	=
								位置代号	+
	项目名称 (Entry name)	页描述 (Page Description)	设计 (Design)	设计日期 (Design Date)	校对 (Proofread)	修订者 (Name)	修订记录 (Revision record)	当前页码	4
								页码/总页	4/13

变频柜面板

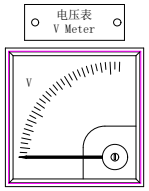

白色指示灯(AC220V)

急停带防护罩

电气原理图	110KW ABB变频电控	变频器面板图	SSY	2025/2/8				高层代号	=
								位置代号	+
	项目名称 (Entry name)	页描述 (Page Description)	设计 (Design)	设计日期 (Design Date)	校对 (Proofread)	修订者 (Name)	修订记录 (Revision record)	当前页码	5
								页码/总页	5/13

操作台面板

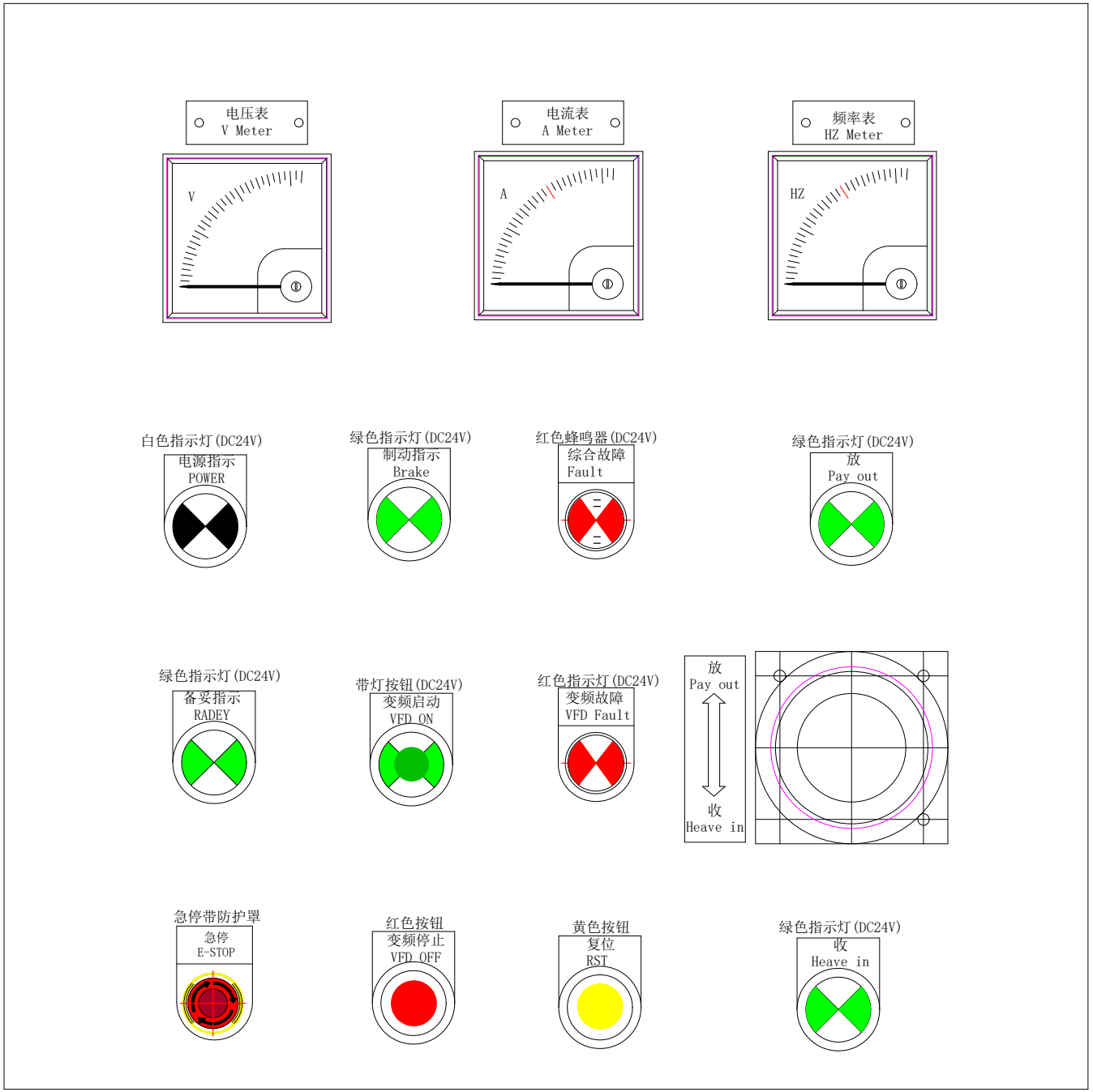

电气原理图	110KW ABB变频电控	操作台面板图	SSY	2025/2/8				高层代号	=
								位置代号	+
	项目名称 (Entry name)	页描述 (Page Description)	设计 (Design)	设计日期 (Design Date)	校对 (Proofread)	修订者 (Name)	修订记录 (Revision record)	当前页码	6
								页码/总页	6/13

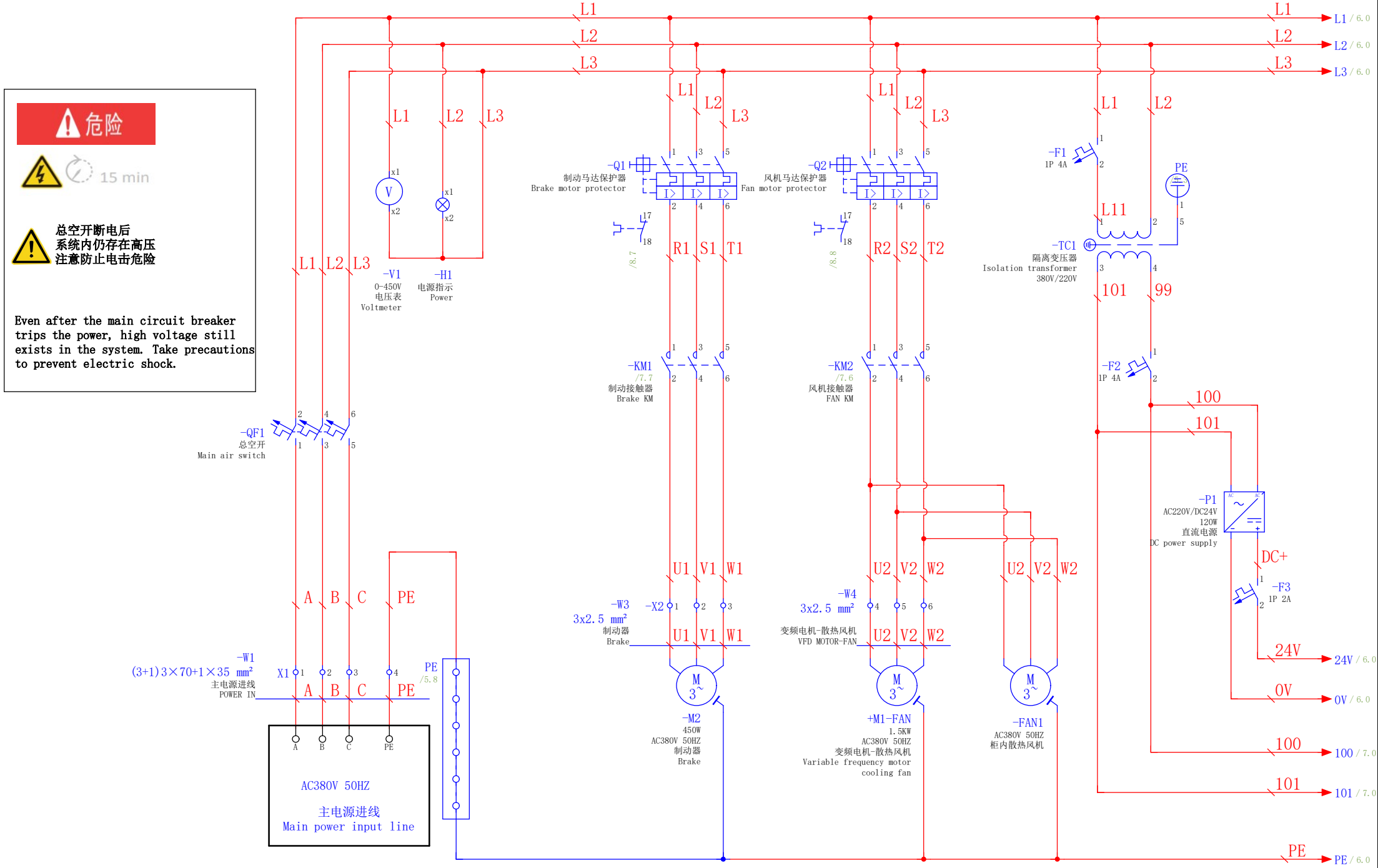

电气原理图	110KW ABB变频电控	主回路	SSY	2025/2/8				高层代号	=
								位置代号	+CA
	项目名称 (Entry name)	页描述 (Page Description)	设计 (Design)	设计日期 (Design Date)	校对 (Proofread)	修订者 (Name)	修订记录 (Revision record)	当前页码	5
								页码/总页	7/13

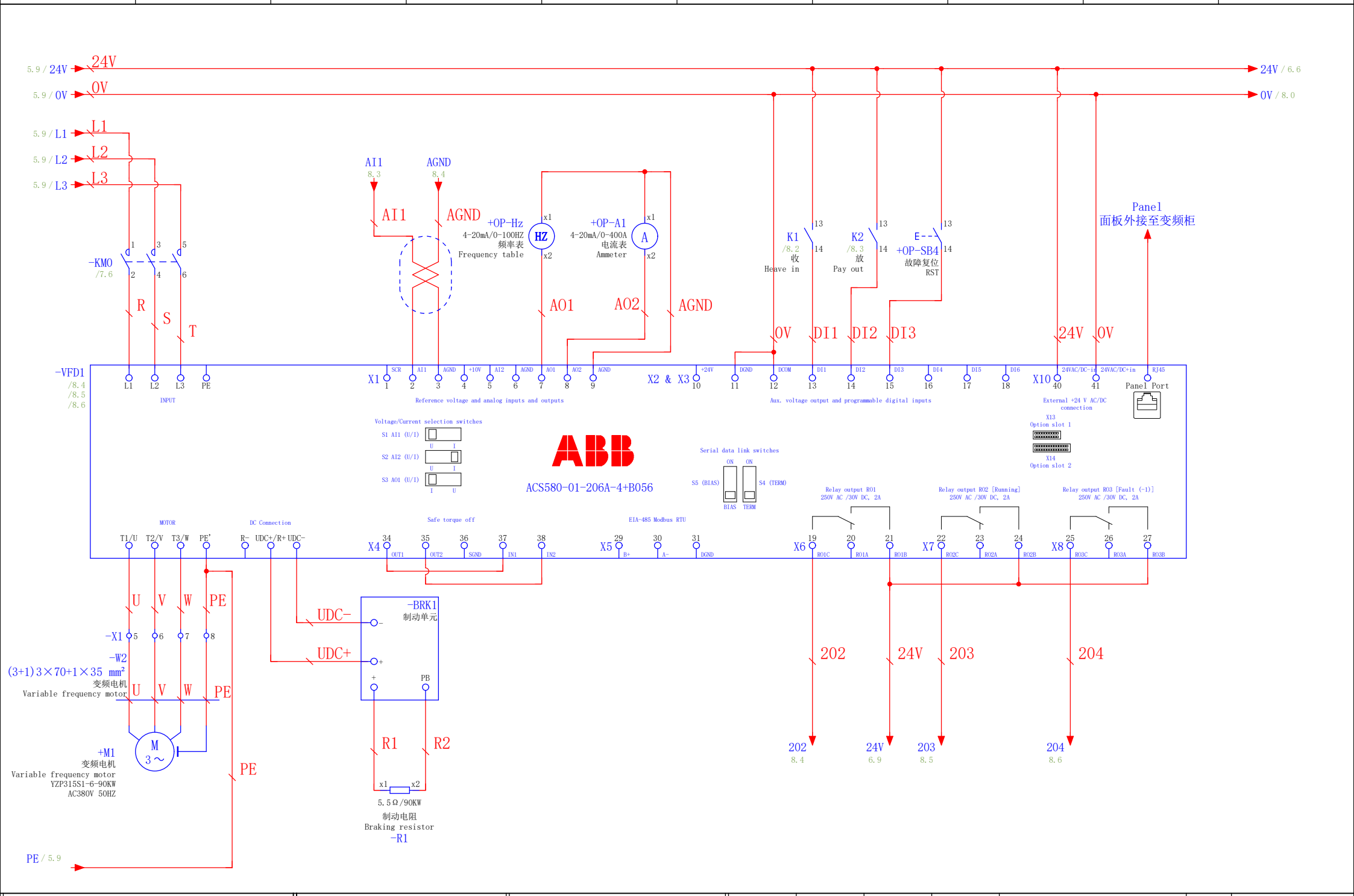

电气原理图	110KW ABB变频电控	变频器回路	SSY	2025/2/8				高层代号	=
								位置代号	+CA
	项目名称 (Entry name)	页描述 (Page Description)	设计 (Design)	设计日期 (Design Date)	校对 (Proofread)	修订者 (Name)	修订记录 (Revision record)	当前页码	6
								页码/总页	8/13

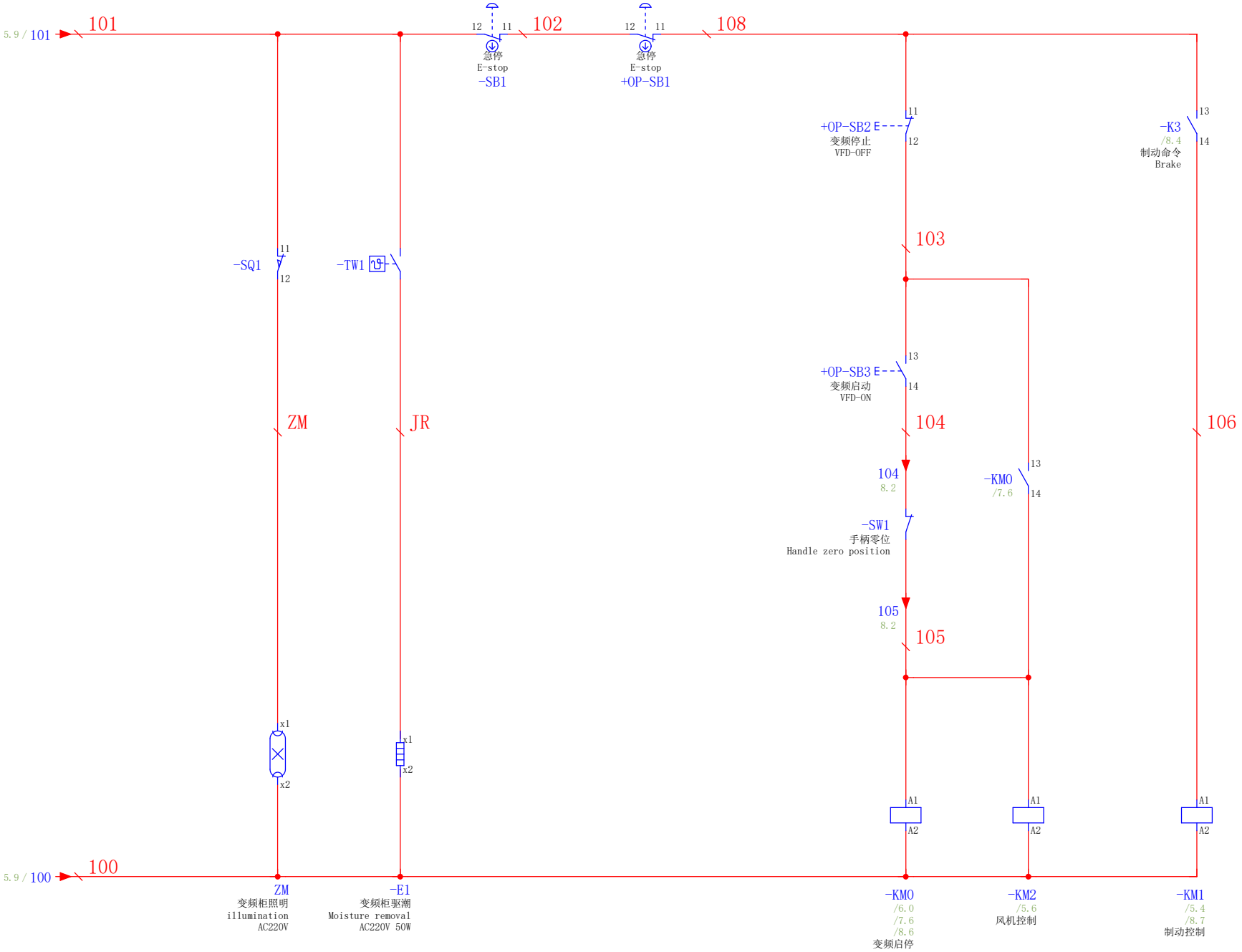

电气原理图	110KW ABB变频电控	AC220V 控制回路	SSY	2025/2/8				高层代号	=
								位置代号	+CA
	项目名称 (Entry name)	页描述 (Page Description)	设计 (Design)	设计日期 (Design Date)	校对 (Proofread)	修订者 (Name)	修订记录 (Revision record)	当前页码	7
								页码/总页	9/13

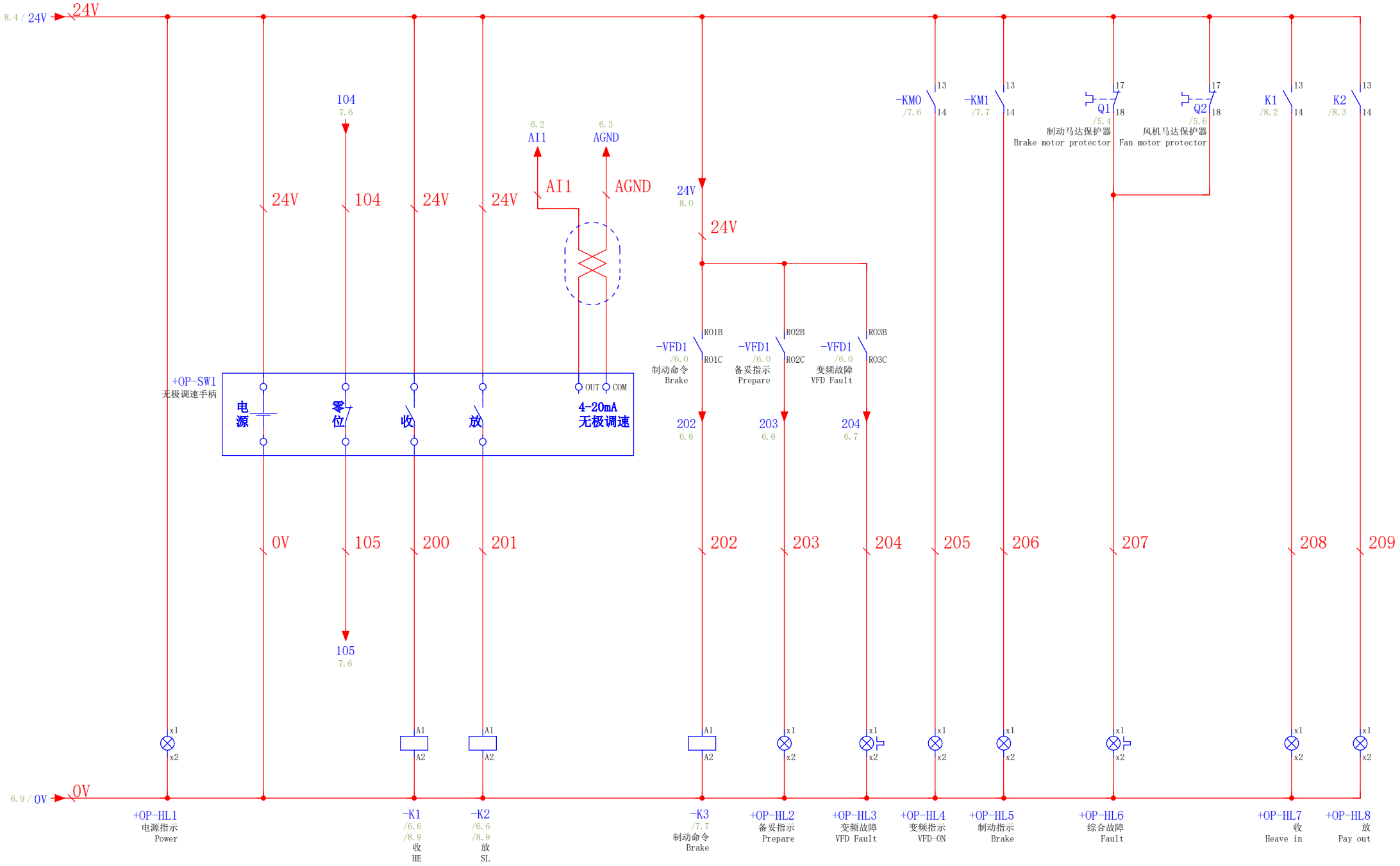

电气原理图	110KW ABB变频电控	DC24V 控制回路	SSY	2025/2/8				高层代号	=
								位置代号	+CA
	项目名称 (Entry name)	页描述 (Page Description)	设计 (Design)	设计日期 (Design Date)	校对 (Proofread)	修订者 (Name)	修订记录 (Revision record)	当前页码	8
								页码/总页	10/13

航空插头对接线号图
Aviation plug wiring diagram

插针号 Pin number	13	14	15	16	17	18	19	20	21	22	23	24
线号 Line number	207	208	209	AGND	AI1	AO1	AO2	DI3	L1	L3		

插针号 Pin number	1	2	3	4	5	6	7	8	9	10	11	12
线号 Line number	102	103	105	108	24V	0V	200	201	203	204	205	206

terminal block

=+CA-X1																																													
短连接	-		-		-		-		-	-	-	-																																	
连接代号	A		B		C		PE		U	V	W	PE																																	
端子号	1		2		3		4		5	6	7	8																																	

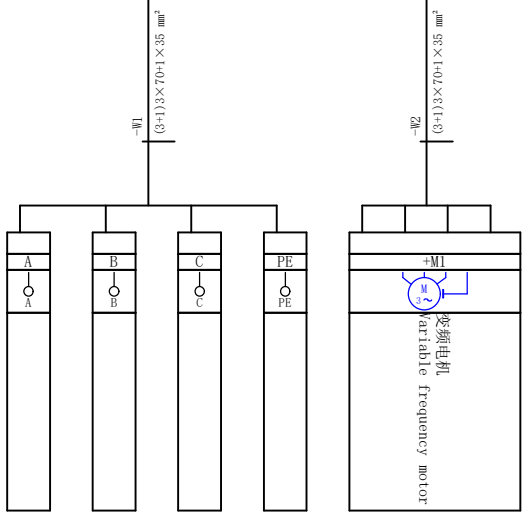

电气原理图	110KW ABB变频电控	端子连接图 =+CA-X1	SSY	2025/2/8				高层代号	=
								位置代号	+CA
	项目名称 (Entry name)	页描述 (Page Description)	设计 (Design)	设计日期 (Design Date)	校对 (Proofread)	修订者 (Name)	修订记录 (Revision record)	当前页码	10
								页码/总页	12/13

terminal block

=+CA-X2 短连接	-	-	-		-	-	-																																							
连接代号	U1	V1	W1		U2	V2	W2																																							
端子号	1	2	3		4	5	6																																							

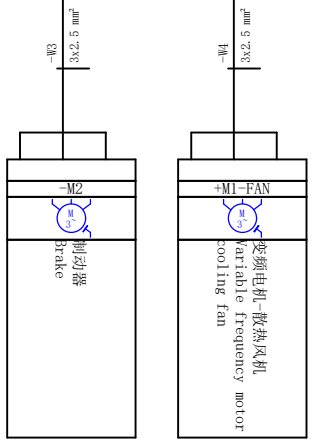

电气原理图	110KW ABB变频电控	端子连接图 =+CA-X2	SSY	2025/2/8				高层代号	=
								位置代号	+CA
	项目名称 (Entry name)	页描述 (Page Description)	设计 (Design)	设计日期 (Design Date)	校对 (Proofread)	修订者 (Name)	修订记录 (Revision record)	当前页码	11
								页码/总页	13/13