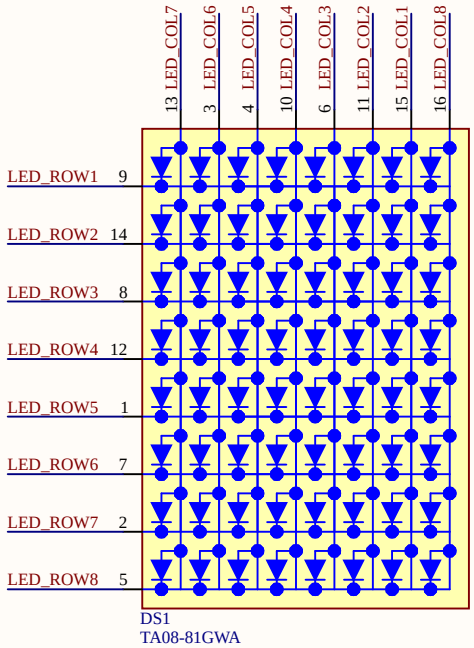

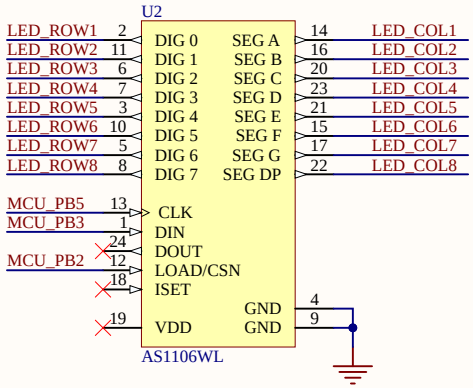

LED MA TRẬN

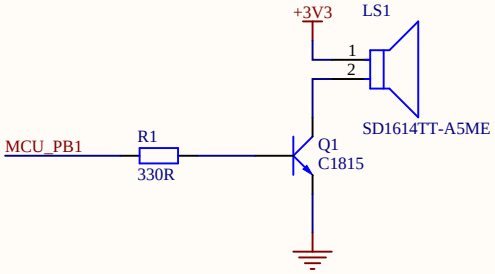

BUZZER

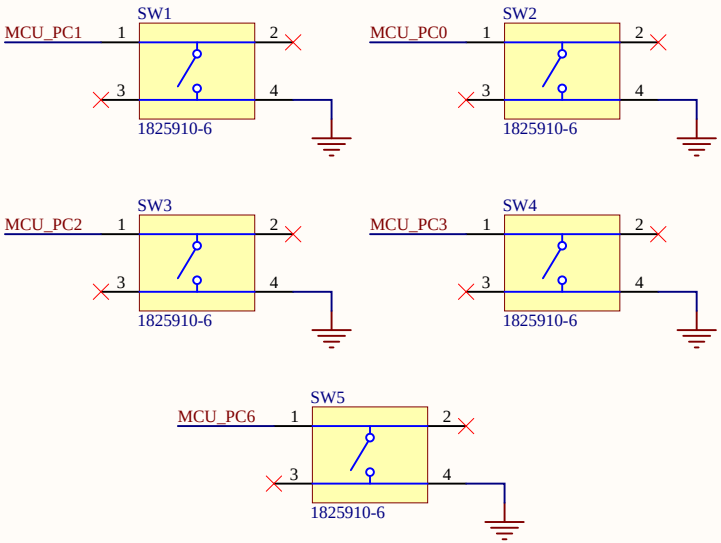

SWITCH

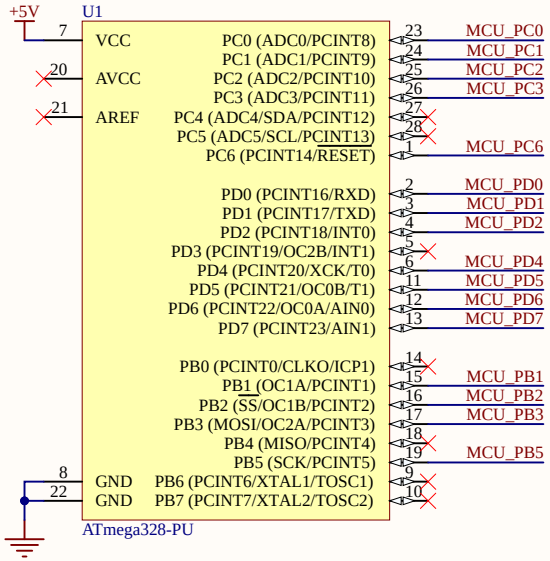

KHỐI MCU

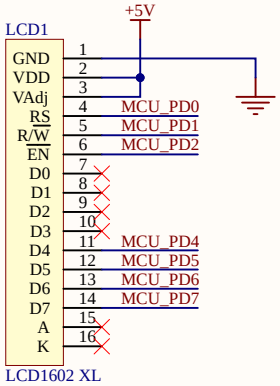

LCD 16X2

Title	***Máy chơi game mini console***	
Size A4	Number	Revision
Date: 11/07/2025	Sheet of **BKONSOLE**	
File: D:\PCB PROJ\TKHTN\TKHTN\1.SchDoc	Drawn By: **Nhật Huy**	