Sin nuestra expresa autorización, queda terminantemente prohibida la reproducción total o parcial de este documento, así como su uso indebido y/o su exhibición o comunicación a terceros. De los infractores se procederá a exigir el correspondiente resarcimiento de daños y perjuicios. Nos reservamos todos los derechos inherentes, en especial los de patentes, de modelos registrados y genéricos.

È vietato consegnare a terzi o riprodurre questo documento, utilizzarne il contenuto o renderlo comunque noto a terzi senza esplicita autorizzazione. Ogni infrazione comporta il risarcimento dei danni. Si riservano tutti i diritti derivanti dalla concessione di brevetti per invenzione industriale di utilità o di brevetti per modelli ornamentali.

A-A
2:1

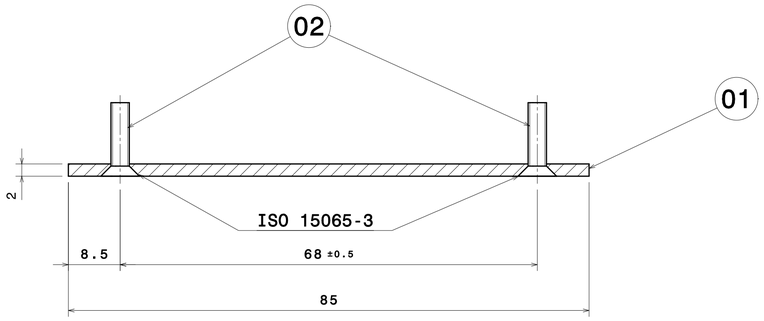

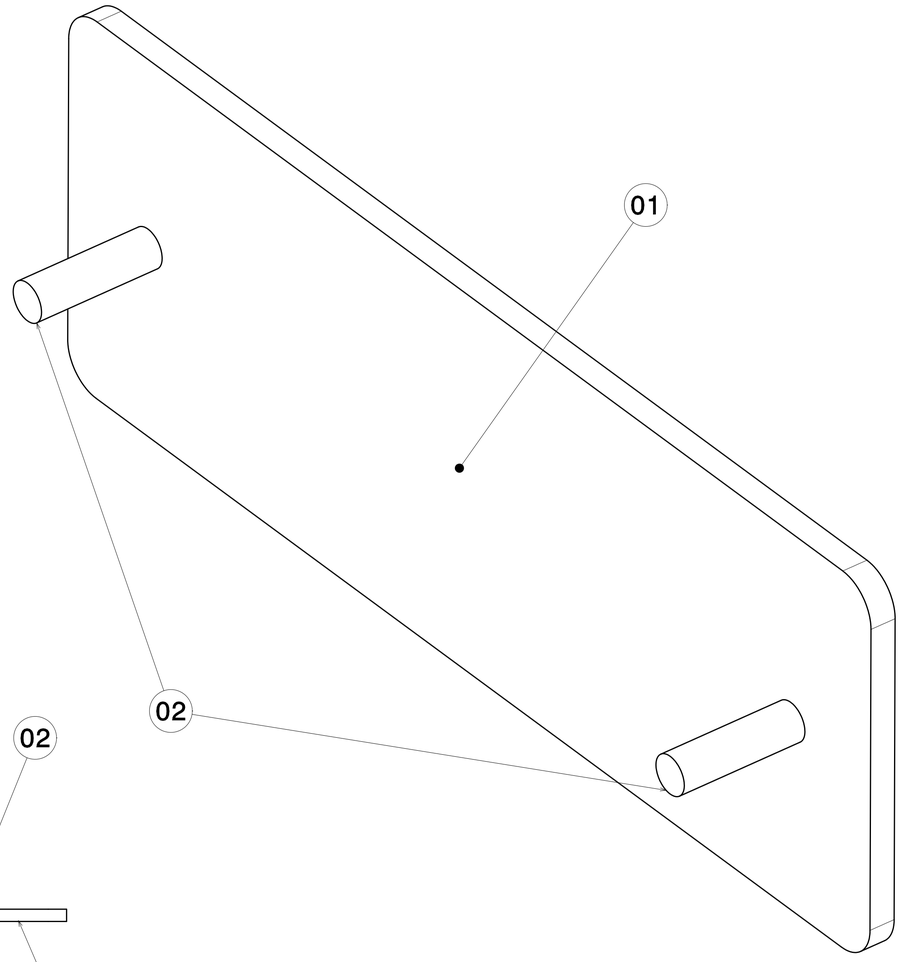

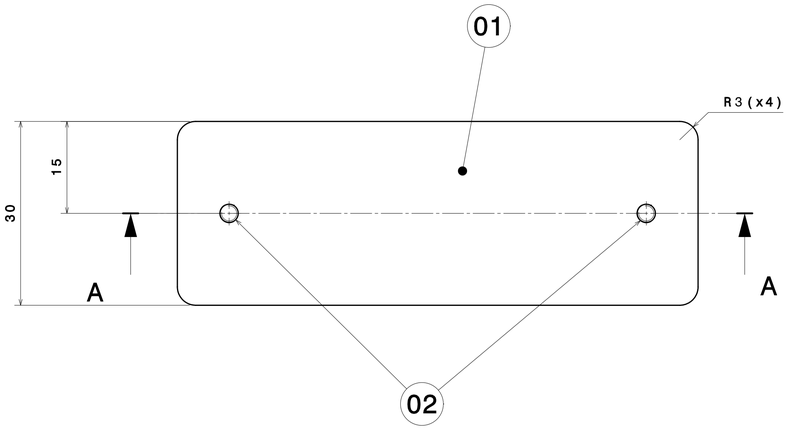

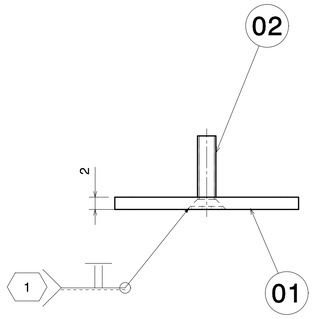

MARCA / MARCA	DESCRIPCIÓN / DESCRIZIONE	CANT. / QUANT.	CÓDIGO O NORMA / CÓDICE O NORMA	MATERIAL O REFERENCIA / MATERIALE O REFERENZA	PESO / PESO (Kg)	DIMENSIONES / DIMENSIONES (mm)
302	ESP_TEC_COLORES / ST. COLORI	1	B.20.94.752.00		0.000	
301	ESPECIFICACION SOLDADURA / SPECIFICA DI SALDATURA	1	B.20.94.340.00		0.000	
300	ESPECIFICACION PROCESO PINTURA / SPECIFICA VERNICIATURA	1	B.20.58.020.00		0.000	
02	TORN AVE CRUC H M3X12 / VITE ACCECATA CRUC H M3X1	2	ISO 7046-2	A2-70 ISO 3506 -	0.000	
01	CHAPA / FOGLIO	1		S355 J2WP EN 10025-5	0.039	E=2 30X60
00	CJTO. SOPORTE / INSIEME SUPPORTO	1			0.040	

NOTA
ANTES DEL PROCESO DE PINTADO, SE PROTEGERAN LAS ROSCAS.

NOTA
PRIMA DI VERNICIARE ANDRANNO PROTETTI I FILO .

· Nivel de certificación CL3 según norma EN 15085
· Clase de ejecución de soldeo será CP D según norma EN 15085, excepto donde se diga lo contrario.
· Especificación de soldadura según B.20.94.340.

· livello di certificazione CL3 secondo norma EN 15085
· La classe di esecuzione della saldatura sará CP D secondo norma EN 15085, tranne dove indicato altrimenti.
· Specifica di saldatura secondo B.20.94.340.

NOTA
LA PIEZA TERMINADA NO PRESENTARA IRREGULARIDADES NI ARISTAS VIVAS. TODAS ELLAS DEBERAN SER REDONDEADAS.

IL PEZZO TERMINATO NON DOVRÀ AVERE IRREGOLARITÀ NÉ SPIGOLI VIVI. QUESTI ULTIMI DOVRANNO ESSERE ARROTONDATI.

ACABADO:
PINTADO S/ESPECIFICACION CAF B.20.58.020
FAMILIA, COLOR Y BRILLO S/ESPECIFICACION CAF B.20.94.752
INT 12

FINITURA:
VERNICIATURA S/SPECIFICA CAF B.20.58.020
FAMIGLIA, COLORE E BRILLANTEZZA S/SPECIFICA CAF B.20.94.752
INT 12

LOCOMOTIVA E401

Ed.	Descrizione	Date	Nome
A	Modificar cajetín.	2016-07-26	96020

ISO 2768-cK
DIN ISO 13920-BF

0.040	A1	BEASAIN	OT	Y

CAF Power & Automation

2:1

	Date	Nome
Disegnato	27/05/2015	56110
Comprovato	27/05/2015	10055
Verificato	27/05/2015	14422
es/it		

CAF
CONSTRUCCIONES Y AUXILIAR DE FERROCARRILES, S.A.
BEASAIN (GIPUZKOA)

CJTO. SOPORTE
INSIEME SUPPORTO

B.20.87.056 | A | 1/1