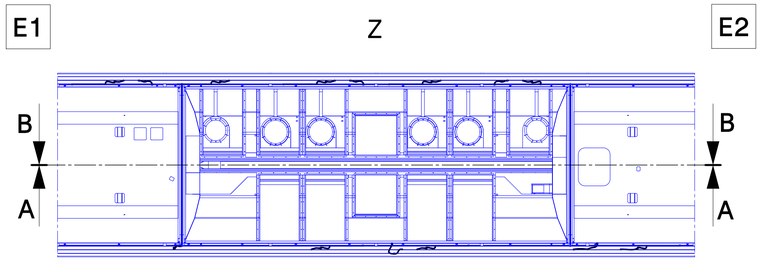

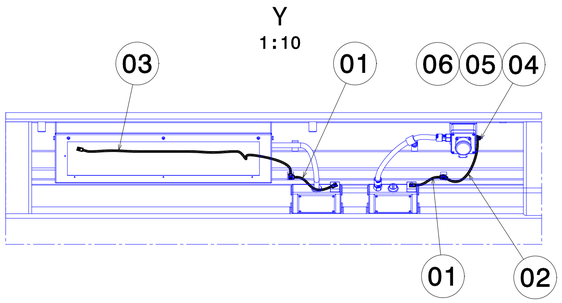

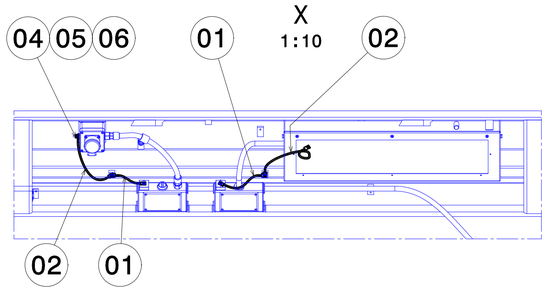

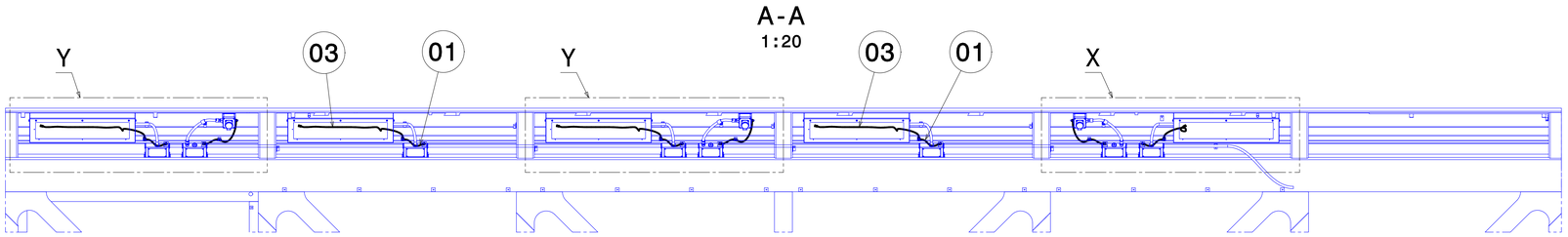

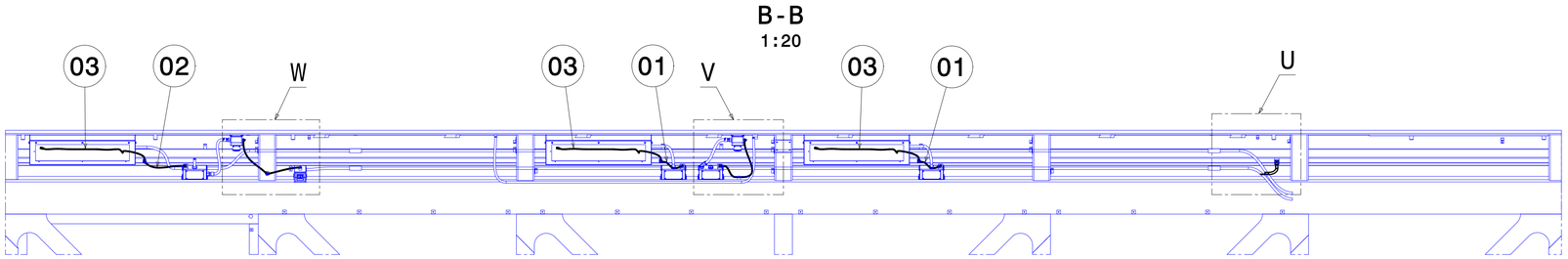

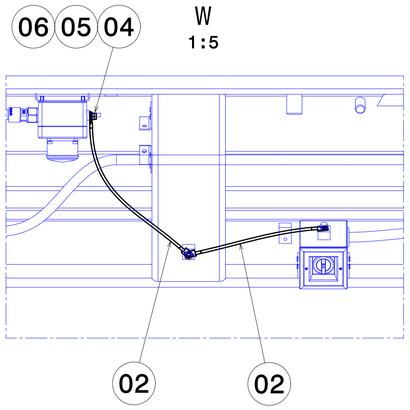

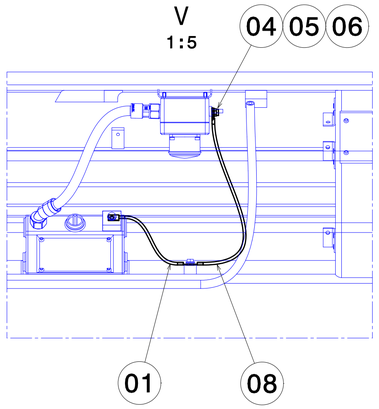

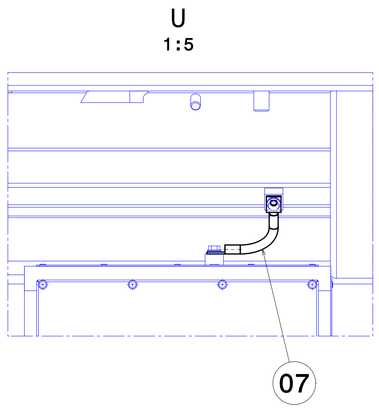

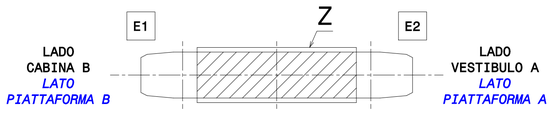

PARES DE APRIETE
- UNIONES ATORNILLADAS S/ESPECIFICACION CAF W.00.00084

PARES DE APRIETE
- GIUNZIONI BULLONATE S/SPECIFICA CAF W.00.00084

NOTA
EL MONTAJE DEBERA CUMPLIR CON LA ESPECIFICACION CAF W.00.00087 DE PROTECCION CONTRA LA CORROSION.

NOTA
IL MONTAGGIO DOVRÁ RISPETTARE LA SPECIFICA CAF W.00.00087 SULLA PROTEZIONE CONTRO LA CORROSIONE.

MARCA *MARCA*	DESCRIPCIÓN *DESCRIZIONE*	CANT. *QUANT.*	CÓDIGO O NORMA *CÓDICE O NORMA*	MATERIAL O REFERENCIA *MATERIALE O REFERENZA*	PESO *PESO* (Kg)	DIMENSIONES *DIMENSIONES* (mm)
300	FICHA PROTECCION CORROSION *FOGLIO DI PROTEZIONE ANTICORROSIONE*	1	X.97.01210.01		0.000	
08	CABLE PUESTA TIERRA 4MM2 *CAVO MESSA TERRA 4MM2*	1	B.20.81.056.73		0.022	
07	CABLE PUESTA TIERRA 70MM2 *CAVO MESSA TERRA 70MM2*	1	B.20.81.059.55		0.198	
06	ARANDELA PLANA M6 *RONDELLA PIANA M6*	5	NFE 25514 M	A2-70 ISO 3506	0.001	
05	ARAND CONTACT MED M6 *RONDELLA CONTATTO MED M6*	5	X.55.00804.05	NOMEL 55.06.05.83	0.001	
04	TUERCA AUTOB.RANURADA M6 *DADO AUTOB. SCANALATO M6*	5	B.20.72.012.02		0.003	
03	CABLE PUESTA TIERRA 4MM2 *CAVO MESSA TERRA 4MM2*	7	B.20.81.056.70		0.042	
02	CABLE PUESTA TIERRA 4MM2 *CAVO MESSA TERRA 4MM2*	7	B.20.81.056.72		0.017	
01	CABLE PUESTA TIERRA 4MM2 *CAVO MESSA TERRA 4MM2*	11	B.20.81.056.71		0.012	
00	MONTAJE PAT COSTADOS *MONT. MESSA TERRA PARETI LAT.*	1			0.790	

Ed.	Descrizione	Date	Nome
A	Agreg marca 07.	14/12/2015	56182
B	Agreg marca 08. Mod cant marcas 01 y 02.	02/02/2016	56182
C	Modificar cajetin	22/07/2016	96015

LOCOMOTIVA E401

ISO 2768-cK
DIN ISO 13920-BF

0.790 | A1 | BEASAIN | OT | Y

CAF Power & Automation

1:50

	Date	Nome
Disegnato	02/09/2015	56182
Comprovato	02/09/2015	10055
Verificato	02/09/2015	14422
es/it		

CAF
CONSTRUCCIONES Y AUXILIAR DE FERROCARRILES, S.A.
BEASAIN (GIPUZKOA)

MONTAJE PAT COSTADOS

MONT. MESSA TERRA PARETI LAT.

B.20.81.006 | C | 1/1

Sin nuestra expresa autorización, queda terminantemente prohibida la reproducción total o parcial de este documento, así como su uso indebido y/o su entrégado o comunicación a terceros. De los daños y perjuicios que se ocasionen a consecuencia de lo anterior, responderán los infractores, incluyendo todos los derechos inherentes, en especial los de patentes, de modelo registrado y estéticos.

È vietato consegnare a terzi o riprodurre questo documento, utilizzarne il contenuto o renderlo comunque noto a terzi senza esplicita autorizzazione. Ogni infrazione comporta il risarcimento dei danni. Sono riservati i diritti inerenti, in particolare quelli derivanti dalla concessione di brevetti per invenzione industriali di utilità o di brevetti per modelli ornamentali.