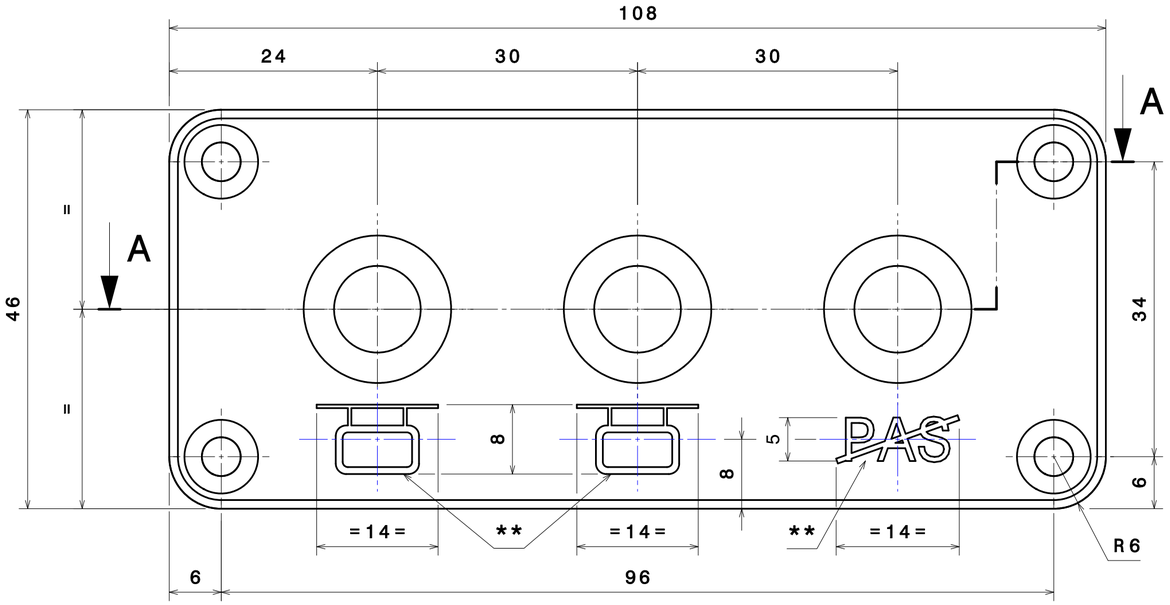

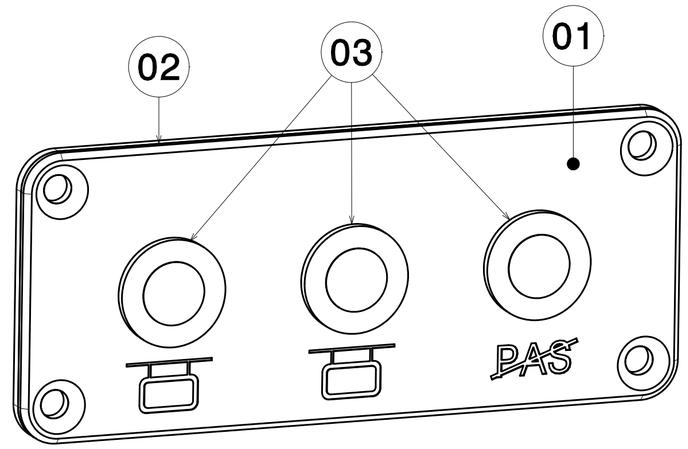

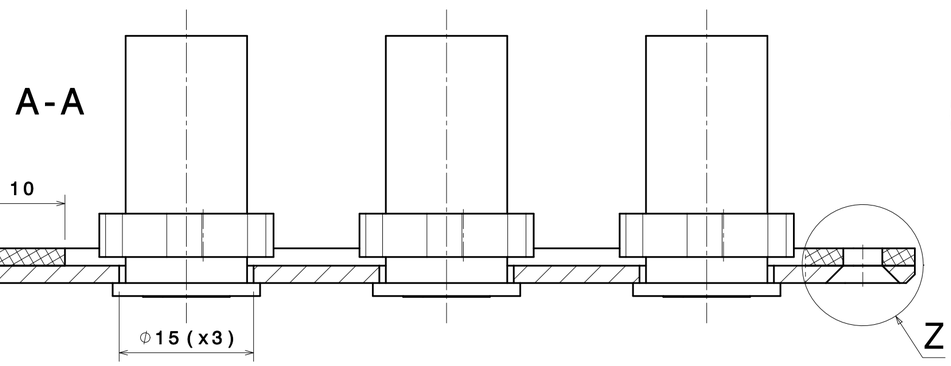

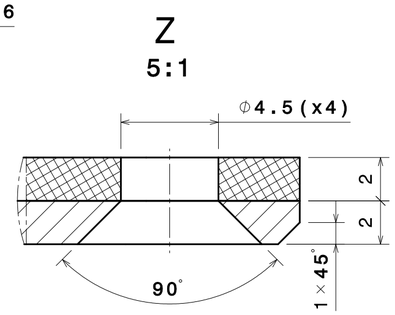

302	E.T_ELASTOMEROS *SPECIFICA DI ELASTOMERI*	1	B.20.94.756.00		0.000	
301	ESP_TEC_COLORES *ST. COLORI*	1	B.20.94.752.00		0.000	
300	ESPECIFICACION PROCESO PINTURA *SPECIFICA VERNICIATURA*	1	B.20.58.020.00		0.000	
03	PILOTO EAO 17 RD *PILOTA EAO 17 RD*	~~3~~	B.20.71.131.01	ELION SL17S1C24DAP	0.010	
02	JUNTA AUTOADHESIVA 1 CARA *GIUNTA AUTOADESIVA 1 LATO*	1		*	0.000	E=2 108X46
01	CHAPA *LAMIERA*	1		S355 J2WP EN 10025-5	0.065	E=2 108X46
00	CJTO PANEL *PANNELLO SET*	1			0.095	
MARCA *MARCA*	DESCRIPCIÓN *DESCRIZIONE*	CANT. *QUANT.*	CÓDIGO O NORMA *CÓDICE O NORMA*	MATERIAL O REFERENCIA *MATERIALE O REFERENZA*	PESO *PESO* (Kg)	DIMENSIONES *DIMENSIONES* (mm)

(**) MARCAJE LASER EN PLACA
PROFUNDIDAD DE MARCADO: 0,5mm
RELLENO: RAL 9002
TIPO DE LETRA: HELVETICA MEDIUM
ALTURA DE LETRA INDICADA EN PLANO

(**) INCISIONE LASER SU PIASTRA
PROFONDITÀ DA INCISIONE: 0,5mm
RIEMPIMENTO: RAL 9002
TIPO DI CARATTERE: HELVETICA MEDIUM
ALTEZZA DEL CARATTERE INDICATA SUL DISEGNO TECNICO

(*) MATERIAL:
-ELASTOMERO S/ESPECIFICACION CAF B.20.94.756
-COLOR: NEGRO
-FAMILIA: TIPO II
-AUTOADHESIVO 1 CARA

(*) MATERIALE:
-ELASTOMERO S/SPECIFICA CAF B.20.94.756
-COLORE: NERO
-FAMIGLIA: TIPO II
-AUTOADESIVO 1 LATO

ACABADO:
PINTADO AL POLVO S/ESPECIFICACIÓN CAF B.20.58.020
FAMILIA, COLOR Y BRILLO S/ESPECIFICACIÓN CAF B.20.94.752
POSICION INT 3

FINITURA:
VERNICIATURA A POLVERE S/ESPECIFICA CAF B.20.58.020
FAMIGLIA, COLORE E BRILLANTEZZA S/SPECIFICA CAF B.20.94.752
POSIZIONE INT 3

NOTA
LA PIEZA TERMINADA NO PRESENTARA
IRREGULARIDADES NI ARISTAS VIVAS.
TODAS ELLAS DEBERAN SER REDONDEADAS.

NOTA
IL PEZZO TERMINATO NON DOVRÀ
AVERE IRREGOLARITÀ NÉ SPIGOLI VIVI.
QUESTI ULTIMI DOVRANNO ESSERE ARROTONDATI.

LOCOMOTIVA E401

Ed.	Descrizione	Date	Nome
A	Modificar cajetin	2016-07-22	96411

ISO 2768-cK
DIN ISO 13920-BF

0.095	A2	BEASAIN	OT	Y

CAF Power & Automation

2:1			
Disegnato	03/11/2015	56182	
Comprovato	04/11/2015	10055	
Verificato	04/11/2015	14422	
	Date	Nome	
es/it			

CAF
CONSTRUCCIONES Y AUXILIAR DE FERROCARRILES, S.A.
BEASAIN (GIPUZKOA)

CJTO PANEL

PANNELLO SET

B.20.87.046 | A | 1/1

Sin nuestra expresa autorización, queda terminantemente prohibida la reproducción total o parcial de este documento, así como su uso indebido y/o su entrégida y/o su comunicación a terceros. De los infractores se exigirá el correspondiente resarcimiento de daños y perjuicios. Quedan reservados todos los derechos inherentes, en especial los de patentes, de modelos registrados y estéticos.

È vietato consegnare a terzi o riprodurre questo documento, utilizzarne il contenuto o renderlo comunque noto a terzi senza esplicita autorizzazione. Ogni infrazione comporta il risarcimento dei danni subiti. Sono riservati tutti i diritti derivanti dalla concessione di brevetti per invenzioni industriali di utilità o di brevetti per modelli ornamentali.