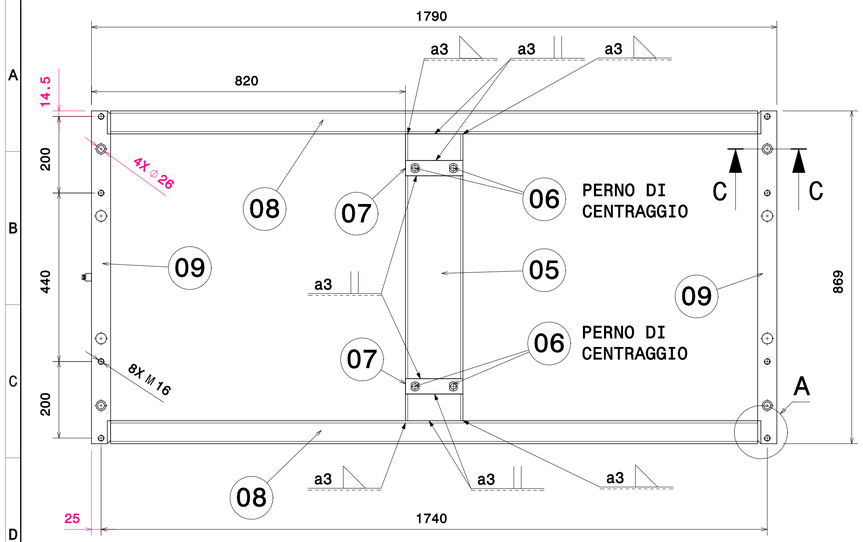

NOTA: PUNTI DI FISAGGIO CON LA TORRI DI BR

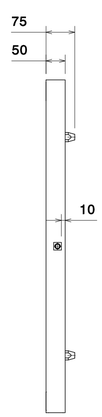

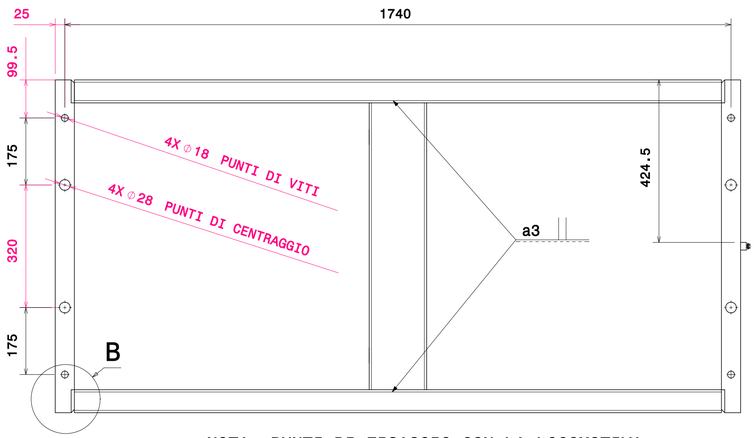

NOTA: PUNTI DI FISAGGIO CON LA LOCOMOTIVA

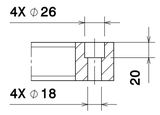

FORO DI ALLOGGIAMENTO DELLA VITE DI FISSAGIO CON LA LOCOMOTIVA

C-C SEZIONE

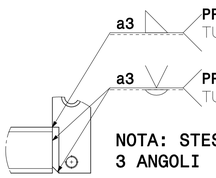

NOTA: STESSO PROCEDIMENTO NEGLI ALTRI 3 ANGOLI

A DETTAGLI

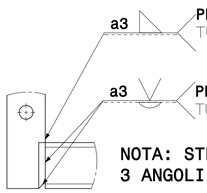

NOTA: STESSO PROCEDIMENTO NEGLI ALTRI 3 ANGOLI

B DETTAGLI

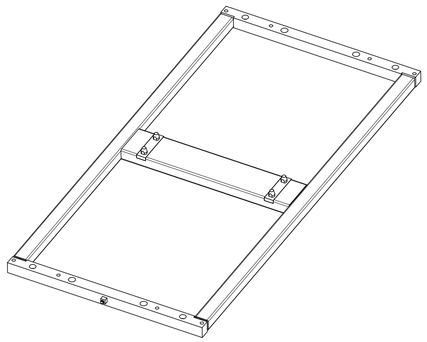

NOTA:

PESO: 63.46 KG

COLORE: RAL 6019 LUCENTEZZA 40-60% (60º)
PROCESSO DI DIPINTO: EN45545-2-2013

SPECIFICACIONE DI SALDATURA:
CLASSE DI PROCEDIMENTO DI SALDATURA IS CP C2 (ACC/UNE EN 15085)
LIVELLO DI CERTIFICAZIONE IS CL 2 ACCORDO A EN 15085
PROCESSO DI SALDATURA MANUALE ED AUTOMATICO: MAG (135 ACC/UNE EN ISO 4063)
CONSUMABILE MATERIALE: GRADO DI FILO DI FERRO ER70S-6 (ACC/AWS A5.18)
RAPPRESENTAZIONE DI SALDATURA (S/UNE EN 22553)

MARCA MARCA	DESCRIPCIÓN DESCRIZIONE	CANT. QUANT.	CÓDIGO O NORMA CÓDICE O NORMA	MATERIAL O REFERENCIA MATERIALE O REFERENZA	PESO PESO (Kg)	DIMENSIONES DIMENSIONES (mm)
10	MASA CUADRADA INOX. M6 / MASSA QUADRATO INOX. M6	1	X.78.00249.00		0,046	
09	FASCIO SOLIDO	2	AA.51.23.0388.01		16,09	
08	PROFILO	2	AA.51.23.0387.01		10,53	
07	TACO	2	AA.51.23.0357.01		0,67	
06	PERNO DI CENTRAGGIO	4	AA.51.23.0316.01		0.090	
05	PERFIL ESTRUCTURA UNION 8	1	AA.51.23.0311.01		8,48	
00	MONTAGGIO STRUTTURA CENTRALE	1			63,46	

REVAMPING E402A TRENITALIA
E INSERT ITEM 10 59136

ISO 2768-cK
DIN ISO 13920-BF

0.000 | A2 | BEASAIN | OT | Y

CAF Power & Automation

Edizione Trenitalia | Codice Ditta 1221

Ed.	Descrizione	Date	Nome

1:8

Disegnato	-	NOMBRE
Comprovato	-	59030
Verificato	-	59136
Date	Nome	
es/it		

CAF CONSTRUCCIONES Y AUXILIAR DE FERROCARRILES, S.A. BEASAIN (GIPUZKOA)

MONTAGGIO STRUTTURA CENTRALE

AA.51.10.0300 | E | 1/1

MARCA MARCA	DESCRIPCIÓN DESCRIZIONE	CANT. QUANT.	CÓDIGO O NORMA CÓDICE O NORMA	MATERIAL O REFERENCIA MATERIALE O REFERENZA	PESO PESO (Kg)	DIMENSIONES DIMENSIONES (mm)
01	ESTRUCTURA TORRE / STRUTTURA TORRE	1		CAF POWER AND AUTOMATION AA.51.10.0300.00	63.46	

LOCOMOTIVA E401

Ed.	Descrizione	Date	Nome
A	Modificar cajetín	2016-07-14	96035

ISO 2768-cK
DIN ISO 13920-BF

63.46 | A1 | BEASAIN | OT | Y

CAF Power & Automation

Disegnato	01/02/2016	10221
Comprovato	01/02/2016	13632
Verificato	01/02/2016	14422
Date	Nome	
es/it		

CAF CONSTRUCCIONES Y AUXILIAR DE FERROCARRILES, S.A. BEASAIN (GIPUZKOA)

ESTRUCTURA TORRE

STRUTTURA TORRE

B.20.76.107 | A | 1/1

Sin nuestra expresa autorización, queda terminantemente prohibida la reproducción total o parcial de este documento, así como su uso indebido y/o su exhibición o comunicación a terceros. De las infracciones se derivará la correspondiente responsabilidad. Los productos descritos en este documento están sometidos a un proceso de mejora continua por lo que pueden sufrir modificaciones de carácter técnico, en especial los de patentes, de modelos registrados/desbrevetados/registrados/desbrevetados, de modelos registrados/desbrevetados, de modelos industriales de utilidad o de brevetes por modelos ornamentales.

È vietato conservare a terzi o riprodurre questo documento, utilizzarne il contenuto o renderlo comunque noto a terzi senza esplicita autorizzazione. Ogni infrazione comporta il risarcimento dei danni. Le descrizioni e le caratteristiche contenute in questo documento possono subire modifiche di carattere tecnico, in particolare quelle concernenti le invenzioni brevettate o di brevetti per modelli industriali o di brevetti per modelli ornamentali.