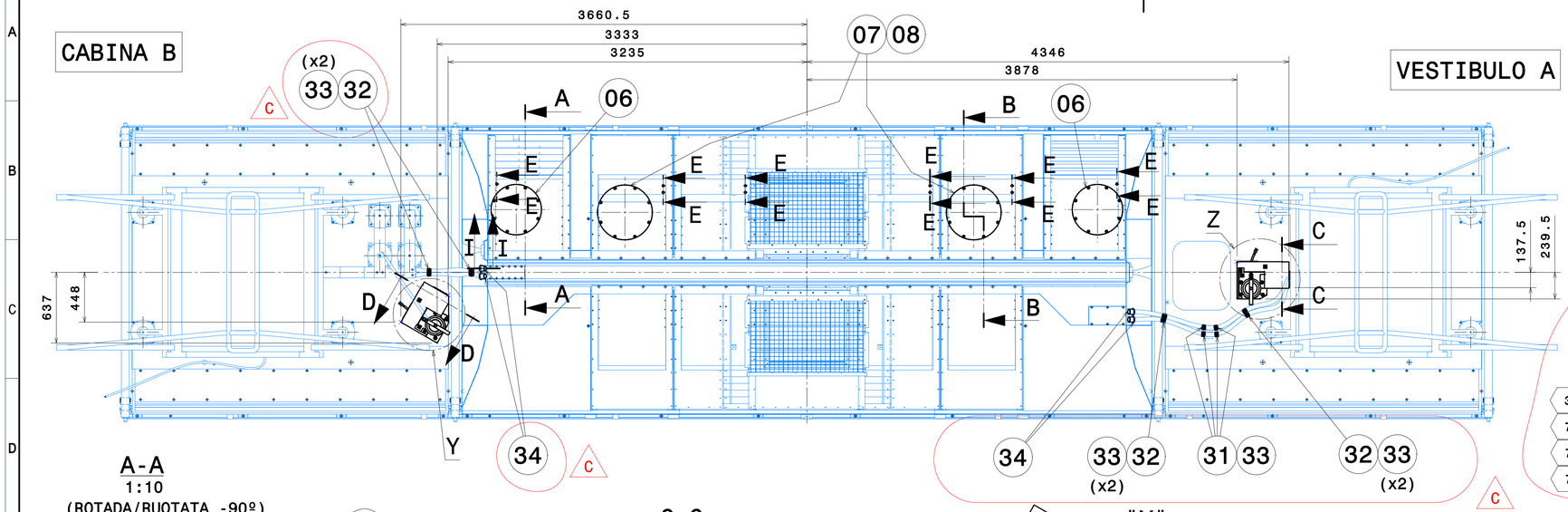

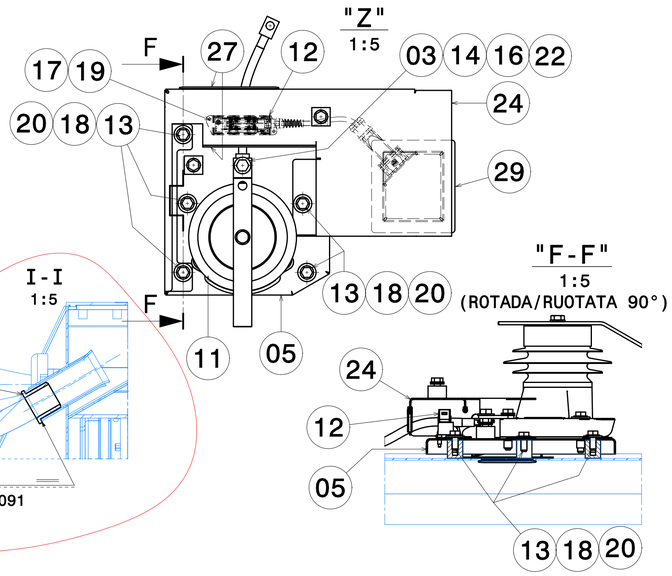

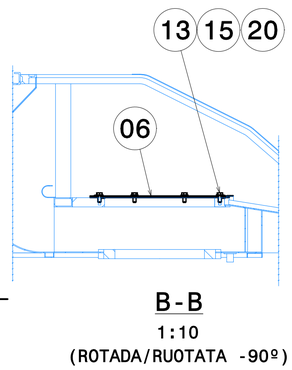

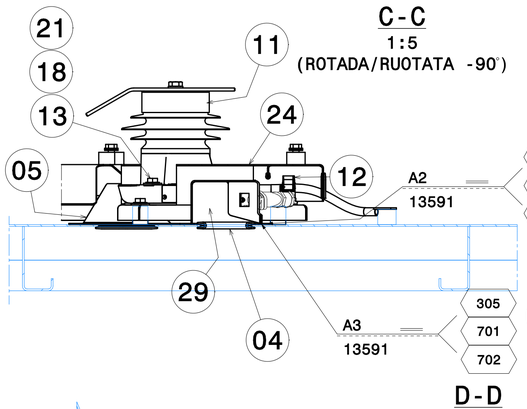

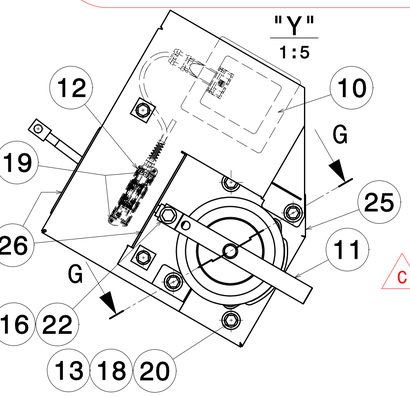

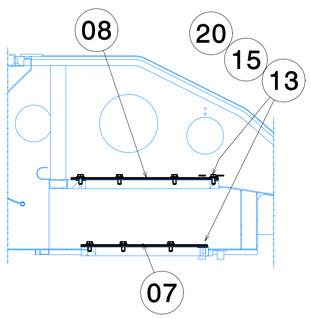

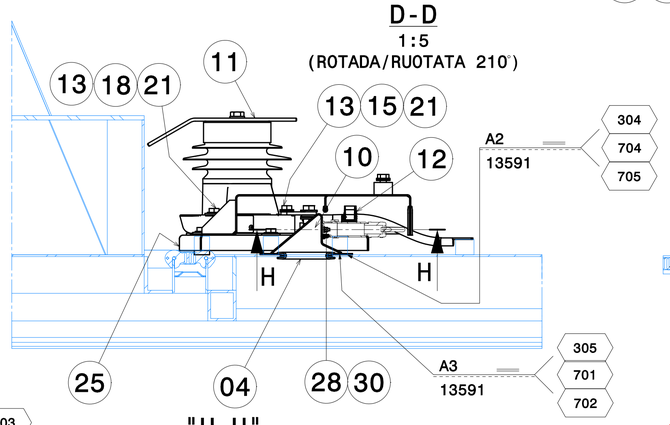

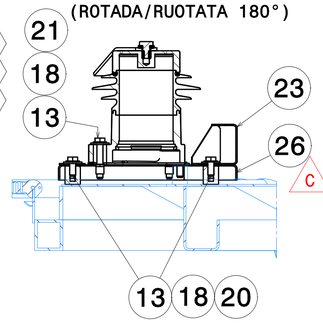

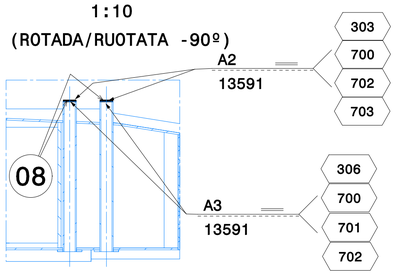

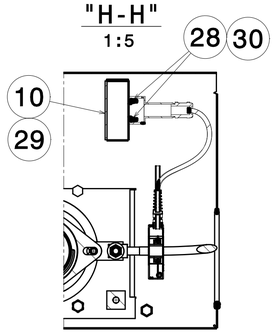

(*)MATERIAL:
-ELASTOMERO S/ESPECIFICACION CAF B.20.94.756
-COLOR: NEGRO
-FAMILIA: TIPO II
-AUTOADHESIVO 1 CARA

(*)MATERIALE:
-ELASTOMERO S/SPECIFICA CAF B.20.94.756
-COLORE: NERO
-FAMIGLIA: TIPO II
-AUTOADESIVO 1 LATO

PARES DE APRIETE S/ESPECIFICACION CAF W.00.00084

COPPIE DI SERRAGGIO S/ SPECIFICHE CAF W.00.00084

NOTA
EL MONTAJE DEBERA CUMPLIR CON LA ESPECIFICACION CAF W.00.00087 DE PROTECCION CONTRA LA CORROSION

NOTA
IL MONTAGGIO DOVRÀ OSSERVARE LE SPECIFICHE CAF W.00.00087 DI PROTEZIONE ANTIRUGGINE

LADO CABINA B
LATO CABINA B

LADO VESTIBULO A
LATO TESTATA PIANA A

MARCA MARCA	DESCRIPCIÓN DESCRIZIONE	CANT. QUANT.	CÓDIGO O NORMA CÓDICE O NORMA	MATERIAL O REFERENCIA MATERIALE O REFERENCIA	PESO PESO (Kg)	DIMENSIONES DIMENSIONES (mm)
707	ADHESIVO / ADESIVO	1		PLEXUS MA 300	0.000	
706	ADHESIVO / ADESIVO	1		SIKAFLEX 221	0.000	BLACK
704	ADHESIVO / ADESIVO	2		SIKAFLEX 521UV	0.000	BLACK
703	ADHESIVO / ADESIVO	1		SIKAFLEX 222	0.000	BLACK
702	IMPRIMACION / PRIMER	10		SIKA ACTIVADOR 100	0.000	
701	ADHESIVO / ADESIVO	3		SIKAFLEX 265	0.000	
700	IMPRIMACION / PRIMER	3		SIKA PRIMER 206 G+P	0.000	
309	FICHA DE PEGADO / SCHEDA DI INCOLLATE	1	X.97.70650.01		0.000	
308	FICHA DE PEGADO / SCHEDA DI INCOLLATE	1	X.97.70012.01		0.000	
307	E.T_ELASTOMEROS / SPECIFICA DI ELASTOMERI	1	B.20.94.756.00		0.000	
306	FICHA DE PEGADO / SCHEDA DI INCOLLATE	1	X.97.17762.01		0.000	
305	FICHA DE PEGADO / SCHEDA DI INCOLLATE	2	X.97.17700.01		0.000	
304	FICHA DE PEGADO / SCHEDA DI INCOLLATE	2	X.97.10920.01		0.000	
303	FICHA DE PEGADO / SCHEDA DI INCOLLATE	1	X.97.10650.01		0.000	
302	FICHA PROTECCION CORROSION / FOGLIO DI PROTEZIONE ANTICORROSIONE	1	X.97.01310.01		0.000	
301	FICHA PROTECCION CORROSION / FOGLIO DI PROTEZIONE ANTICORROSIONE	1	X.97.01210.01		0.000	
300	FICHA PROTECCION CORROSION / FOGLIO DI PROTEZIONE ANTICORROSIONE	1	X.97.01110.01		0.000	
34	PROTECTOR TUBO Ø47.5 / PROTETTORE TUBO Ø47.5	4	B.20.84.055.06		0.077	
33	JUNTA AUTOADH. 1 CARA / GUARNIZIONE AUTOAD. 1 FACCIA	12		*	0.001	30X2 125
32	ABRAZADERA 70-92 / FASCETTA 70-92	4	X.78.00231.05		0.022	
31	ABRAZADERA 25-45 / FASCETTA 25-45	4	X.78.00231.01		0.012	
30	ARANDELA PLANA 4 / RONDELLA PIANA 4	4	ISO 7089	160 HV - A2	0.000	
29	CJTO SUBIDA CUBIERTA / INSIEME SALIRE IMPERIALE	1	B.20.73.024.00		0.746	
28	TUERCA AUTOB.RANURADA M4 / DADO AUTOB. SCANALATO M4	4	B.20.72.013.01	LANFRASCO ESL M4 INOX	0.002	
27	PERFIL PROTECTOR HAPPICH / PROFILO DI PROTEZIONE	1	X.78.00506.01	HAPPICH 461 0117	0.026	L=401
26	PERFIL PROTECTOR HAPPICH / PROFILO DI PROTEZIONE	1	X.78.00506.01	HAPPICH 461 0117	0.026	L=391
25	SOPORTE PARARRAYOS / PARAFULMINE SUPPORTO	1	B.20.73.019.00		2.001	
24	CONJUNTO CHAPA / INSIEME LAMIERA	1	B.20.73.014.00		2.392	
23	CONJUNTO CHAPA / INSIEME LAMIERA	1	B.20.73.013.00		2.599	
22	TORN HEX ROSC CAB M12X40 / VITE FILET ESAG M12X40	2	ISO 4017	A2-70 ISO 3506 -	0.047	
21	TORN HEX ROSC CAB M10X60 / VITE FILET ESAG M10X60	6	ISO 4017	A2-70 ISO 3506 -	0.043	
20	TORN HEX ROSC CAB M10X25 / VITE FILET ESAG M10X25	59	ISO 4017	A2-70 ISO 3506 -	0.026	
19	TORN CAB HUE HEX M4X16 / VITE T. CAVA ESAGON M4X16	4	ISO 4762	A2-70 ISO 3506 -	0.002	
18	ARANDELA PLANA 10 / RONDELLA PIANA 10	15	ISO 7093	160 HV - A2	0.012	
17	ARANDELA SEGURIDAD S4 / RONDELLA SICUREZZA S4	4		SCHNORR 414 200	0.000	
16	ARANDELA PLANA M12 / RONDELLA PIANA M12	4	NFE 25514 M	A2-70 ISO 3506	0.008	
15	ARANDELA PLANA M10 / RONDELLA PIANA M10	50	NFE 25514 M	A2-70 ISO 3506	0.004	
14	ARAND CONTACT MED M12 / RONDELLA CONTATTO MED M12	2	X.55.00804.10	NOMEL 55.12.01.83	0.005	
13	ARAND CONTACT MED M10 / RONDELLA CONTATTO MED M10	65	X.55.00804.09	NOMEL 55.10.22.83	0.004	
12	SENSOR CORRIENTE PARARRAYOS / ARRESTO SENSORE DI CORRIENTE	2	B.20.76.261.01	PCM 10-P LEM	0.200	
11	PARARRAYOS / PARARRAYOS	2	B.20.76.141.01	SIEMENS 3EB4042-7DS42-0D	5.700	
10	CJTO SUBIDA CUBIERTA / INSIEME SALIRE IMPERIALE	1	B.20.73.021.00		0.550	
09	TAPA / COPERCHIO	10	B.20.73.018.01		0.004	
08	CJTO. TAPA / INSIEME COPERCHIO	2	B.20.73.017.00		4.520	
07	CJTO. TAPA / INSIEME COPERCHIO	2	B.20.73.016.00		3.421	
06	CJTO. TAPA / INSIEME COPERCHIO	2	B.20.73.015.00		3.818	
05	SOPORTE PARARRAYOS / PARAFULMINE SUPPORTO	1	B.20.73.010.00		2.106	
04	PERFIL PROTECTOR HAPPICH / PROFILO DI PROTEZIONE	2	X.78.00506.02	HAPPICH 461 0118	0.034	L=260
03	TUERCA AUTOB.RANURADA M12 / DADO AUTOB. SCANALATO M12	2	B.20.72.012.05		0.020	
02	MTJE. VENTILACION CUBIERTA / MONT. VENTILAZIONE SOPRAIM.	1		3.16.001 110282	0.000	
01	MTJE. APARATOS CUBIERTA / MONT. APPARATI SOPRAIM.	1		232VE02868F	0.000	
00	MTJE. APARATOS CUBIERTA / MONT. APPARATI SOPRAIM.	1			49.00	

Ed.	Descrizione	Date	Nome
A	Mod. cajetin, agregar M23-27, modif. cant. M05,07,08,13,16,20 y agreg. F-F y G-G.	2016-08-26	56197
B	Agreg. M.26 a 33. Modif. geom. M.10.	2016-10-26	56099
C	Agreg. M.31 a 34. Agreg. pegados y I-I	2017-06-22	56229

LOCOMOTIVA E401

ISO 2768-cK
DIN ISO 13920-BF

49.00 | A1 | BEASAIN | OT | Y

CAF Power & Automation

1:25

	Date	Nome
Disegnato	13/04/2015	56167
Comprovato	13/04/2015	10055
Verificato	13/04/2015	14422

es/it

CAF CONSTRUCCIONES Y AUXILIAR DE FERROCARRILES, S.A. BEASAIN (GIPUZKOA)

MTJE. APARATOS CUBIERTA

MONT. APPARATI SOPRAIM.

B.20.73.001 | C | 3/3

Sin nuestra expresa autorización, queda terminantemente prohibida la reproducción total o parcial de este documento, así como su uso indebido y/o su exhibición o comunicación a terceros. De los daños y perjuicios que se ocasionen, se responderá en el ámbito jurídico pertinente. Quedan reservados todos los derechos inherentes, en especial los de patentes, de modelos registrados y estéticos.

È dunque consegnare a terzi o riprodurre questo documento, utilizzarne il contenuto o renderlo comunque noto a terzi senza esplicita autorizzazione. Ogni infrazione comporta il risarcimento dei danni. Si riservano tutti i diritti inerenti, in particolare quelli derivanti dalla concessione di brevetti per invenzioni industriali di utilità o di brevetti per modelli ornamentali.