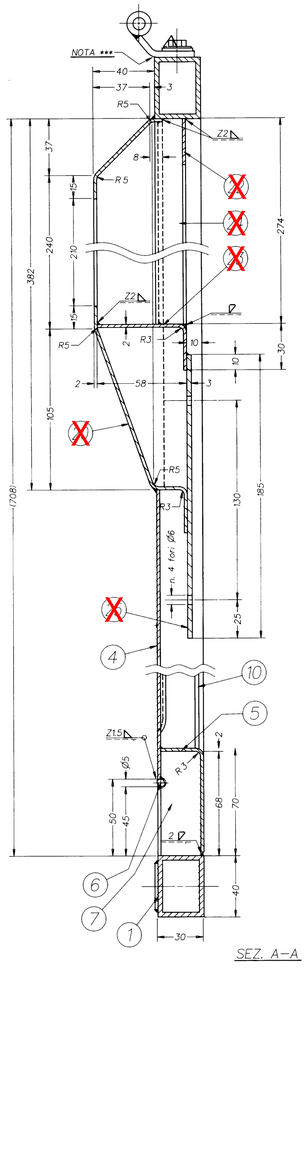

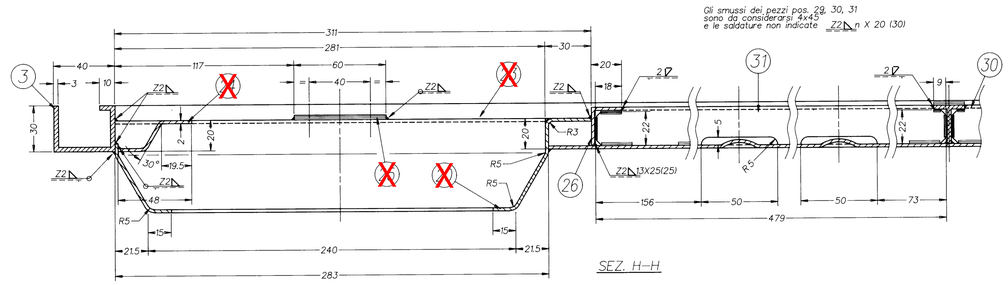

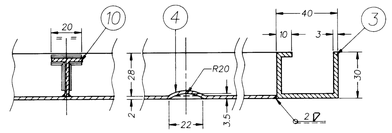

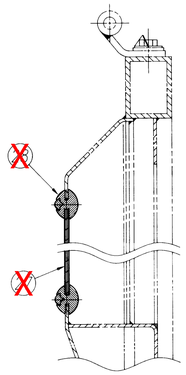

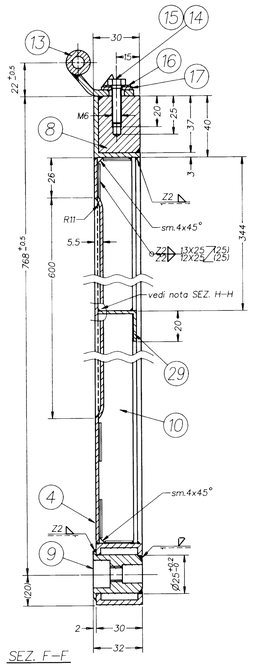

SUSTITUIR POR 02 HOJA 3

SOSTITUIRE DA 02 FOGLIA 3

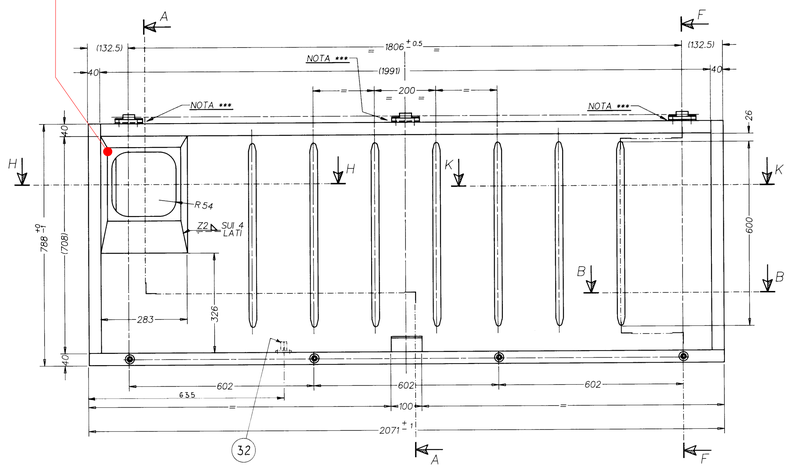

N.B.

SALDATURE SECONDO SPEC. TEC. FS. TV.DA.012/ST.103.2 EDIZ. OTT. 1986

LE SALDATURE DEVONO ESSERE A TENUTA ALL'ACQUA

ARROTONDARE TUTTI GLI SPIGOLI

PREVEDERE CICLO DI VERNICIATURA SECONDO SPEC. TEC. FS TV.6-ERS.1/7/1.70/16.00 EDIZIONE SETTEMBRE 1986

○ DA POSIZIONARE A SPORTELLO ASSEMBLATO

ESEGUIRE LE FORATURE CON DIMA PER GARANTIRE L'INTERCAMBIABILITA' DEGLI SPORTELLI

TRATTARE LA SUPERFICIE LATO INTERNO SPORTELLO CON ANTIVIBRANTE (spessore ≈ 3 mm.) SECONDO SPEC. TEC. FS. P.T.7.25.1/B EDIZ. APRILE 1985

SI RACCOMANDA LA COMPLANARITA' DELLE SUPERFICI PIANE ESTERNE FINITE

● E' POSSIBILE UNA REALIZZAZIONE IN PIU' PEZZI

*** NOTA: IN TUTTE LE ZONE DOVE ESISTE CONTATTO DIRETTO TRA ALLUMINIO ED ACCIAIO, INTERPORRE NASTRO DI ZINCO LAMINATO CON COLLANTE ELETTROCONDUTTIVO, COME DA ISTRUZIONE FEn-I-124.

NOTA: MATERIALE IN ALTERNATIVA AL 5454-H20 (PER LE POS.4,5,7,20,23,24) = 5754-H32.

POS. ITEM	DESCRIZIONE DESCRIPTION	SPEC. o DISEGNO SPEC. or DRW.	PART NUMBER	DITTA COST. SUPPLIER	SIMBOLO SYMB.	SPEC.-TRATT. SPEC.-TREATM.	QUANT. QUAN.	MASSA UNIT. MASS UNIT.
32	GANCIO DI SICUREZZA	1.20.524					1	
31	PROFILATO L25X20X2				CODO UNI6006/1	16 UNI6278	1	0.1
30	PROFILATO L25X20X2				CODO UNI6006/1	16 UNI6278	2	0.1
29	PROFILATO L25X20X2				CODO UNI6006/1	16 UNI6278	1	0.1
28	GUARNIZIONE 3X2 x MT. DI GOM. N	UNI721-70 12.18.725					/	/
27	VETRO	5.20.525					4	0.1
26	PROFILATO L25X20X2				CODO UNI6006/1	16 UNI6278	1	0.15
25	PIASTRA				CODO UNI6009	16 UNI6278	1	0.02
24	PIASTRA 300X3				5454 UNI7789	200 UNI6278	1	0.02
23	PIEGATO LAMIERA sp. 2				5454 UNI7789	200 UNI6278	1	0.02
22	PIEGATO LAMIERA sp. 2				5454 UNI7789	200 UNI6278	1	0.1
21	PIATTO 20X4 lg.ca 250				CODO UNI6006/1	16 UNI6278	1	0.04
20	PERNO	5.20.761/F4 3.20.516					/	/
● 19	LAMIERA				5454 UNI7789	200 UNI6278	1	0.6
18	TARGHETTA DI MESSA A TERRA	5.20.761/F12 3.20.516					1	/
17	BLOCCHETTO DI MESSA A TERRA	5.20.761/F11 3.20.516					1	0.001
16	SPESSORE	5.20.761/F5 3.20.516					3	0.02
15	PIASTRINA DI SICUR.	5.20.761/F7 3.20.516					3	0.01
14	FULLITO RIPORTATO STANDARD M6X18		0.3.0.0.0.6.0.0.18	HELI-COIL	ACCIAIO INOX	AUSTENITICO	9	0.001
13	VITE M6X25	UNI5739			ACCIAIO INOX		9	0.006
12	CERNIERA	5.20.761/F3 3.20.516					3	0.15
11	BUSSOLA	5.20.761/F6 3.20.516					4	0.01
10	BLOCCHETTO	5.20.761/F10 3.20.516					2	0.05
9	PROFILATO 120X20X2.5				CODO UNI6006/1	16 UNI6278	3	0.2
8	BOCCOLA	5.20.761/F9 3.20.516					2	0.03
7	BLOCCHETTO				CODO UNI6006/1	16 UNI6278	3	0.3
6	CHIUSURA LAMIERA sp. 2				5454 UNI7789	200 UNI6278	2	0.01
5	TONDINO				CODO UNI6006/1	16 UNI6278	1	0.01
4	MANIGLIA LAMIERA sp. 2				5454 UNI7789	200 UNI6278	1	0.05
3	LAMIERA sp. 2				5454 UNI7789	200 UNI6278	1	7
2	PROFILATO 40X30X3				CODO UNI6006/1	16 UNI6278	2	0.6
1	PROFILATO 40X30X3				CODO UNI6006/1	16 UNI6278	1	2.1
	PROFILATO 40X30X3				CODO UNI6006/1	16 UNI6278	1	2.15

2	19.9.95	Vedere S.M. 95/M 222	MC-MB
1	21.3.94	VEDI S.M. 94/M028	
REV.	DATA DATE	DESCRIZIONE MODIFICA REVISION DESCRIPTION	

ESTE PIEZO SEPARATA STEGO NUMERO THE PART LIST IS OR SEPARATED SHEET WITH THE SAME DRAWING NUMBER			MICROFILMATO
SCALE SCALE	1:1 1:5	DATA DATE 16/07/93	DISEGNATO DRAWN
DISEGNO DRAWING	MERCIDO F.	P.S.	D.A.
CONTROLLATO CHECKED		MAT. MAT.	
VISTO APPROVED		MAT. MAT.	

MASSA MASS	kg 16.3		
ORIGINE ORIGIN			
CAPITOLATO SPECIFICATIONS			
FORMATO SIZE	A0	FOGLIO SHEET	1/2
TAV. DRW. No.	286		
MATR. PLT. No.	3.20.504		
DIS. DRT. No.	108749	REV. REV.	2

USO/ALMACÉN EQUIPO

FIREMA Engineering

CARENATURE SOTTOCASSA

SPORTELLO MOBILE VANO CONDENSATORI

Questo disegno non deve essere copiato, usato o comunicato senza che sia stato il proprio. Questo non può essere consegnato a terzi senza il nostro consenso. This drawing must not be copied, used or communicated without our consent. It must not be given to third parties without our consent. Ceste plano no puede ser copiado, usado o comunicado sin nuestro consentimiento. No puede ser entregado a terceros sin nuestro consentimiento. Ceste plan ne doit pas être copié, utilisé ou communiqué sans notre consentement. Il ne doit pas être remis à des tiers sans notre consentement. Questo disegno non deve essere copiato, usato o comunicato senza il nostro consenso. Questo disegno non può essere consegnato a terzi senza il nostro consenso. Questo disegno non deve essere copiato, usato o comunicato senza il nostro consenso. This drawing must not be copied, used or communicated without our consent. It must not be given to third parties without our consent.

FILE:D286_320504_LF2_P_N8

Scostamenti ammessi per quote di parti lavorate senza indicazioni di tolleranza secondo norma UNI 5307 – grado di precisione medio								
Gruppo di dimensioni	>0 ≤6	>6 ≤30	>30 ≤120	>120 ≤315	>315 ≤1000	>1000 ≤2000	>2000 ≤4000	
Scostamento	±0,1	±0,2	±0,3	±0,5	±0,8	±1,2	±2	±3
Tutti i fori senza indicazioni di tolleranza si intendono H11 Tutti gli alberi senza indicazione di tolleranza si intendono h11								

MARCA MARCA	DESCRIPCIÓN DESCRIZIONE	CANT. QUANT.	CÓDIGO O NORMA CÓDICE O NORMA	MATERIAL O REFERENCIA MATERIALE O REFERENZA	PESO PESO (Kg)	DIMENSIONES DIMENSIONES (mm)

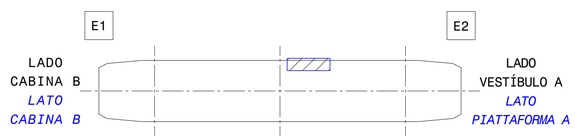

NOTA: ESTADO ACTUAL DE LA LOCOMOTORA.

ELEMENTOS A ELIMINAR O SUSTITUIR.

NOTA: STATO ATTUALE DELLA LOCOMOTIVA.

ELEMENTI DA ELIMINARE O SOSTITUIRE.

LEYENDA/LEGENDA:

— PIEZAS ELIMINADAS
PEZZI ELIMINATI

X ELEMENTO A ELIMINAR, EN VISTA
ELEMENTO DA ELIMINARE, IN VISTA

+ CANTIDADES DE PIEZAS MODIFICAS
QUANTITÀ DI PEZZI MODIFICATI

REVAMPING E402A TRENITALIA

Ed.	Descrizione	Date	Nome
A	Mod. material. M.02	2017-07-31	56099

ISO 2768-cK
DIN ISO 13920-BF

15.73 | A1 | BEASAIN | OT | Y

CAF Power & Automation

Edizione Trenitalia	Codice Ditta
00	1221

1:5

Disegnato	18/04/2016	56182
Comprovato	18/04/2016	10055
Verificato	18/04/2016	14422
Date	Nome	
es/it		

CAF
CONSTRUCCIONES Y AUXILIAR DE FERROCARRILES, S.A.
BEASAIN (GIPUZKOA)

CJTO. FALDON

INS. PROTEZIONE

B.20.31.100 | A | 1/3