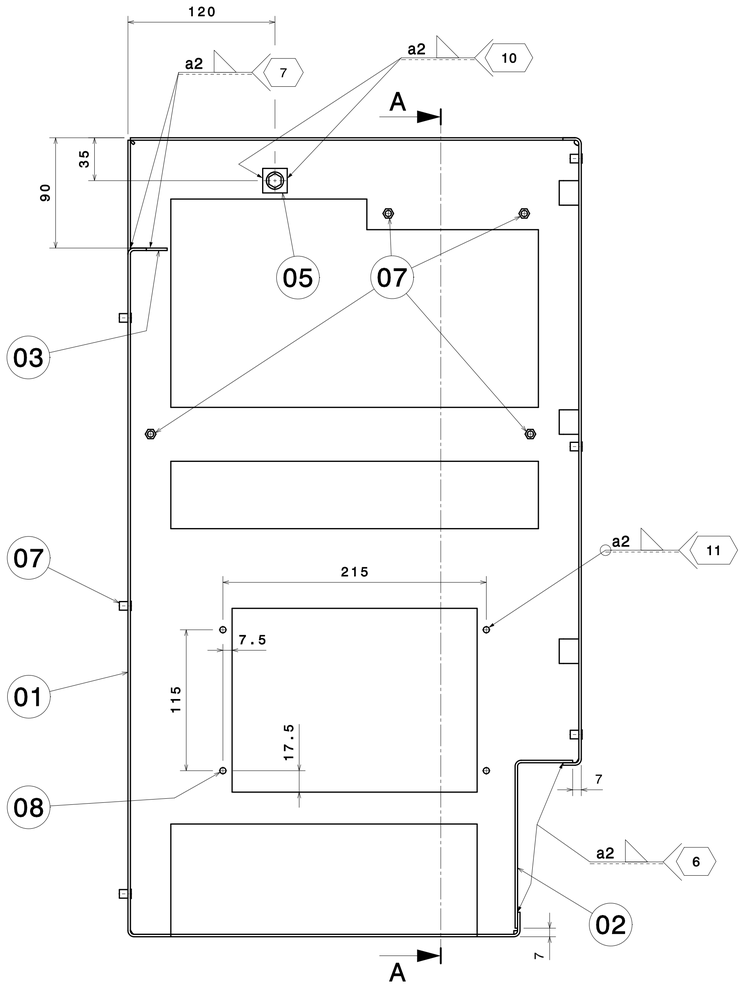

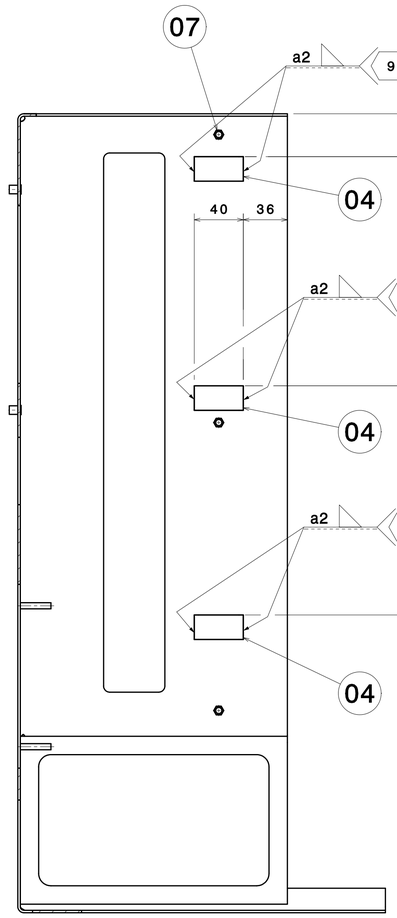

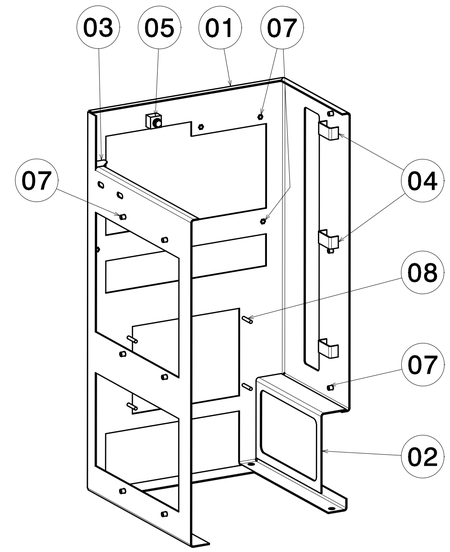

DETALLE ALOJAMIENTO MARCA 07
DETTAGLIO ALLOGGIAMENTO MARCA 07

NOTA
LA PIEZA TERMINADA NO PRESENTARA IRREGULARIDADES NI ARISTAS VIVAS. TODAS ELLAS DEBERAN SER REDONDEADAS.

NOTA
IL PEZZO TERMINATO NON DOVRÀ AVERE IRREGOLARITÀ NÉ SPIGOLI VIVI. QUESTI ULTIMI DOVRANNO ESSERE ARROTONDATI.

NOTA
ANTES DEL PROCESO DE PINTADO, SE PROTEGERAN LOS REMACHES ROSCADOS Y LAS PAT.

NOTA
PRIMA DI VERNICIARE ANDRANNO PROTETTI I RIVETTI FILETTATI E LE MESSE A TERRA.

ACABADO:
PINTADO S/ESPECIFICACIÓN CAF B.20.58.020
FAMILIA, COLOR Y BRILLO S/ESPECIFICACIÓN CAF B.20.94.752
POSICIÓN INT 02

FINITURA:
VERNICIATURA S/SPECIFICA CAF B.20.58.020
FAMIGLIA, COLORE E BRILLANTEZZA S/SPECIFICA CAF B.20.94.752
POSIZIONE INT 02

NOTA
EL MONTAJE DEBERA CUMPLIR CON LA ESPECIFICACION CAF W.00.00087 DE PROTECCION CONTRA LA CORROSION.

NOTA
IL MONTAGGIO DOVRÁ RISPETTARE LA SPECIFICA CAF W.00.00087 SULLA PROTEZIONE CONTRO LA CORROSIONE.

· Nivel de certificación CL3 según norma EN 15085
· Clase de ejecución de soldeo será CP D según norma EN 15085, excepto donde se diga lo contrario.
· Especificación de soldadura según B.20.94.340.

· livello di certificazione CL3 secondo norma EN 15085
· La classe di esecuzione della saldatura sará CP D secondo norma EN 15085, tranne dove indicato altrimenti.
· Specifica di saldatura secondo B.20.94.340.

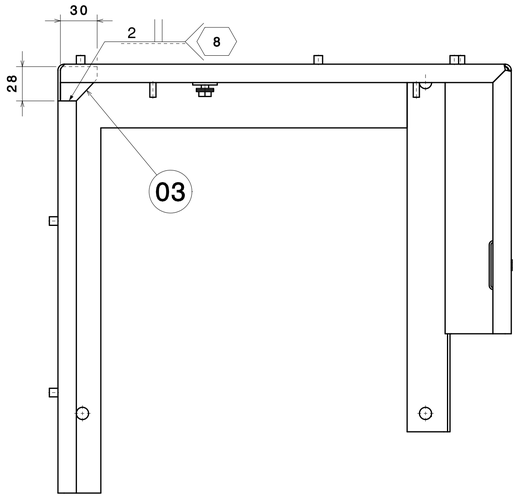

MARCA *MARCA*	DESCRIPCIÓN *DESCRIZIONE*	CANT. *QUANT.*	CÓDIGO O NORMA *CÓDICE O NORMA*	MATERIAL O REFERENCIA *MATERIALE O REFERENZA*	PESO *PESO* (Kg)	DIMENSIONES *DIMENSIONES* (mm)
303	FICHA PROTECCION CORROSION *FOGLIO DI PROTEZIONE ANTICORROSIONE*	1	X.97.01020.01		0.000	
302	ESPECIFICACION TÉCNICA DE COLORES *ST. COLORI*	1	B.20.94.752.00		0.000	
301	ESPECIFICACION SOLDADURA *SPECIFICA DI SALDATURA*	1	B.20.94.340.00		0.000	
300	ESPECIF PRODUCTOS PINTURA *SPECIFICA PRODOTTI VERNICIATURA*	1	B.20.94.050.00		0.000	
08	PERNOS SOLDAR CFT M5X25 *PERNI DI SALDATURA CFT M5X25*	4		THOMAS WELDING 201.0005.025.4	0.002	
07	REMACHE ROSCADO HEX M5 *RIVETTO FILETTATO ESAGONALE M5*	13		RIVKLE 343 48 050 020	0.002	
05	MASA CUADRADA INOX. M6 *MASSA QUADRATO INOX. M6*	1	B.20.81.052.00		0.046	
04	CHAPA PLEGADA *LAMIERA PIEGATE*	6		S355 J2WP EN 10025-5	0.015	E=1.5 66X20
03	CHAPA *LAMIERA*	1		S355 J2WP EN 10025-5	0.010	E=2 30X28
02	CHAPA PLEGADA *LAMIERA PIEGATE*	1		S355 J2WP EN 10025-5	0.302	E=2 218X180
01	CHAPA PLEGADA *LAMIERA PIEGATE*	1		S355 J2WP EN 10025-5	5.464	E=2 959X932
00	CJTO. SOPORTE *INSIEME SUPPORTO*	1			5.953	

A	Elim marca 06.	26/02/2016	56182
	Agreg marca 03.		
B	Modificacion Cajetin	14/07/2016	96020
C	H1 añadida de nuevo	02/02/2017	56099

REVAMPING E402A TRENITALIA

ISO 2768-cK
DIN ISO 13920-BF

5.953 | A1 | BEASAIN | OT | Y

CAF Power & Automation

Edizione Trenitalia: 01
Codice Ditta: 1221

Ed.	Descrizione	Date	Nome

2:5		Date	Nome
	Disegnato	23/07/2015	10252
	Comprovato	23/07/2015	10055
	Verificato	23/07/2015	14422
		es/it	

CAF
CONSTRUCCIONES Y AUXILIAR DE FERROCARRILES, S.A.
BEASAIN (GIPUZKOA)

CJTO. SOPORTE
INSIEME SUPPORTO

B.20.84.118 | C | 1/2

Sin nuestra expresa autorización, queda terminantemente prohibida la reproducción total o parcial de este documento, así como su uso indebido y/o su entrega o comunicación a terceros. De los daños que se ocasionen, se hará responsable la persona o entidad infractora, quien deberá indemnizar todos los derechos inherentes, en especial los de patentes, de modelos registrados y estéticos.

È vietato consegnare a terzi o riprodurre questo documento, utilizzarne il contenuto o renderlo comunque noto a terzi senza esplicita autorizzazione. Ogni infrazione comporta il risarcimento dei danni. Si riserva il diritto di depositare brevetti della concessione di brevetti per invenzione industriali di utilità o di brevetti per modelli ornamentali.