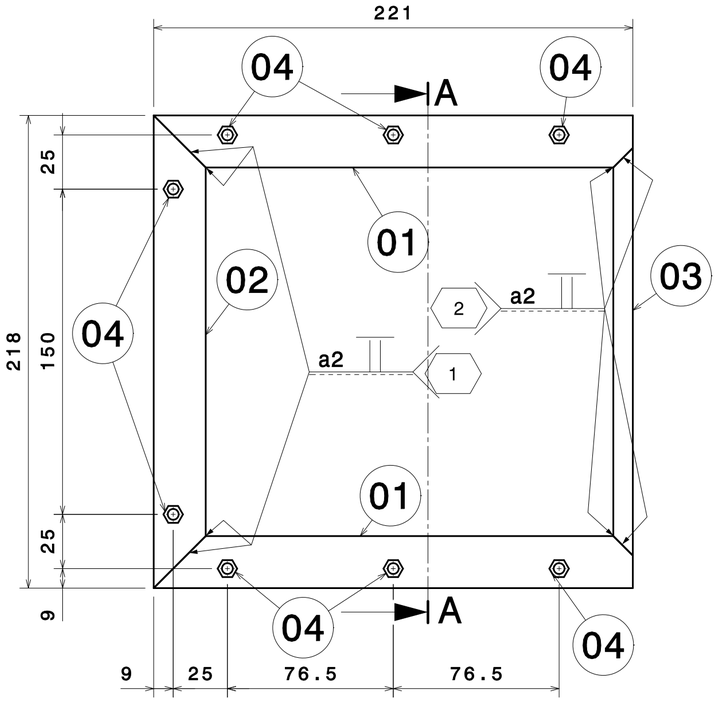

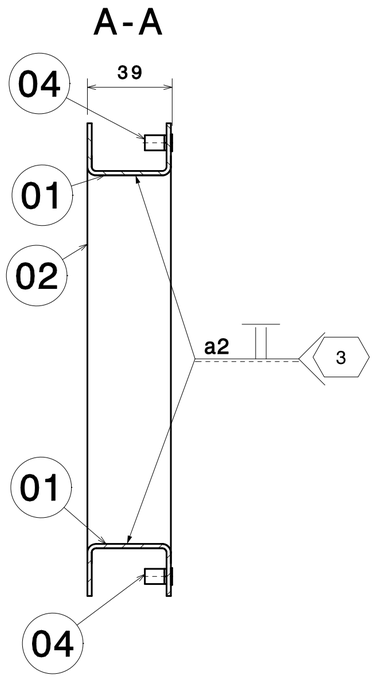

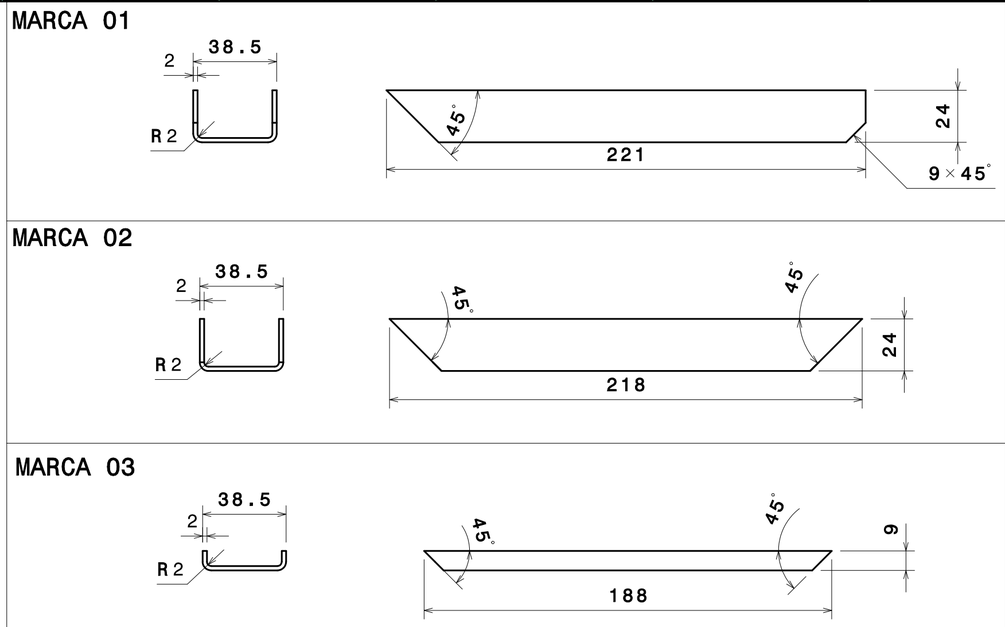

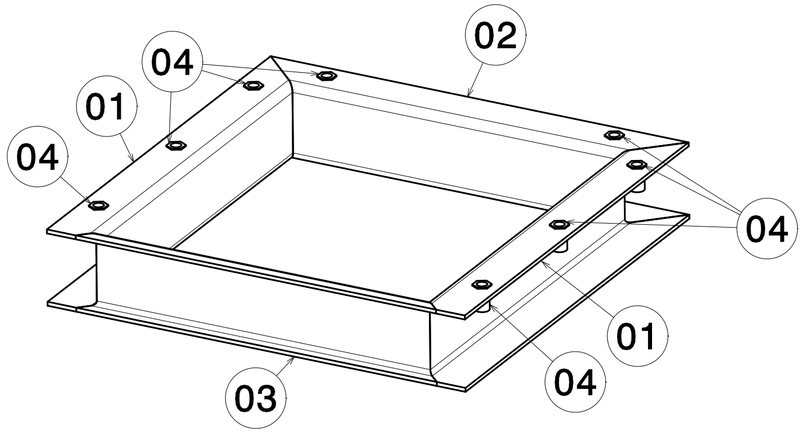

NOTA
ANTES DEL PROCESO DE PINTADO, SE PROTEGERAN LOS REMACHES Y AGUJEROS ROSCADOS Y LAS PAT.

NOTA
PRIMA DI VERNICIARE ANDRANNO PROTETTI I RIVETTI E GLI ORIFIZI FILETTATI E LE MESSE A TERRA.

-NIVEL DE CERTIFICACIÓN CL3 SEGÚN EN 15085.
-CLASE DE EJECUCIÓN DE SOLDEO SERÁ CP D SEGÚN EN 15085, EXCEPTO DONDE SE INDIQUE LO CONTRARIO.
-ESPECIFICACIÓN DE SOLDADURA SEGÚN B.20.94.340.

-LIVELLO DI CERTIFICAZIONE: CL3 COME DA EN 15085
-LA CLASSE D'ESECUZIONE SALDATURA SARA CP D COME DA EN15085, ECCETTO DOVE ALTRIMENTI INDICATO.
-SALDATURA SECONDO SPECIFICHE B.20.94.340.

ACABADO:
PINTADO S/ESPECIFICACION CAF B.20.58.020
FAMILIA, COLOR Y BRILLO S/ESPECIFICACION
CAF B.20.94.752
POSICION INT 7

FINITURA:
VERNICIATURA S/SPECIFICA CAF B.20.58.020
FAMIGLIA, COLORE E BRILLANTEZZA S/SPECIFICA
CAF B.20.94.752
POSIZIONE INT 7

NOTA
LA PIEZA TERMINADA NO PRESENTARA IRREGULARIDADES NI ARISTAS VIVAS.
TODAS ELLAS DEBERAN SER REDONDEADAS.

IL PEZZO TERMINATO NON DOVRÀ AVERE IRREGOLARITÀ NÉ SPIGOLI VIVI.
QUESTI ULTIMI DOVRANNO ESSERE ARROTONDATI.

DETALLE ALOJAMIENTO MARCA 04
DETTAGLIO ALLOGGIAMENTO MARCA 04

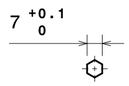

MARCA / MARCA	DESCRIPCIÓN / DESCRIZIONE	CANT. / QUANT.	CÓDIGO O NORMA / CÓDICE O NORMA	MATERIAL O REFERENCIA / MATERIALE O REFERENZA	PESO / PESO (Kg)	DIMENSIONES / DIMENSIONES (mm)
302	ESP_TEC_COLORES / ST. COLORI	1	B.20.94.752.00		0.000	
301	ESPECIFICACION SOLDADURA / SPECIFICA DI SALDATURA	1	B.20.94.340.00		0.000	
300	ESPECIFICACION PROCESO PINTURA / SPECIFICA VERNICIATURA	1	B.20.58.020.00		0.000	
04	REMACHE ROSCADO HEX M5 / RIVETTO FILETTATO ESAGONALE M5	8		RIVKLE 343 41 050 230	0.002	
03	CHAPA PLEGADA / LAMIERA PIEGATO	1		S355 J2WP EN 10025-5	0.137	E=2 220X49
02	CHAPA PLEGADA / LAMIERA PIEGATO	1		S355 J2WP EN 10025-5	0.228	E=2 218X79
01	CHAPA PLEGADA / LAMIERA PIEGATO	2		S355 J2WP EN 10025-5	0.251	E=2 222X79
00	CHAPAS PLEGADAS / LAMIERE PIEGATO	1			0.885	

LOCOMOTIVA E401

Ed.	Descrizione	Date	Nome
A	Modificación cajetín	19/07/2016	96020

ISO 2768-cK
DIN ISO 13920-BF

0.885 | A2 | BEASAIN | OT | Y

CAF Power & Automation

1:2

	Date	Nome
Disegnato	24/02/2016	56158
Comprovato	26/02/2016	13586
Verificato	26/02/2016	14422

es/it

CAF
CONSTRUCCIONES Y AUXILIAR DE FERROCARRILES, S.A.
BEASAIN (GIPUZKOA)

CHAPAS PLEGADAS
LAMIERE PIEGATO

B.20.83.328 | A | 1/1

Sin nuestra expresa autorización, queda terminantemente prohibida la reproducción total o parcial de este documento, así como su uso indebido y/o su entrega a terceros. De las infracciones se exigirá el correspondiente resarcimiento de daños y perjuicios. Quedan reservados todos los derechos inherentes, en especial los de patentes, de modelos registrados y estéticos.

È vietato consegnare a terzi o riprodurre questo documento, utilizzarne il contenuto o renderlo comunque noto a terzi senza esplicita autorizzazione. Ogni infrazione comporta il risarcimento dei danni subiti. Sono riservati tutti i diritti derivanti dalla concessione di brevetti per invenzioni industriali di utilità o di brevetti per modelli ornamentali.