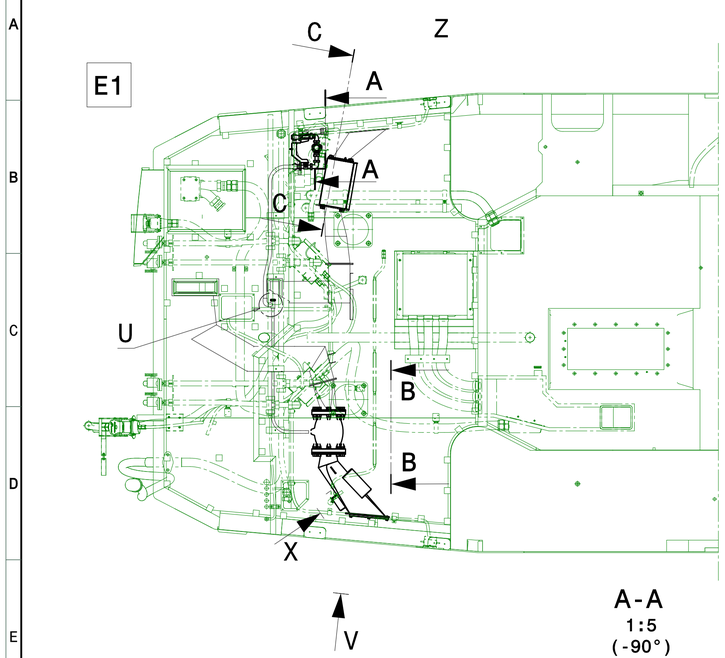

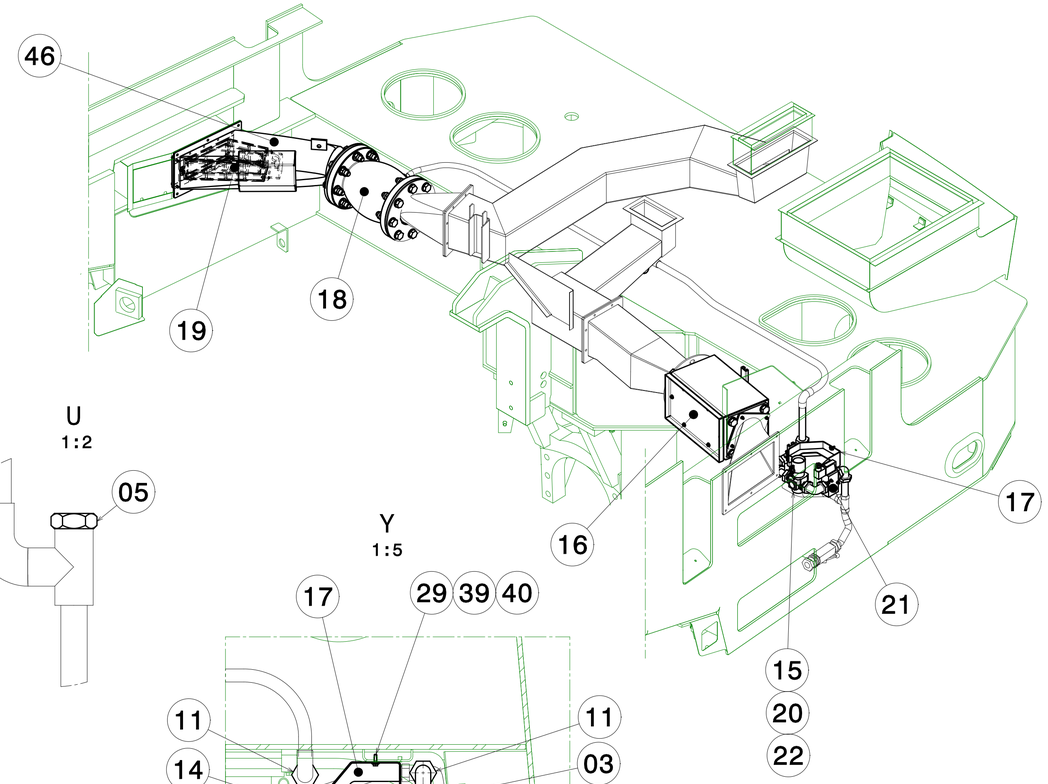

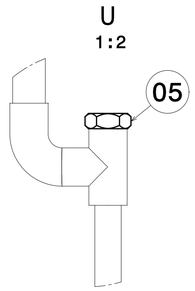

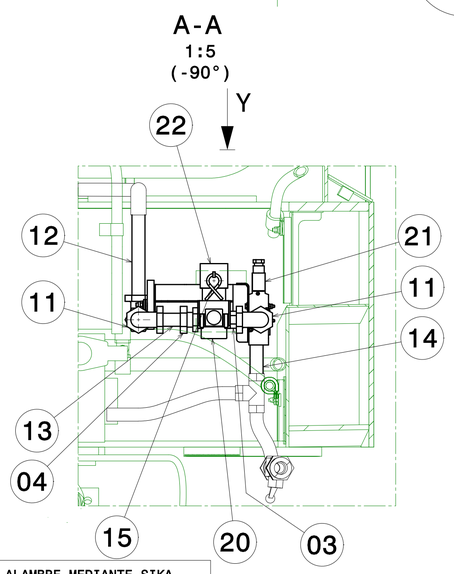

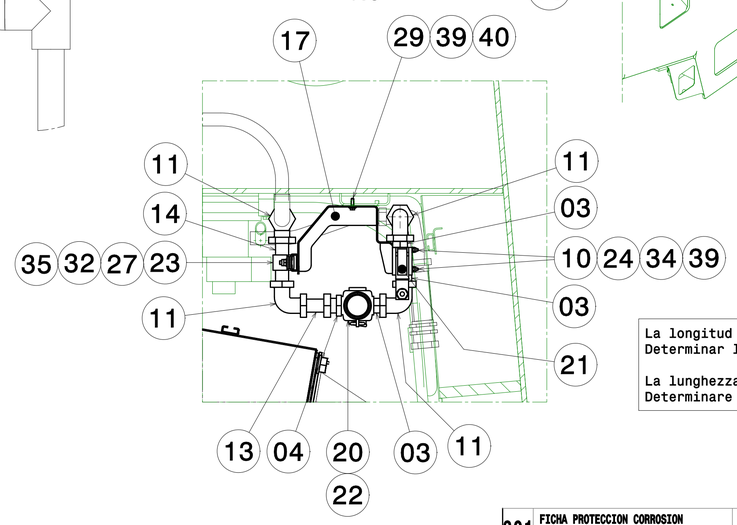

La longitud de los tubos marca 12-14 es teórica.
Determinar la longitud exacta al montaje.

La lunghezza dei tubi posiz. 12-14 è teorica.
Determinare l'esatto sviluppo al montaggio.

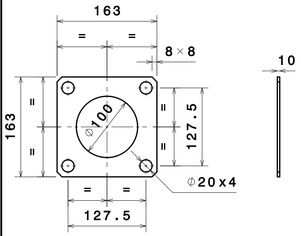

SELLAR ALAMBRE MEDIANTE SIKA
SIGILLARE FILO PER MEZZO DI SIKA

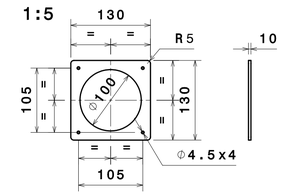

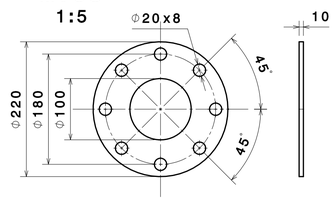

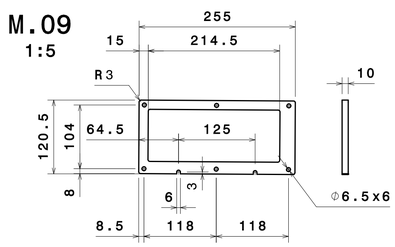

NOTA
EL MONTAJE DEBERA CUMPLIR CON LA ESPECIFICACION CAF W.00.00087 DE PROTECCION CONTRA LA CORROSION

NOTA
IL MONTAGGIO DOVRÀ OSSERVARE LE SPECIFICHE CAF W.00.00087 DI PROTEZIONE ANTIRUGGINE

PARES DE APRIETE
- UNIONES ATORNILLADAS S/ESPECIFICACION CAF W.00.00084
- UNIONES TUBERIA NEUMATICA S/ESPECIFICACION CAF W.00.00096

PARES DE APRIETE
- GIUNZIONI BULLONATE S/SPECIFICA CAF W.00.00084
- GIUNZIONI TUBAZIONI PNEUMATICHE S/SPECIFICA CAF W.00.00096

Pares de apriete para roscas macho
Coppie di serraggio per filetti maschio

Tipo de rosca *Tipo di filetto*	Par de apriete (N.m) *Coppia Serr. Dado (N.m)*
3/8"	20

Pares de apriete de tubos
Coppie di serraggio dei tubi

Ø Tubo *Ø Tubo*	Par de apriete (N.m) *Coppia Serr. Dado (N.m)*
1/2"	75

* MATERIAL:
-ELASTOMERO S/ESPECIFICACION CAF B.20.94.756
-COLOR: NEGRO
-FAMILIA: TIPO II
-AUTOADHESIVO 1 CARA

* MATERIALE:
-ELASTOMERO S/SPECIFICA CAF B.20.94.756
-COLORE: NERO
-FAMIGLIA: TIPO II
-AUTOADESIVO 1 LATO

MARCA *MARCA*	DESCRIPCIÓN *DESCRIZIONE*	CANT. *QUANT.*	CÓDIGO O NORMA *CÓDICE O NORMA*	MATERIAL O REFERENCIA *MATERIALE O REFERENZA*	PESO *PESO* (Kg)	DIMENSIONES *DIMENSIONES* (mm)
301	FICHA PROTECCION CORROSION *FOGLIO DI PROTEZIONE ANTICORROSIONE*	1	X.97.01210.01		0.000	
300	E.T_ELASTOMEROS *SPECIFICA DI ELASTOMERI*	1	B.20.94.756.00		0.000	
47	TORN HEX ROSC CAB M16X70 *VITE FILET ESAG M16X70*	16	ISO 4017	A2-70 ISO 3506 -	0.130	
46	CJTO. CANAL FILTRO DE AIRE *INS. CANALI ARIA DEL CONDIZ.*	1	B.20.22.010.00		6.719	
45	TORN ALLEN AVE M4X20 *VITE ACCECATA M4X20*	4	DIN 7991	A2-70 ISO 3506 -	0.002	
44	TORN ABOMB M6X25 *VITE BOMBATA M6X25*	4	ISO 7380	A2-70 ISO 3506 -	0.005	
42	TORN HEX ROSC CAB M16X40 *VITE FILET ESAG M16X40*	8	ISO 4017	A2-70 ISO 3506 -	0.090	
41	TORN HEX ROSC CAB M6X25 *VITE FILET ESAG M6X25*	6	ISO 4017	A2-70 ISO 3506 -	0.006	
40	TORN HEX ROSC CAB M4X16 *VITE FILET ESAG M4X16*	2	ISO 4017	A2-70 ISO 3506 -	0.002	
39	ARANDELA PLANA 4 *RONDELLA PIANA 4*	4	ISO 7093	160 HV - A2	0.000	
38	ARANDELA PLANA M6 *RONDELLA PIANA M6*	10	NFE 25514 M	A2-70 ISO 3506	0.001	
36	ARANDELA PLANA 16 *RONDELLA PIANA 16*	48	ISO 7089	160 HV - A2	0.011	
35	ARANDELA PLANA 6 *RONDELLA PIANA 6*	1	ISO 7089	160 HV - A2	0.001	
34	ARANDELA PLANA 4 *RONDELLA PIANA 4*	6	ISO 7089	160 HV - A2	0.000	
33	PRENSAESTOPAS M16X1.5 *PREMISTOPPA M16X1.5*	1	X.78.00330.14	PFLITSCH BG816MS	0.038	
32	BRIDA 20 *FLANGIA 20*	1	X.78.00187.32	NORMA 0941 0720 020	0.015	
30	ARAND CONTACT MED M6 *RONDELLA CONTATTO MED M6*	10	X.55.00804.05	NOMEL 55.06.05.83	0.001	
29	ARAND CONTACT MED M4 *RONDELLA CONTATTO MED M4*	2	X.55.00804.03	NOMEL 55.04.05.83	0.001	
27	TORNILLO DESLIZANTE M6X20 *VITE SCORREVOLE M6X20*	1	B.20.72.017.01		0.015	
26	TUERCA AUTOB.RANURADA M4 *DADO AUTOB. SCANALATO M4*	6	B.20.72.013.01	LANFRASCO ESL M4 INOX	0.002	
24	TUERCA AUTOB.RANURADA M16 *DADO AUTOB. SCANALATO M16*	24	B.20.72.012.06		0.040	
23	TUERCA AUTOB.RANURADA M6 *DADO AUTOB. SCANALATO M6*	1	B.20.72.012.02		0.003	
22	AR30P-580AS CUBIERTA SEGU *AR30P-580AS COPERTURA SEGURITÀ*	X	B.20.64.132.01	MEKT 85088	0.250	
21	VP542K-5DD1-03FA ELECTROV *VP542K-5DD1-03FA ELECTROV*	X	B.20.64.131.01	MEKT 1359046	0.277	
20	AR30-F03E-B REGULADOR/SER *AR30-F03E-B REGULADOR/SER*	X	B.20.64.130.01	MEKT 1235665	0.340	
19	FILTRO AIRE FRESCO *FILTRO ARIA FRESCA*	X	B.20.64.105.01	MEKT 0040270210	1.300	
18	DAMPER NEUMÁTICO *DAMPER NEUMÁTICO*	X	B.20.64.104.01	MEKT SERVAL DN100	12.00	
17	CONJUNTO SOPORTE *INSIEME SUPPORTO*	1	B.20.22.043.00		1.335	
16	CONJUNTO CAJA *INSIEME CASSA*	1	B.20.22.040.00		5.515	
15	ALAMBRE PARA PRECINTAR *FILO PER SIGILLARE*	1		ACERO INOX AISI 302	0.010	
14	TUBO Ø21.3X2 *TUBO Ø21.3X2*	2		ACERO INOX AISI 304	0.076	L=80 Ø21.3X2
13	TUBO Ø21.3X2 *TUBO Ø21.3X2*	1		ACERO INOX AISI 304	0.045	L=50 Ø21.3X2
12	TUBO Ø21.3X2 *TUBO Ø21.3X2*	1		ACERO INOX AISI 304	0.130	L=140 Ø21.3X2
11	CODO 1/2 *GOMITO 1/2*	4		OLAB 1004-102-Z-A	0.370	
10	TORNILLO HEX M4X45 *VITE ESAGONALE M4X45*	2	ISO 4014	A2-70 ISO 3506	0.005	
09	JUNTA AUTOADHESIVA *GUARNIZIONE AUTOADESIVA*	1		*	0.018	E=10 255X120
08	JUNTA AUTOADHESIVA *GUARNIZIONE AUTOADESIVA*	2		*	0.029	E=10 Ø220
07	JUNTA AUTOADHESIVA *GUARNIZIONE AUTOADESIVA*	1		*	0.005	E=10 130X130
06	JUNTA AUTOADHESIVA *GUARNIZIONE AUTOADESIVA*	2		*	0.010	E=10 163X163
05	TAPÓN 3/8 *TAPPO 3/8*	1		OLAB 1019-308-Z-A	0.049	
04	UNIÓN RECTA 1/2-3/8 *UNIONE DITTRO 1/2-3/8*	1		OLAB 1001/1-102-002-Z-A	0.215	
03	UNIÓN MACHO 1/2-3/8 *UNION MACHO 1/2-3/8*	3		OLAB 1016/1-102-002-Z-A	0.062	
02	MONTAJE FILTRO (ANTIGUO) *ASSIEME FILTRO (PASSATO)*	1		(110539)	0.000	
01	TUB. ELECT. NEUMATICA CAB. (ANTIGUO) *CANALI E IMPIANTO ELETTROPNEUMAT.*	1		(110362)	20.00	
00	TUB. ELECT. NEUMATICA DAMPER HVAC *CANALI E IMPIANTO ELETTROPNEUMATICO*	1			54.58	

Ed.	Descrizione	Date	Nome
A	Elim. M38 y 31. Agreg. M.45.	02/03/2016	56209
B	EL.IM. M.25,37,43. MOD. CANT. M.24,36. AGREG. M.47.	2016-07-08	14138
C	MODIFICAR CALETIN	2016-08-02	96015

ISO 2768-cK
DIN ISO 13920-BF

54.58 | A1 | BEASAIN | OT | Y

LOCOMOTIVA E401

1:20

		Date	Nome
Disegnato		11/09/2015	56099
Comprovato		16/09/2015	10055
Verificato		16/09/2015	14422
		es/it	

CAF
CONSTRUCCIONES Y AUXILIAR DE FERROCARRILES, S.A.
BEASAIN (GIPUZKOA)

TUB. ELECT. NEUMATICA DAMPER HVAC
CANALI E IMPIANTO ELETTROPNEUMATICO

B.20.22.006 | C | 3/4

Sin nuestra expresa autorización, queda terminantemente prohibida la reproducción total o parcial de este documento, así como su uso indebido y/o su utilización o comunicación a terceros. De las copias autorizadas, el contenido de este documento, deberá ser reproducido íntegramente, incluyendo todos los derechos inherentes, en especial los de patentes, de modelos registrados y estéticos.

È vietato consegnare a terzi o riprodurre questo documento, utilizzare il contenuto o renderlo comunque noto a terzi senza esplicita autorizzazione. Ogni infrazione comporta il risarcimento dei danni. Le copie autorizzate di questo documento dovranno riportare tutte le avvertenze di utilità o di brevetti per modelli ornamentali.