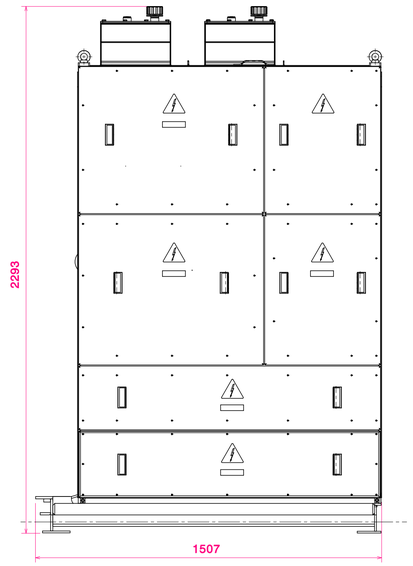

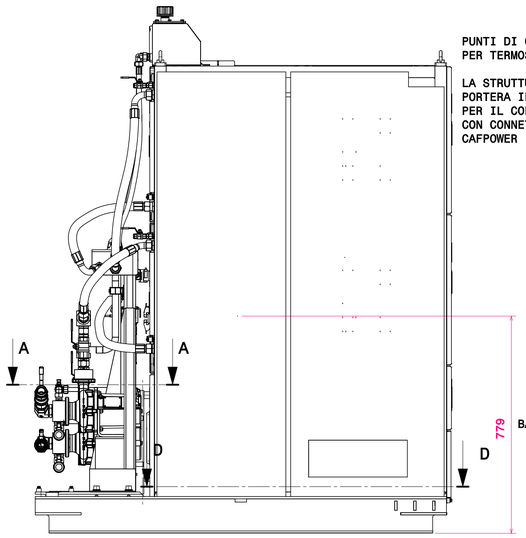

PUNTI DI CONESSIONNE
PER TERMOSTATI E PRESOSTATI

LA STRUTTURA AX.02.70.9002.02
PORTERA IL CABLAGGIO INCORPORATO,
PER IL COLLEGAMENTO AL PUNTO CN7
CON CONNETTORE HARTING FORNITO DA
CAFPOWER

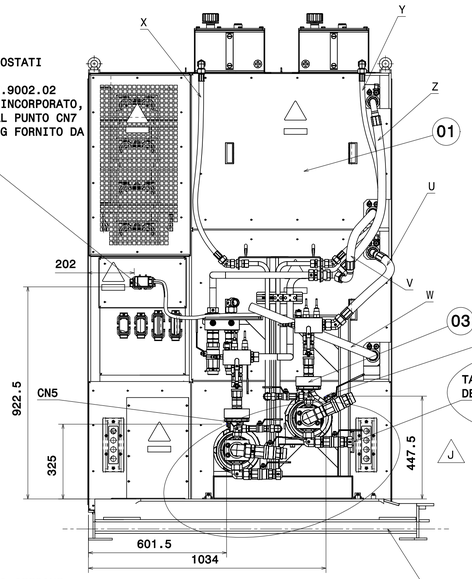

CANNA / COLLEGARE A

	CANNA: PIANO DI RIFERIMENTO	CANNA: SEGNA	COLLEGARE A: PIANO DI RIFERIMENTO	COLLEGARE A: SEGNA
U	AX.02.70.9002.01	13	AX.02.70.9002.02	10
V	AX.02.70.9002.01	12	AX.02.70.9002.02	AL COLECTOR SISTEMA 1
W	AX.02.70.9002.01	14	AX.02.70.9002.02	15
X	AX.02.70.9002.01	10	AX.02.70.9002.02	9
Y	AX.02.70.9002.01	10	AX.02.70.9002.02	9
Z	AX.02.70.9002.01	11	AX.02.70.9002.02	AL COLECTOR SISTEMA 2

NOTE:
TUTTE LE CONNESIONI IDRAULICHE
MOMENTO TORCENTE 215Nm

TAPI COMPRESI NEGLI ESTREMI
DEI TUBI

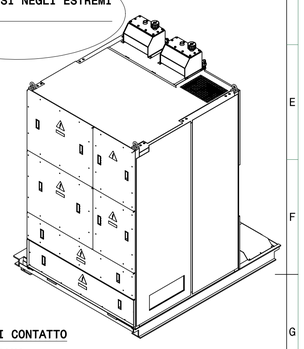

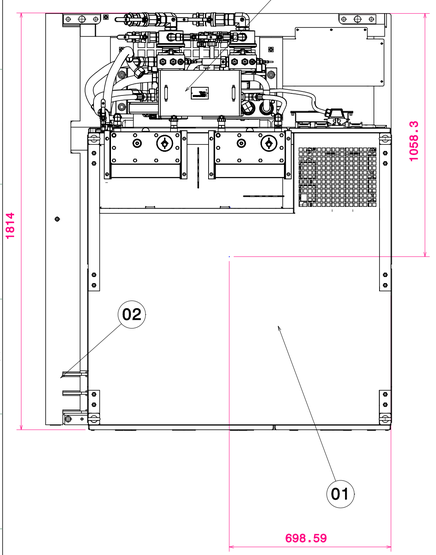

A-A SEZIONE

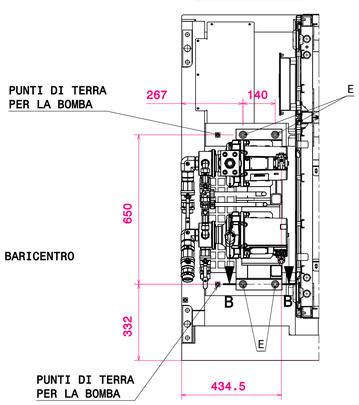

DIMENSIONA PER LA POSIZIONE
DI CN5 E CN6 MT PUNTI DI CONNESSIONE

NOTE E: 4 PUNTI DI FISSAZIONE DI
AX.02.70.9002.02 SISTEMA DI REFRIGERAZIONE
CON LA STRUTTURA AA.51.10.0302
4 DI ISO 4762 M16X25 VITI MAT. 10.9 ISO898
4 D ∅16 NFE 25514 RONDELLA PIANA
4 OF ∅16 NFE 25511 RONDELLA DI CONTATTO
MOMENTO TORCENTE 275Nm

D-D SEZIONE

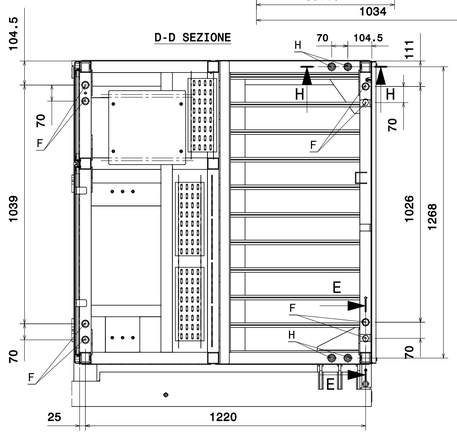

NOTE F: 8 PUNTI DI FISSAZIONE
AA.51.0A.0001 CONVERTITORE
CON LA STRUTTURA AA.51.10.0301
8 DI ISO 4017 M16X70 VITI MAT. 10.9 ISO898
8 DI ∅16 NFE 25514 RONDELLA PIANA
8 DI ∅16 NFE 25511 RONDELLA DI CONTATTO
MOMENTO TOECENTE 275Nm

H-H SEZIONE

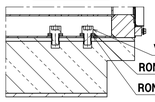

VITE
RONDELLA DI CONTATTO
RONDELLA PIANA

NOTE H: 4 PUNTI DI FISSAZIONE DI
AA.51.0A.0001 CONVERTITORE
CON LA STRUTTURA AA.51.10.0302
4 DI ISO 4762 M16X25 VITI MAT. 10.9 ISO898
4 D ∅16 NFE 25514 RONDELLA PIANA
4 OF ∅16 NFE 25511 RONDELLA DI CONTATTO
MOMENTO TORCENTE 275Nm

KIT VITI AA.51.1B.1001.00 ESSO CONTIENE
- 8 DI ISO 4762 M16X25 VITI
- 8 DI ISO 4017 M16X70 VITI
- 16 DI ∅16 NFE 25514 RONDELLA PIANA
- 16 DI ∅16 NFE 25511 RONDELLA DI CONTATTO

B-B SEZIONE
1:5

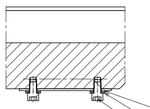

RONDELLA PIANA
RONDELLA DI CONTATTO
VITE

E-E SEZIONE
1:5

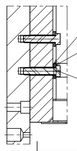

RONDELLA PIANA
RONDELLA DI CONTATTO
VITE

NOTE: LA STRUTTURA AA.51.10.0302
DEVE ESSERE MONTATO PRIMO NELLA
STRUTTURA DE LA LOCOMOTIVA

NOTA: ELIMINARE I GOLFARI
DOPO IL MONTAGGIO

PESO: 2316.1 KG

MARCA / MARCA	DESCRIPCIÓN / DESCRIZIONE	CANT. / QUANT.	CÓDIGO O NORMA / CÓDICE O NORMA	MATERIAL O REFERENCIA / MATERIALE O REFERENZA	PESO / PESO (Kg)	DIMENSIONES / DIMENSIONES (mm)
04	CONVERTITORE+SISTEMA DI REFRIGERAZIONE VITI KIT	1	AA.51.1B.1001.00		1.9	
03	MONTAGGIO ESTERNO SISTEMA DI REFRIGERAZIONE 1	1	AX.02.70.9002.02		153.8	
02	MONTAGGIO STRUTTURA DI UNIONE CONVERTITORE	1	AA.51.10.0302.00		204.9	
01	CONVERTITORE DI TRAZIONE	1	AA.51.0A.0001.00		1955.5	
00	MONTAGGIO CONVERTITORE + SISTEMA DI REFRIGERAZIONE 1	1			2316.1	

Ed.	Descrizione	Date	Nome
G	ADECUACIÓN DE INFORMACIÓN	19-02-16	59136
H	ADECUACIÓN DE INFORMACIÓN	04-03-16	59136
I	ADECUACIÓN DE INFORMACIÓN	20-05-16	59136
J	NOTA DE TAPÓN	30-05-16	59136

REVAMPING E402A TRENITALIA

0.000 | A1 | BEASAIN | OT | Y

ISO 2768-cK
DIN ISO 13920-BF

CAF Power & Automation

Edizione Trenitalia: 1221

Ed.	Descrizione	Date	Nome

1:10 — Disegnato - 59136 — Comprovato - 59136 — Verificato - 14422 — Date — Nome — es/it

CAF CONSTRUCCIONES Y AUXILIAR DE FERROCARRILES, S.A. BEASAIN (GIPUZKOA)

MONTAGGIO CONVERTITORE +
SISTEMA DI REFRIGERAZIONE 1

AA.51.0A.1000 — J — 1/1

MARCA / MARCA	DESCRIPCIÓN / DESCRIZIONE	CANT. / QUANT.	CÓDIGO O NORMA / CÓDICE O NORMA	MATERIAL O REFERENCIA / MATERIALE O REFERENZA	PESO / PESO (Kg)	DIMENSIONES / DIMENSIONES (mm)
04	SISTEMA REFRIGERACION INV1 / SISTEMA DI RAFFREDDAMENTO INV1	X	B.20.76.111.01	CAF POWER AND AUTOMATION AX.02.70.9002.02	136.5	
03	KIT MONTAJE INVERSOR / KIT MONTAGGIO INVERTER	X	B.20.76.110.01	CAF POWER AND AUTOMATION AA.51.1B.1001.00	1.900	
02	ESTRUCTURA INVERSOR 2 / STRUTTURA INVERTER 2	X	B.20.76.109.01	CAF POWER AND AUTOMATION AA.51.10.0302.00	204.9	
01	COFRE DE TRACCION / ARMADIO DI TRAZIONE	X	B.20.76.101.01	CAF POWER AND AUTOMATION AA.51.0A.0001.00	1950.	
00	MONTAJE INV1 / MONTAGGIO INV1	1			2293.	

Ed.	Descrizione	Date	Nome
A	ACTUALIZAR	2016-03-03	13632
B	ACTUALIZAR	2016-05-24	13632
C	ACTUALIZAR	2016-06-01	13632
D	MODIFICAR CALETIN	2016-07-18	96015

LOCOMOTIVA E401

ISO 2768-cK
DIN ISO 13920-BF

2293. | A1 | BEASAIN | OT | Y

CAF Power & Automation

X:X — Disegnato 25/01/2016 10221 — Comprovato 25/01/2016 13632 — Verificato 25/01/2016 14422 — Date — Nome — es/it

CAF CONSTRUCCIONES Y AUXILIAR DE FERROCARRILES, S.A. BEASAIN (GIPUZKOA)

MONTAJE INV1

MONTAGGIO INV1

B.20.76.501 — D — 1/1

Sin nuestra expresa autorización, queda terminantemente prohibida la reproducción total o parcial de este documento, así como su uso indebido y/o su exhibición o comunicación a terceros. De los documentos que se entregan, sólo cabe su uso industrial dentro del ámbito de la actividad contratada y de acuerdo con las condiciones establecidas en la oferta correspondiente. Quedan reservados todos los derechos inherentes, en especial los de patentes, de modelos registrados y estéticos.

Sin nuestra expresa autorización, queda terminantemente prohibida la reproducción total o parcial de este documento, así como su uso indebido y/o su exhibición o comunicación a terceros. De los documentos que se entregan, sólo cabe su uso industrial dentro del ámbito de la actividad contratada y de acuerdo con las condiciones establecidas en la oferta correspondiente. Quedan reservados todos los derechos inherentes, en especial los de patentes, de modelos registrados y estéticos.

Sin nuestra expresa autorización, queda terminantemente prohibida la reproducción total o parcial de este documento, así como su uso indebido y/o su exhibición o comunicación a terceros. De los documentos que se entregan, sólo cabe su uso industrial dentro del ámbito de la actividad contratada y de acuerdo con las condiciones establecidas en la oferta correspondiente. Quedan reservados todos los derechos inherentes, en especial los de patentes, de modelos registrados y estéticos.

È vietato consegnare a terzi o riprodurre questo documento, utilizzarne il contenuto o renderlo comunque noto a terzi senza esplicita autorizzazione. Ogni infrazione comporta il risarcimento dei danni. Sono riservati tutti i diritti derivanti dalla concessione di brevetti per invenzioni industriali o di utilità o di brevetti per modelli ornamentali.