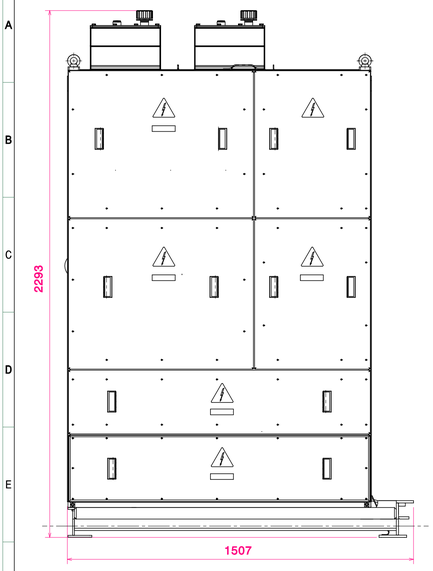


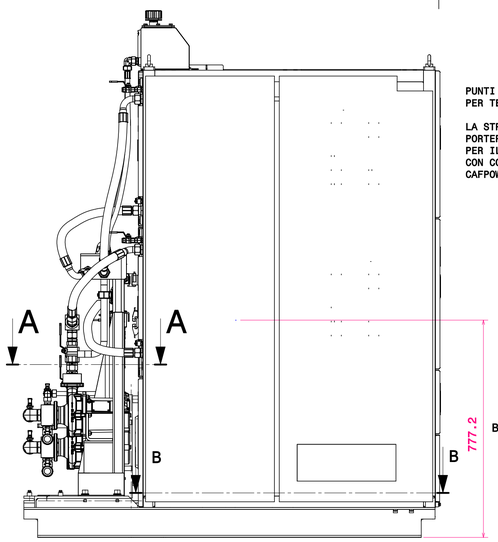


A-A SEZIONE

PUNTI DI CONESSIONNE MT
PER TERMOSTATI E PRESOSTATI

LA STRUTTURA AX.02.70.9002.03
PORTERA IL CABLAGGIO INCORPORATO,
PER IL COLLEGAMENTO AL PUNTO CN7
CON CONNETTORE HARTING FORNITO DA
CAFPOWER

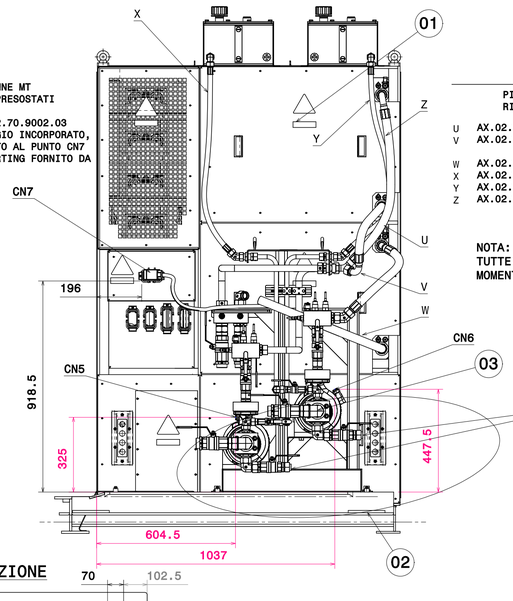


| CANNA | | | COLLEGARE A | | |
|---|---|---|---|---|---|
| | PIANO DI RIFERIMENTO | SEGNA | | PIANO DI RIFERIMENTO | SEGNA |
| U | AX.02.70.9002.01 | 13 | | AX.02.70.9002.03 | 10 |
| V | AX.02.70.9002.01 | 12 | | AX.02.70.9002.03 | AL COLECTOR SISTEMA 3 |
| W | AX.02.70.9002.01 | 14 | | AX.02.70.9002.03 | 15 |
| X | AX.02.70.9002.01 | 10 | | AX.02.70.9002.03 | 9 |
| Y | AX.02.70.9002.01 | 10 | | AX.02.70.9002.03 | 9 |
| Z | AX.02.70.9002.01 | 11 | | AX.02.70.9002.03 | AL COLECTOR SISTEMA 4 |

NOTA:
TUTTE LE CONNESSIONI IDRAULICHE
MOMENTO TORCENTE 215Nm

TAPPI COMPRESI NEGLI ESTREMI
DEI TUBI

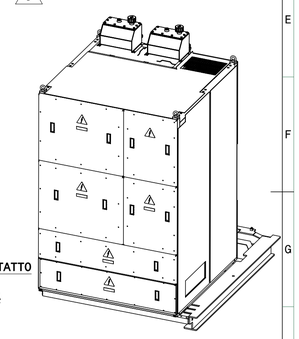


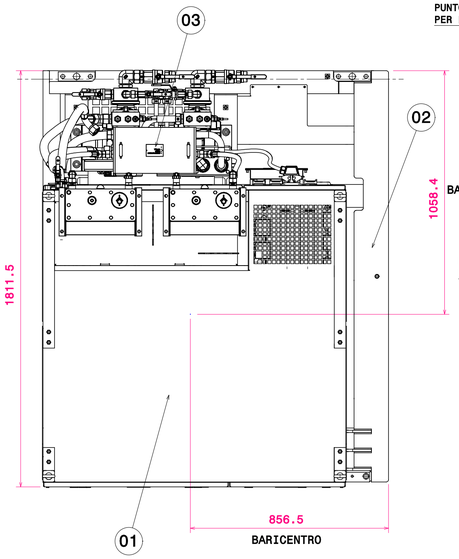


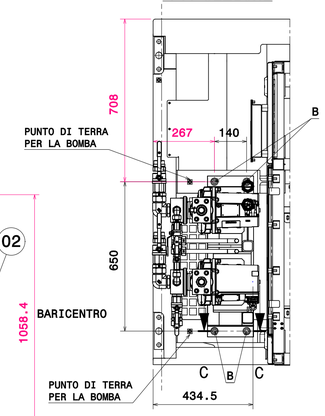


DIMENSIONA PER LA POSIZIONE
DI CN5 E CN6 MT PUNTI DI CONNESSIONE

NOTA B: 4 PUNTI DI FISSAZIONE DI
AX.02.70.9002.03 SISTEMA DI REFRIGERAZIONE
CON LA STRUTTURA AA.51.10.0301
4 DI ISO 4762 M16X25 VITI MAT. 10.9 ISO898
4 DI ∅16 NFE 25514 RONDELLA PIANA
4 DI ∅16 NFE 25511 RONDELLA DI CONTATTO
MOMENTO TORCENTE 275Nm

B-B SEZIONE

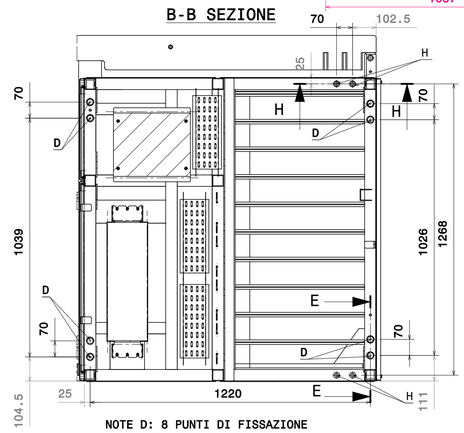


NOTE D: 8 PUNTI DI FISSAZIONE
AA.51.0A.0001 CONVERTITORE
CON LA STRUTTURA AA.51.10.0301
8 DI ISO 4017 M16X70 VITI MAT. 10.9 ISO898
8 DI ∅16 NFE 25514 RONDELLA PIANA
8 DI ∅16 NFE 25511 RONDELLA DI CONTATTO
MOMENTO TORCENTE 275Nm

H-H SEZIONE

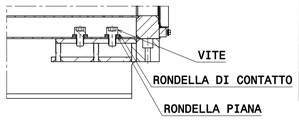


NOTE H: 4 PUNTI DI FISSAZIONE DI
AA.51.0A.0001 CONVERTITORE
CON LA STRUTTURA AA.51.10.0301 (H-H SEZIONE)
4 DI ISO 4762 M16X25 VITI MAT. 10.9 ISO898
4 DI ∅16 NFE 25514 RONDELLA PIANA
4 DI ∅16 NFE 25511 RONDELLA DI CONTATTO
MOMENTO TORCENTE 275Nm

KIT VITI AA.51.1B.1001.00 ESSO CONTIENE
- 8 DI ISO 4762 M16X25 VITI
- 8 DI ISO 4017 M16X70 VITI
- 16 DI ∅16 NFE 25514 RONDELLA PIANA
- 16 DI ∅16 NFE 25511 RONDELLA DI CONTATTO

C-C SEZIONE
1:5

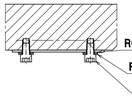


E-E SEZIONE
1:5

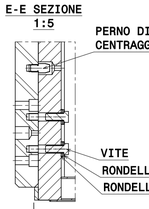


NOTA: LA STRUTTURA AA.51.10.0301
DEVE ESSERE MONTATO PRIMO NELLA
STRUTTURA DE LA LOCOMOTIVA

NOTA: ELIMINARE I GOLFARI
DOPO IL MONTAGGIO

PESO: 2317.15 KG

| | | | | | | |
|---|---|---|---|---|---|---|
| 04 | CONVERTITORE+SISTEMA DI REFRIGERAZIONE VITI KIT | 1 | AA.51.1B.1001.00 | | 1.5 | |
| 03 | MONTAGGIO ESTERNO SISTEMA DI REFRIGERAZIONE 2 | 1 | AX.02.70.9002.03 | | 149.5 | |
| 02 | MONTAGGIO STRUTTURA UNIONE DI CONVERTITORE 1 | 1 | AA.51.10.0301.00 | | 210.65 | |
| 01 | CONVERTITORE DI TRAZIONE | 1 | AA.51.0A.0001.00 | | 1955.5 | |
| 00 | MONTAGGIO CONVERTITORE + SISTEMA DI REFRIGERAZIONE 2 | 1 | | | 2317.15 | |
| MARCA MARCA | DESCRIPCIÓN DESCRIZIONE | CANT. QUANT. | CÓDIGO O NORMA CÓDICE O NORMA | MATERIAL O REFERENCIA MATERIALE O REFERENZA | PESO PESO (Kg) | DIMENSIONES DIMENSIONES (mm) |

| | | |
|---|---|---|
| G | ARCHIVADO DE INFORMACIÓN | 19-02-16 59136 |
| H | ARCHIVADO DE INFORMACIÓN | 04-03-16 59136 |
| I | ARCHIVADO DE INFORMACIÓN | 20-05-16 59136 |
| J | NOTA DE TAPPI | 30-05-16 59136 |

REVAMPING E402A TRENITALIA

ISO 2768-cK
DIN ISO 13920-BF

0.000 | A1 | BEASAIN | OT | Y

Power & Automation

Edizione Trenitalia | Codice Ditta 1221

| Ed. | Descrizione | Date | Nome |
|---|---|---|---|
| 1:10 | Disegnato | - | 59136 |
| | Comprovato | - | 59136 |
| | Verificato | - | 14422 |
| | | Date | Nome |
| | | es/it | |

CAF CONSTRUCCIONES Y AUXILIAR DE FERROCARRILES, S.A. BEASAIN (GIPUZKOA)

MONTAGGIO CONVERTITORE + SISTEMA DI REFRIGERAZIONE 2

AA.51.0A.2000 | J | 1/1

| | | | | | |
|---|---|---|---|---|---|
| 04 | SISTEMA REFRIGERACION INV2 / *SISTEMA DI RAFFREDDAMENTO INV2* | X | B.20.76.112.01 | CAF POWER AND AUTOMATION AX.02.70.9002.03 | 136.5 |
| 03 | KIT MONTAJE INVERSOR / *KIT MONTAGGIO INVERTER* | X | B.20.76.110.01 | CAF POWER AND AUTOMATION AA.51.1B.1001.00 | 1.900 |
| 02 | ESTRUCTURA INVERSOR 1 / *STRUTTURA INVERTER 1* | X | B.20.76.108.01 | CAF POWER AND AUTOMATION AA.51.10.0301.00 | 207.8 |
| 01 | COFRE DE TRACCION / *ARMADIO DI TRAZIONE* | X | B.20.76.101.01 | CAF POWER AND AUTOMATION AA.51.0A.0001.00 | 1950. |
| 00 | MONTAJE INV2 / *MONTAGGIO INV2* | 1 | | | 2296. |
| MARCA *MARCA* | DESCRIPCIÓN *DESCRIZIONE* | CANT. *QUANT.* | CÓDIGO O NORMA *CÓDICE O NORMA* | MATERIAL O REFERENCIA *MATERIALE O REFERENZA* | PESO *PESO* (Kg) / DIMENSIONES *DIMENSIONES* (mm) |

| LOCOMOTIVA E401 | | | |
|---|---|---|---|
| A | ACTUALIZAR | 2016-03-03 | 13632 |
| B | ACTUALIZAR | 2016-05-24 | 13632 |
| C | ACTUALIZAR | 2016-06-01 | 13632 |
| D | Modificar cajetín | 2016-07-20 | 96015 |

ISO 2768-cK
DIN ISO 13920-BF

2296. | A1 | BEASAIN | OT | Y

Power & Automation

| Ed. | Descrizione | Date | Nome |
|---|---|---|---|
| X:X | Disegnato | 25/01/2016 | 10221 |
| | Comprovato | 25/01/2016 | 13632 |
| | Verificato | 25/01/2016 | 14422 |
| | | Date | Nome |
| | | es/it | |

CAF CONSTRUCCIONES Y AUXILIAR DE FERROCARRILES, S.A. BEASAIN (GIPUZKOA)

MONTAJE INV2

MONTAGGIO INV2

B.20.76.502 | D | 1/1

Sin nuestra expresa autorización, queda terminantemente prohibida la reproducción total o parcial de este documento, así como su uso indebido y/o su entrega a competidores. De los contenidos de este documento, en especial los de patentes, de modelos registrados/registrados, marcas y estéticas, todos los derechos inherentes, en especial los de patentes, de modelos registrados/registrados, marcas y estéticas.

E' vietato consegnare a terzi o riprodurre questo documento, utilizzarne il contenuto o renderlo comunque noto senza espressa esplicita autorizzazione. Ogni infrazione comporta il risarcimento dei danni. Tutti i diritti sono riservati, in particolare i diritti di brevetto, di modello di utilità o di brevetti per modelli ornamentali.

Sin nuestra expresa autorización, queda terminantemente prohibida la reproducción total o parcial de este documento, así como su uso indebido y/o su entrega a competidores. De los contenidos de este documento, en especial los de patentes, de modelos registrados/registrados, marcas y estéticas, todos los derechos inherentes, en especial los de patentes, de modelos registrados/registrados, marcas y estéticas.

Ez dagoeneko eskuratzeko baimenik gabe, ez da baimenik ematen dokumentu honen edukia osoki edo zatiki erabiltzeko edo hirugarrenei jakinarazteko. Eskubide guztiak gordeak daude, bereziki patentez, eredu erregistratu edo erregistratuez, marka edo estetikez dagokiena.