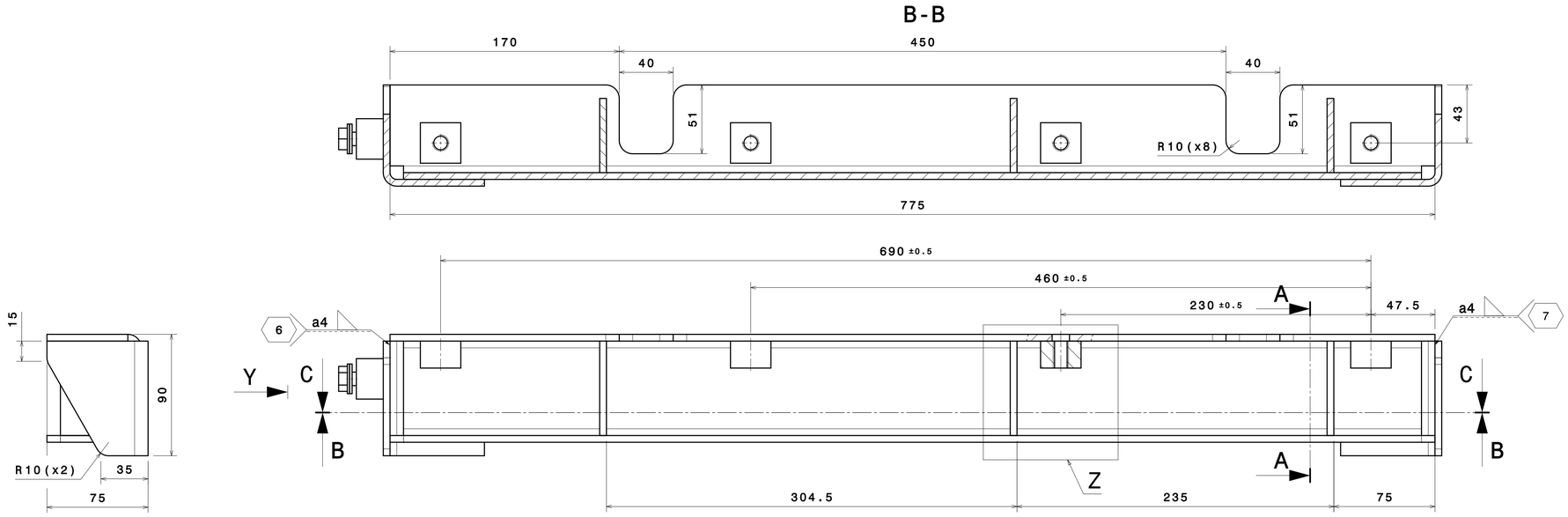

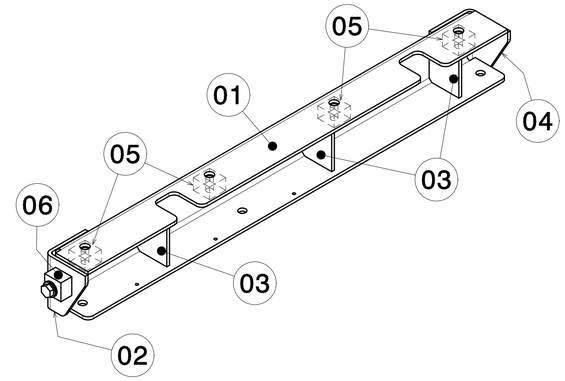

ACABADO:
PINTADO S/ESPECIFICACION CAF B.20.58.020
FAMILIA, COLOR Y BRILLO S/ESPECIFICACION
CAF B.20.94.752
POSICION INT 5

FINITURA:
VERNICIATURA S/SPECIFICA CAF B.20.58.020
FAMIGLIA, COLORE E BRILLANTEZZA S/SPECIFICA
CAF B.20.94.752
POSIZIONE INT 5

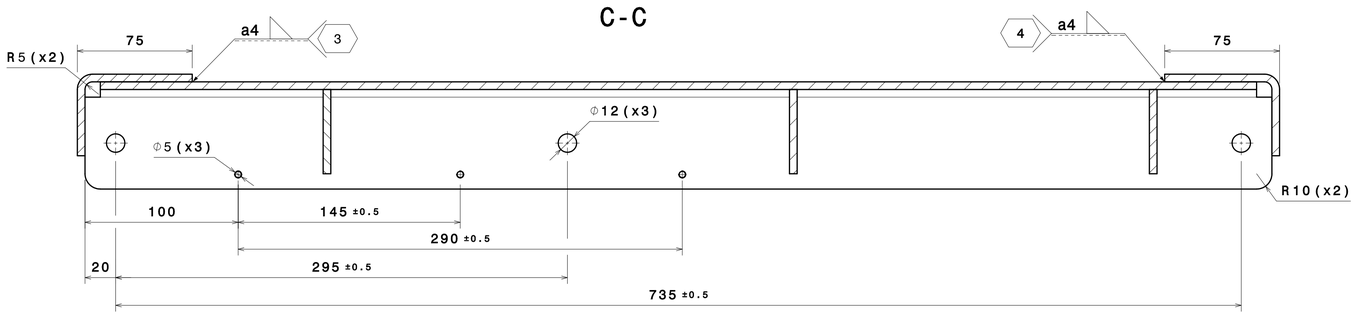

· Nivel de certificación CL2 según norma EN 15085
· Clase de ejecución de soldeo será CP C2
según norma EN 15085, excepto donde se diga lo contrario.
· Especificación de soldadura según B.20.94.340.

· livello di certificazione CL2 secondo norma EN 15085
· La classe di esecuzione della saldatura sará CP C2
secondo norma EN 15085, tranne dove indicato altrimenti.
· Specifica di saldatura secondo B.20.94.340.

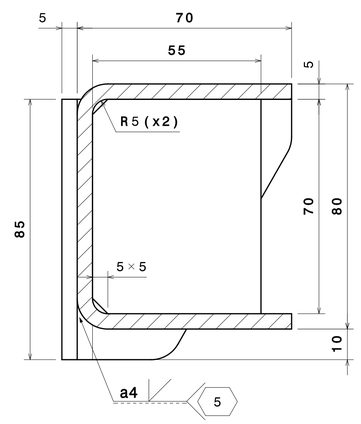

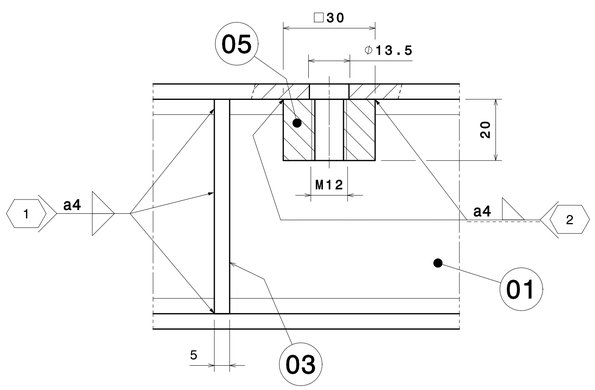

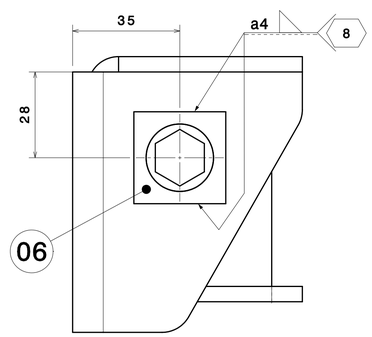

NOTA
ANTES DEL PROCESO DE PINTADO, SE PROTEGERAN
LOS AGUJEROS ROSCADOS Y LAS PAT.

NOTA
PRIMA DI VERNICIARE ANDRANNO PROTETTI I
ORIFIZI FILETTATI E LE MESSE A TERRA.

NOTA
LA PIEZA TERMINADA NO PRESENTARA
IRREGULARIDADES NI ARISTAS VIVAS.
TODAS ELLAS DEBERAN SER REDONDEADAS.

IL PEZZO TERMINATO NON DOVRÀ
AVERE IRREGOLARITÀ NÉ SPIGOLI VIVI.
QUESTI ULTIMI DOVRANNO ESSERE ARROTONDATI.

MARCA / MARCA	DESCRIPCIÓN / DESCRIZIONE	CANT. / QUANT.	CÓDIGO O NORMA / CÓDICE O NORMA	MATERIAL O REFERENCIA / MATERIALE O REFERENZA	PESO / PESO (Kg)	DIMENSIONES / DIMENSIONES (mm)
302	ESP_TEC_COLORES / ST. COLORI	1	B.20.94.752.00		0.000	
301	ESPECIFICACION SOLDADURA / SPECIFICA DI SALDATURA	1	B.20.94.340.00		0.000	
300	ESPECIFICACION PROCESO PINTURA / SPECIFICA VERNICIATURA	1	B.20.58.020.00		0.000	
06	MASA CUADRADA INOX. M10 / MASSA QUADRATO INOX. M10	1	B.20.81.051.00		0.141	
05	TACO ROSCADO / TASSELLO FILETTATO	4		S355 J2W EN 10025-5	0.128	E=20 30X30
04	PLEGADO / PIEGATURA	1		S355 J2WP EN 10025-5	0.418	E=5 141X85
03	REFUERZO / RINFORZAMENTO	3		S355 J2WP EN 10025-5	0.150	E=5 70X55
02	PLEGADO / PIEGATURA	1		S355 J2WP EN 10025-5	0.418	E=5 141X85
01	PLEGADO / PIEGATURA	1		S355 J2WP EN 10025-5	5.934	E=5 775X201
00	ESTRUCTURA SOPORTE / STRUTTURA SUPPORTO	1			7.879	

Ed.	Descrizione	Date	Nome
A	Modificar cajetín	2016-07-08	96035

LOCOMOTIVA E401

ISO 2768-cK
DIN ISO 13920-BF

7.879 | A1 | BEASAIN | OT | Y

Power & Automation

1:2		Date	Nome
	Disegnato	22/07/2015	56182
	Comprovato	04/08/2015	10055
	Verificato	04/08/2015	14422
		es/it	

CAF
CONSTRUCCIONES Y AUXILIAR DE FERROCARRILES, S.A.
BEASAIN (GIPUZKOA)

ESTRUCTURA SOPORTE

STRUTTURA SUPPORTO

B.20.74.101 | A | 1/1

Sin nuestra expresa autorización, queda terminantemente prohibida la reproducción total o parcial de este documento, así como su uso indebido y/o su exhibición o comunicación a terceros. De los contenidos de este documento, en especial los diseños, modelos de utilidad, diseños industriales, todos los derechos inherentes, en especial los de patentes, de modelos registrados y estéticos.

È vietato consegnare a terzi o riprodurre questo documento, utilizzarne il contenuto o renderlo comunque noto a terzi senza esplicita autorizzazione. Ogni infrazione comporta il risarcimento dei danni. Tutti i diritti relativi, in particolare quelli derivanti dalla concessione di brevetti per invenzione industriali di utilità o di brevetti per modelli ornamentali.