Rev.	Ord. Modifica/ Change Order	Data/ Date	Descrizione sintetica della modifica/ Concise change description	Autore/ Author
00A	N.A.	01/09/15	PRIMA EMISSIONE (FIRST ISSUE)	L. VALENTINI
00B	N.A.	28/09/15	CORREZIONE PESO	L. VALENTINI
00C	N.A.	05/10/15	AGGIUNTA NOTA 6	L. VALENTINI
00D	N.A.	24/11/15	AGGIUNTO BARICENTRO	L. VALENTINI

LATO SUPERIORE
UPPER SIDE

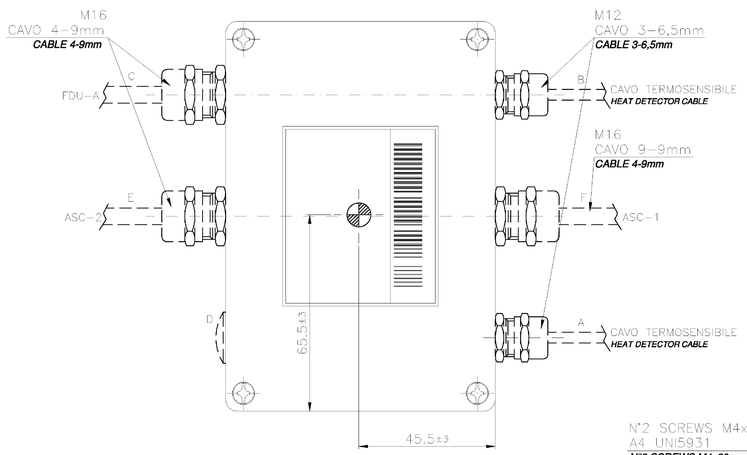

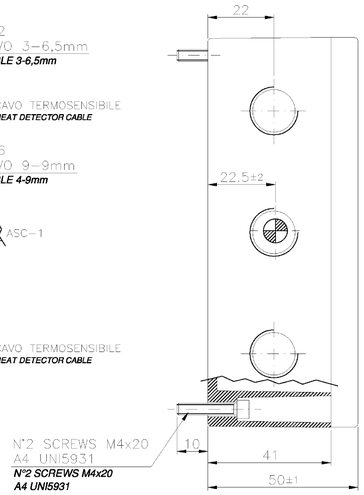

LATO INFERIORE
BOTTOM SIDE

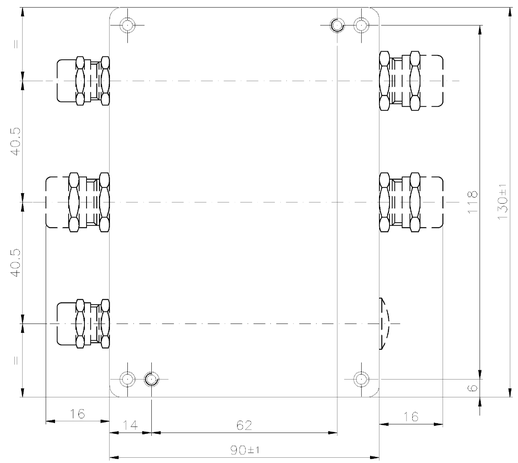

NOTE:
NOTES:

1) I COLLEGAMENTI C E D SONO PER FDU.
THE C AND D CONNECTIONS IS FOR FDU.

2) IL COLLEGAMENTO F E' PER LA CARTUCCIA DI AEROSOL.
THE F CONNECTION IS FOR AEROSOL CARTRIDGE.

.2) IL COLLEGAMENTO E E' PER LA CARTUCCIA DI AEROSOL OPZIONALE.
THE E CONNECTION IS FOR OPTIONAL AEROSOL CARTRIDGE.

2) IL COLLEGAMENTO A E' PER IL CAVO TERMOSENSIBILE.
THE A CONNECTION IS FOR THE HEAT DETECTOR CABLE.

3) IL COLLEGAMENTO B E' PER LA TERMINAZIONE DEL CAVO TERMOSENSIBILE; SE NON USATO, MONTARE IL TAPPO CORRISPONDENTE.
THE B CONNECTION IS FOR TERMINATING THE HEAT DETECTOR CABLE; IF NOT USED, MOUNT THE RELATED PLUG.

4) IL CAVO TERMOSENSIBILE DEVE ESSERE PROTETTO CON CALZA SCHERMANTE Ø6mm.
THE HEAT DETECTOR CABLE SHALL BE PROTECTED WITH A Ø6mm METAL BRAID.

5) RIMUOVERE LA CALZA SCHERMANTE E LA GUAINA ESTERNA DEL CAVO TERMOSENSIBILE PER CIRCA 60mm, LASCIANDONE CIRCA 10mm DAL PRESSACAVO, LATO INTERNO. SBUCCIARE ALL'ESTREMITA' I DUE CONDUTTORI DEL CAVO TERMOSENSIBILE PER CIRCA 5mm ED INSERIRLI NEI MORSETTI. LA CALZA DEVE PENETRARE NEL PRESSACAVO.
REMOVE THE METAL BRAID AND THE EXTERNAL SHEATH OF THE HEAT DETECTOR CABLE FOR AROUND 60mm, LEAVING ABOUT 10mm FROM THE CABLE GLAND, INTERNAL SIDE. PEEL AT THE ENDING THE TWO WIRES OF THE HEAT DETECTOR CABLE FOR ABOUT 5mm AND PUT THEM INSIDE TERMINALS. THE BRAID SHALL ENTER THE CABLE GLAND.

6) PER LE ISTRUZIONI GENERALI SULL'INSTALLAZIONE, RIFERIRSI AL DISEGNO D-09537.
FOR GENERAL INSTALLATION INSTRUCTIONS, REFER TO DESIGN D-09537.

DIMENSIONI IN MILLIMETRI
DIMENSION ARE IN MILLIMETERS
TOLLERANZE GENERALI DI LAVORAZIONE
QUOTE UN. (BOCHA) SINO A 18 ±0.15
" " " " >18 A 80 ±0.25
" " " " >80 ±0.4
TOLERANCE ISO 2768
DIMENSION AND HOLES: ≤18 ±0.15
" " " >18 ≤80 ±0.25
" " " >80 ±0.4
ANGOLI ±30' RAGGI ANGOLI/SPIGOLI R 1%0.4
ANGLES ±30' ANGLE RADIUS.S/CORNERS 0.1%0.4
RUGOSITA' SUPERFICIALE Ra ___ 3/ Alm MAX.
SURFACE ROUGHNESS Ra ___ 3/ Alm MAX.

//	⊥	◎	⌭
0,2%	Ø0,15	0,15	—

INTERPRETAZIONI DELLE TOL. GEOMETRICHE UNI 7220
TOLERANCE IN ACCORDANCE WITH UNI 7220
FILETTATURE: PROFILO ISO 965/1 TOLL 6g6H
THREADS: ISO 965/1 TOL 6g6H

Materiale/Material:
Trattamento/Treatment:
Peso/Weight: 560 g ±0.15
Scala/Scale: 1 : 1

ISE
Ingegneria dei Sistemi Elettronici

Tutti i diritti sono riservati. Nessuna parte del documento può essere riprodotta o diffusa senza autorizzazione scritta della ISE.
All rights reserved.No part of this document shall be reproduced, or transmitted,without written authorization from ISE.

Titolo/Title: JBX - B142 - JUNCTION BOX
OUTLINE & INSTALLATION

Disegnato/Drawn by: L. VALENTINI	Data/Date:	N. Dis./Draw N°: D-09439	Rev. 00
Controllato/Controlled by: F. VERARDI	Data/Date:	Dist. Tecn./Part List:	Ed. D
Approvato/Authorized by: M. LAZZAROTTI	Data/Date:	Emesso/Released: 19/01/15	Formato A2 — Foglio/Sheet 1 / 1

Mod 423-4 Rev. 02

01	UNIDAD EXTINCIÓN JBX / UNITÀ JUNCTION BOX	1		ISE DT-07929	0.700	
MARCA / MARCA	DESCRIPCIÓN / DESCRIZIONE	CANT. / QUANT.	CÓDIGO O NORMA / CÓDICE O NORMA	MATERIAL O REFERENCIA / MATERIALE O REFERENZA	PESO / PESO (Kg)	DIMENSIONES / DIMENSIONES (mm)

LOCOMOTIVA E401

Ed.	Descrizione	Date	Nome
A	ANADIR HOJA 2	2016-01-08	10221
B	MODIFICAR CAJETIN	2016-07-04	96411

ISO 2768-cK
DIN ISO 13920-BF

0.700 | A1 | BEASAIN | OT | Y

CAF Power & Automation

X:X		Date	Nome
	Disegnato	24/03/2015	10221
	Comprovato	23/09/2015	10760
	Verificato	23/09/2015	14422
		es/it	

CAF
CONSTRUCCIONES Y AUXILIAR DE FERROCARRILES, S.A.
BEASAIN (GIPUZKOA)

UNIDAD EXTINCIÓN JBX
UNITÀ JUNCTION BOX

B.20.88.210 | B | 1/2

Sin nuestra expresa autorización, queda terminantemente prohibida la reproducción total o parcial de este documento, así como su uso indebido y/o su exhibición o comunicación a terceros. De los documentos que contienen el anagrama de CAF, también queda prohibido su uso indebido. Reservamos todos los derechos inherentes, en especial los de patentes, de modelo registrado y estéticos.

È vietato consegnare a terzi o riprodurre questo documento, utilizzarne il contenuto o renderlo comunque noto a terzi senza esplicita autorizzazione. Ogni infrazione comporta il risarcimento dei danni e la tutela prevista dalla legge sulla concessione di brevetti per invenzioni industriali di utilità o di brevetti per modelli ornamentali.