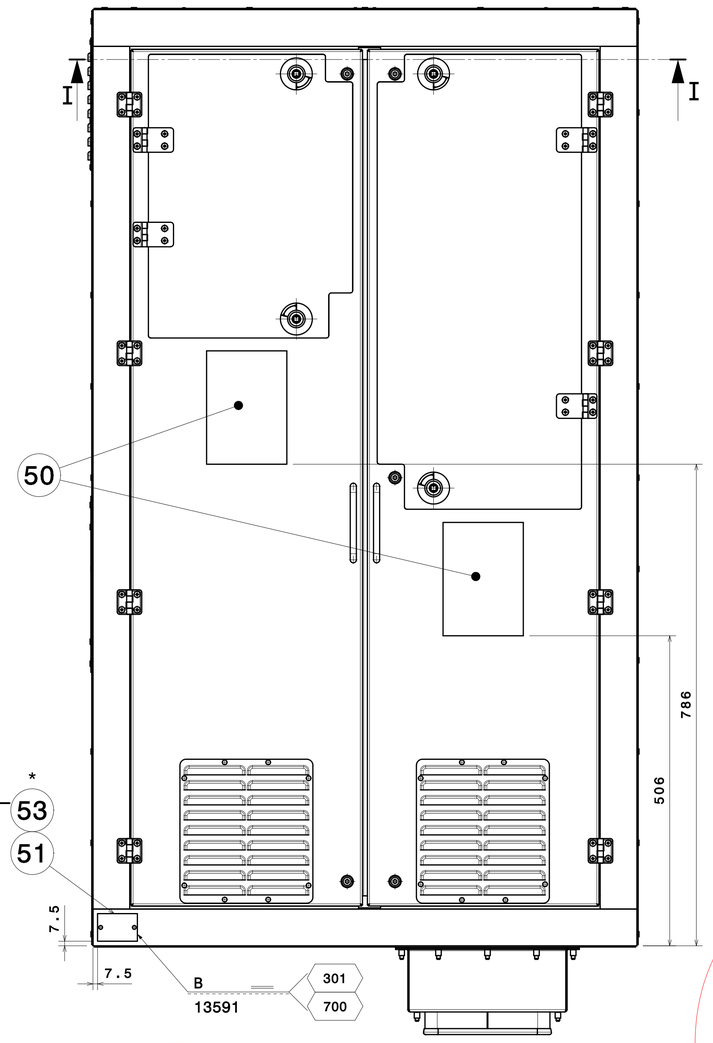

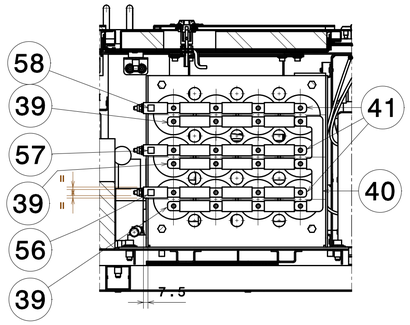

C-C
1:5

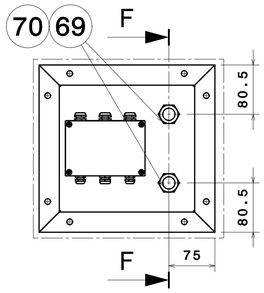

Z
1:5

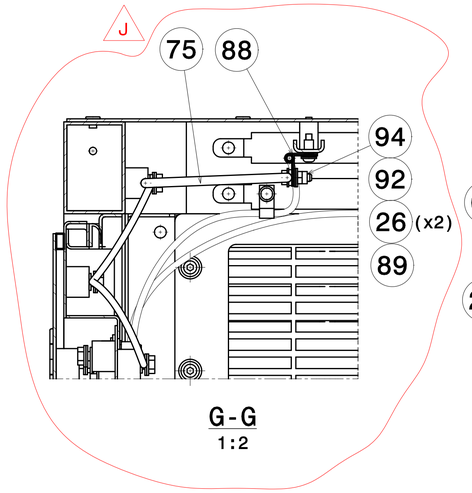

G-G
1:2

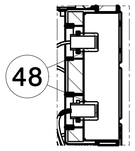

F-F
1:5

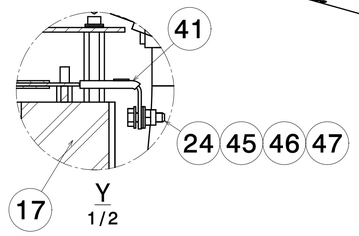

Y
1/2

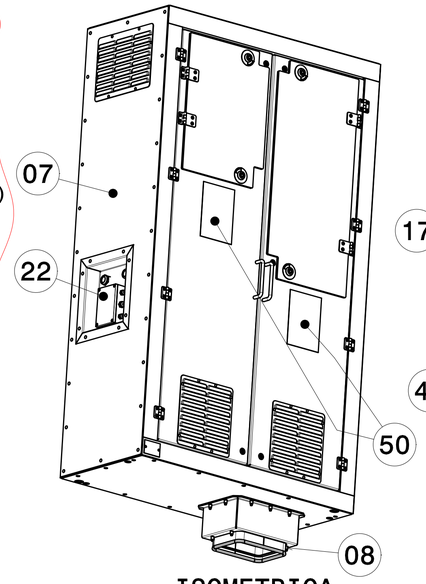

ISOMETRICA

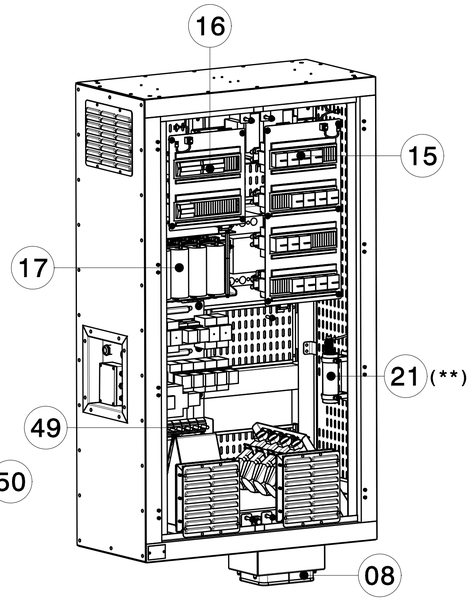

ISOMETRICA
(SIN PUERTAS/SENZA PORTE)

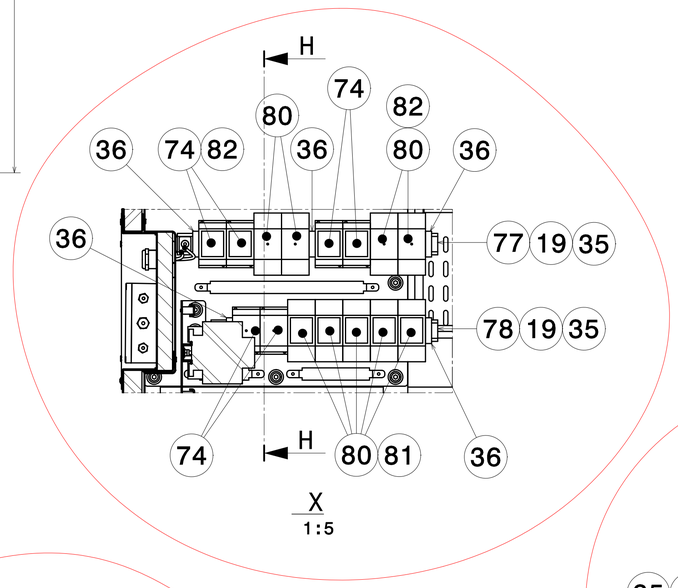

X
1:5

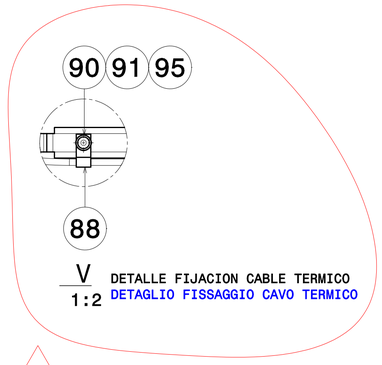

V
1:2

DETALLE FIJACION CABLE TERMICO
DETAGLIO FISSAGGIO CAVO TERMICO

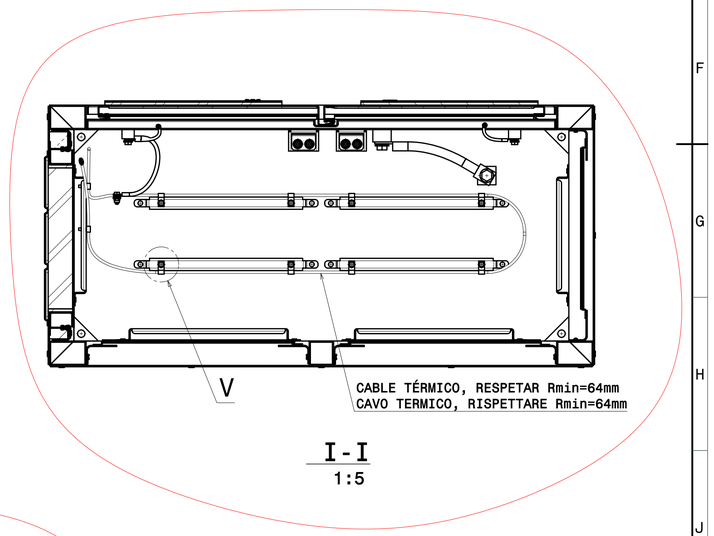

I-I
1:5

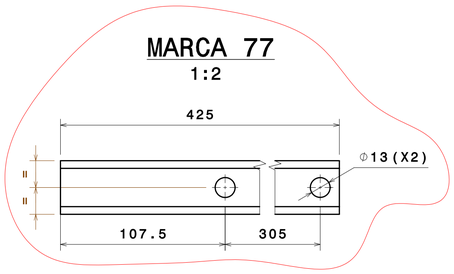

MARCA 77
1:2

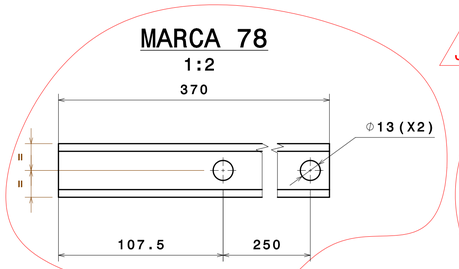

MARCA 78
1:2

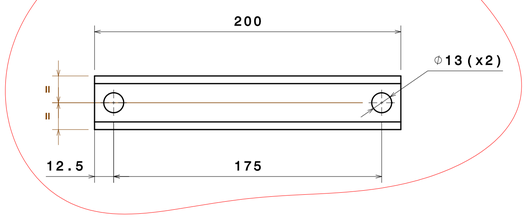

MARCA 76
1:2

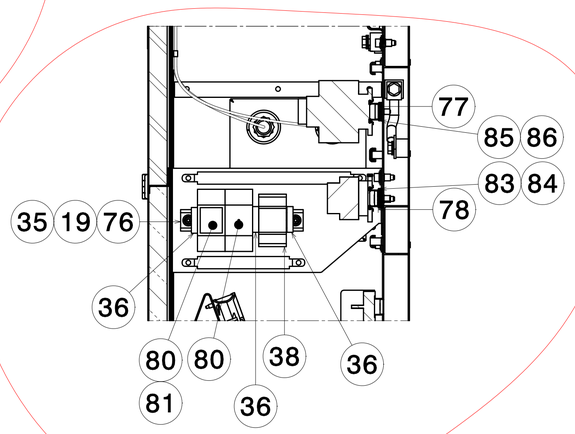

H-H
1:5

MARCA *MARCA*	DESCRIPCIÓN *DESCRIZIONE*	CANT. *QUANT.*	CÓDIGO O NORMA *CÓDICE O NORMA*	MATERIAL O REFERENCIA *MATERIALE O REFERENZA*	PESO *PESO* (Kg)	DIMENSIONES *DIMENSIONES* (mm)

LOCOMOTIVA E401				269.7	A1	BEASAIN	OT Y
G Modificar cajetin Agr. M.73. Act.Vistas	24/08/2016	56193	ISO 2768-cK DIN ISO 13920-BF	CAF Power & Automation			
H Actualizadas vistas	22/12/2016	56099					
J Agreg.M24-05.Elim.M01, 02,10,37,61 y 73.Mod. Cant.M19,24,26,28,35, 36,45. Nueva posicion elementos. Agreg. H3	20/10/2017	56217					
Ed. Descrizione	Date	Nome					
1:10	Disegnato	13/07/2015	14300	ARMARIO MV2			
	Comprovato	22/07/2015	13586				
	Verificato	22/07/2015	14422				
	Date	Nome					
	es/it			ARMADIO MV2			
CAF CONSTRUCCIONES Y AUXILIAR DE FERROCARRILES, S.A. BEASAIN (GIPUZKOA)				B.20.83.003		J	2/3

Sin nuestra expresa autorización, queda terminantemente prohibida la reproducción total o parcial de este documento, así como su uso indebido y/o su exhibición o comunicación a terceros. De los documentos que se entregan a terceros, sólo se autoriza su uso para el cometido de la contratación. Quedan reservados todos los derechos inherentes, en especial los de patentes, de modelo registrado y estéticos.

È vietato consegnare a terzi o riprodurre questo documento, utilizzarne il contenuto o renderlo comunque noto a terzi senza esplicita autorizzazione. Ogni infrazione comporta il risarcimento dei danni. Sono riservati tutti i diritti derivanti dalla connessione di brevetti per invenzione industriali di utilità o di brevetti per modelli ornamentali.