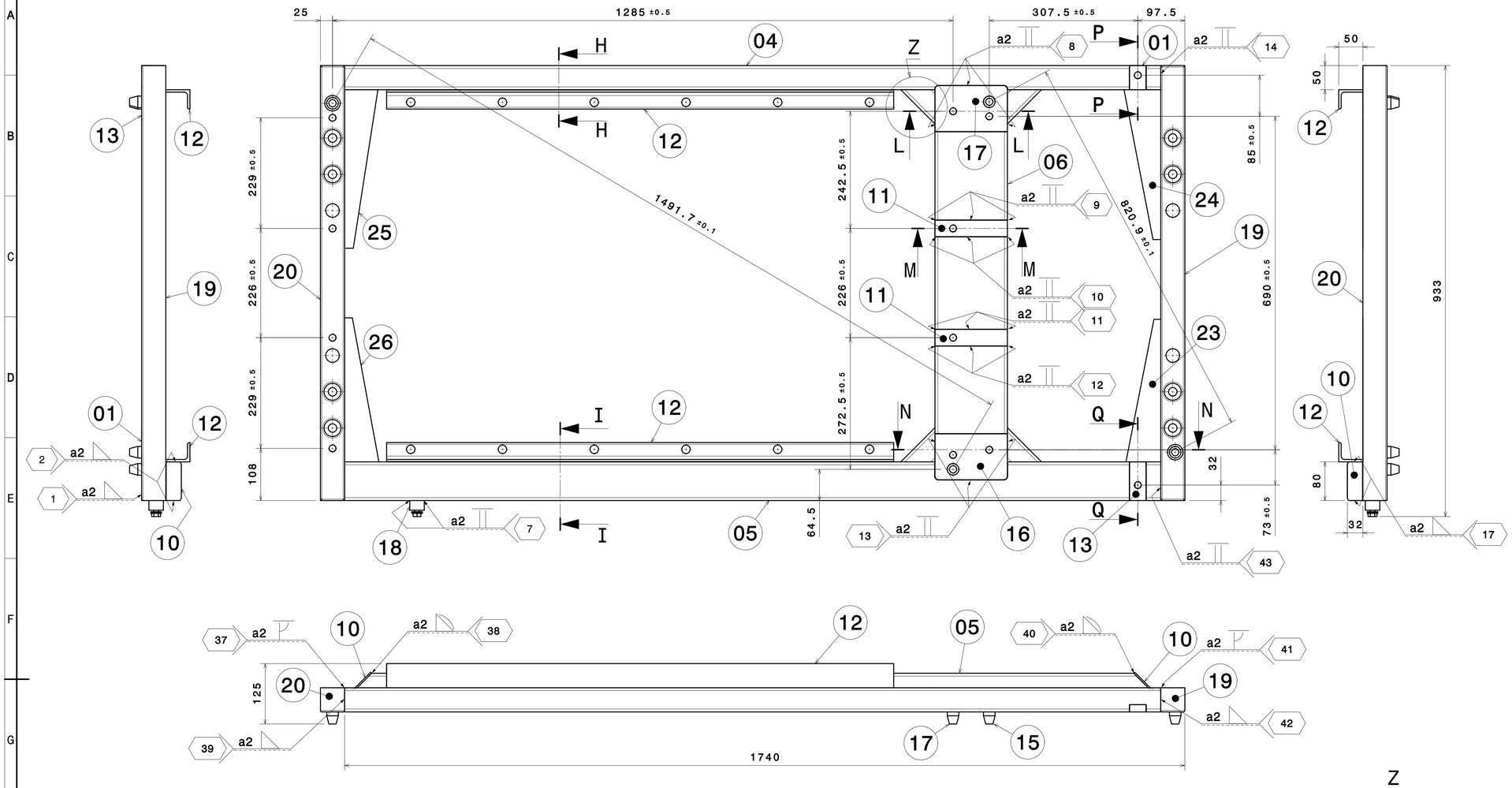

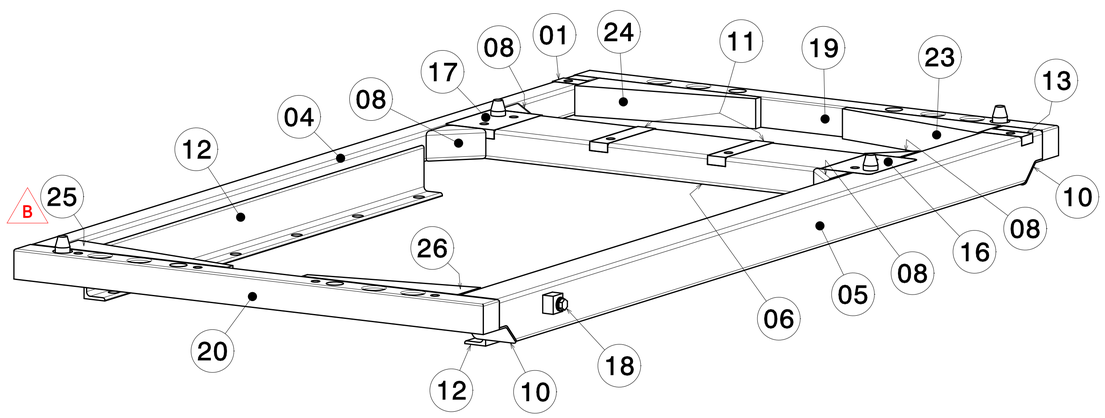

MARCA MARCA	DESCRIPCIÓN DESCRIZIONE	CANT. QUANT.	CÓDIGO O NORMA CÓDICE O NORMA	MATERIAL O REFERENCIA MATERIALE O REFERENZA	PESO PESO (Kg)	DIMENSIONES DIMENSIONES (mm)
302	ESP_TEC_COLORES ST. COLORI	1	B.20.94.752.00		0.000	
301	ESPECIFICACION SOLDADURA SPECIFICA DI SALDATURA	1	B.20.94.340.00		0.000	
300	ESPECIFICACION PROCESO PINTURA SPECIFICA VERNICIATURA	1	B.20.58.020.00		0.000	
26	REFUERZO RINFORZO	1	B.20.74.027.04		5.094	
25	REFUERZO RINFORZO	1	B.20.74.027.03		5.607	
24	REFUERZO RINFORZO	1	B.20.74.027.02		5.604	
23	REFUERZO RINFORZO	1	B.20.74.027.01		6.160	
20	CONJUNTO TUBULAR INSIEME TUBOLARE	1	B.20.74.029.00		16.10	
19	CONJUNTO TUBULAR INSIEME TUBOLARE	1	B.20.74.019.00		16.22	
18	MASA CUADRADA INOX. M10 MASSA QUADRATO INOX. M10	1	B.20.81.051.00		0.141	
17	CJT PLACA FIJACION UNITO PLACCA MONTAGGIO	1	B.20.74.018.00		1.699	
16	CJT PLACA FIJACION UNITO PLACCA MONTAGGIO	1	B.20.74.017.00		1.699	
13	PLACA PLACCA	1		S355J2W EN 10025-5	0.302	E=15 50X34
12	PERFIL L PROFILO L	2		S355J2W EN 10025-5	4.732	80X40X5 L=1050
11	PLACA PLACCA	2		S355J2W EN 10025-5	0.583	E=15 150X34
10	PLEGADO PIEGATE	2		S355 J2W EN 10025-5	0.129	E=3 69X80
08	PERFIL PROFILO	4		S355 J2H EN 10210	0.214	50X50X3 L=101
06	PERFIL PROFILO	1		S355 J2H EN 10210	6.039	50X150X3 L=770
05	PERFIL PROFILO	1		S355 J2H EN 10210	11.41	80X80X3 1690
04	PERFIL PROFILO	1		S355 J2H EN 10210	7.058	50X50X3 1690
01	PLACA PLACCA	1		S355J2W EN 10025-5	0.182	E=15 50X34
00	SOPORTE MV1-APS1 SUPPORTO MV1-APS1	1			95.07	

NOTA
LA PIEZA TERMINADA NO PRESENTARA IRREGULARIDADES NI ARISTAS VIVAS. TODAS ELLAS DEBERAN SER REDONDEADAS.

IL PEZZO TERMINATO NON DOVRÀ AVERE IRREGOLARITÀ NÉ SPIGOLI VIVI. QUESTI ULTIMI DOVRANNO ESSERE ARROTONDATI.

· Nivel de certificación CL3 según norma EN 15085
· Clase de ejecución de soldeo será CP D según norma EN 15085, excepto donde se diga lo contrario.
· Especificación de soldadura según B.20.94.340.

· livello di certificazione CL3 secondo norma EN 15085
· La classe di esecuzione della saldatura sará CP D secondo norma EN 15085, tranne dove indicato altrimenti.
· Specifica di saldatura secondo B.20.94.340.

ACABADO:
PINTADO S/ESPECIFICACION CAF B.20.58.020
FAMILIA, COLOR Y BRILLO S/ESPECIFICACION
CAF B.20.94.752
POSICION INT 5

FINITURA:
VERNICIATURA S/ESPECIFICA CAF B.20.58.020
FAMIGLIA, COLORE E BRILLANTEZZA S/SPECIFICA
CAF B.20.94.752
POSIZIONE INT 5

NOTA
ANTES DEL PROCESO DE PINTADO, SE PROTEGERAN LOS AGUJEROS ROSCADOS.
NOTA
PRIMA DI VERNICIARE ANDRANNO PROTETTI GLI ORIFIZI FILETTATI.

Ed.	Descrizione	Date	Nome
B	Elim marcas 21,22. Agreg marcas 23-26. Mod cant marca 08.	15/03/2016	56209
C	Modificar cajetín	05/07/2016	96035

LOCOMOTIVA E401

ISO 2768-cK
DIN ISO 13920-BF

95.07 | A1 | BEASAIN | OT | Y

CAF Power & Automation

1:5	Disegnato	24/07/2015	56190
	Comprovato	24/07/2015	10055
	Verificato	24/07/2015	14422
	Date	Nome
	es/it	

CAF
CONSTRUCCIONES Y AUXILIAR DE FERROCARRILES, S.A. BEASAIN (GIPUZKOA)

SOPORTE MV1-APS1

SUPPORTO MV1-APS1

B.20.74.011 | C | 1/2

Sin nuestra expresa autorización, queda terminantemente prohibida la reproducción total o parcial de este documento, así como su uso indebido y/o su exhibición o comunicación a terceros. De los perjuicios que se ocasionen por el incumplimiento de lo establecido en el presente aviso, responderán todos los derechos inherentes, en especial los de patentes, de modelos registrados y estéticos.

È vietato consegnare a terzi o riprodurre questo documento, utilizzarne il contenuto o rivelarlo senza nostra espressa autorizzazione. Ogni infrazione comporta il risarcimento dei danni e il diritto di brevetto, modelli di utilità o di brevetti per modelli ornamentali.