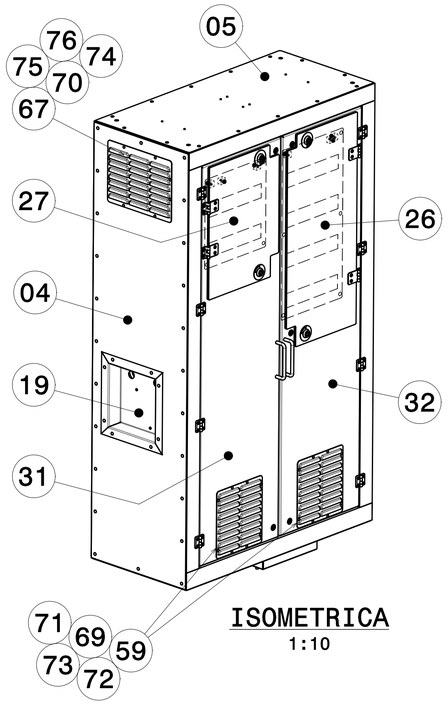

ISOMETRICA
1:10

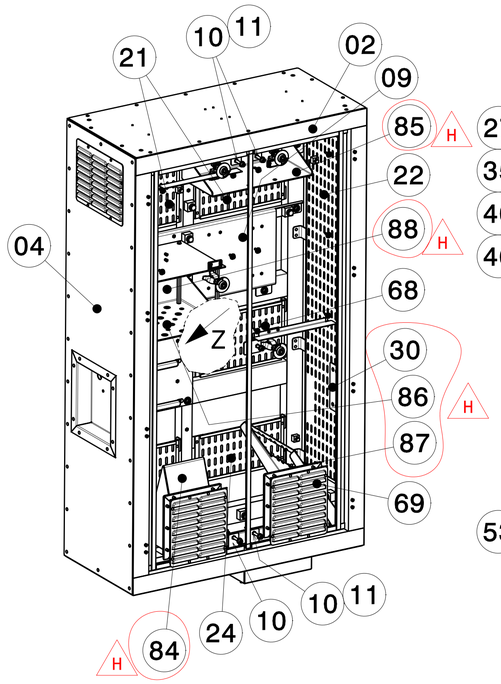

ISOMETRICA
(SIN PUERTAS)
(SENZA PORTE)
1:10

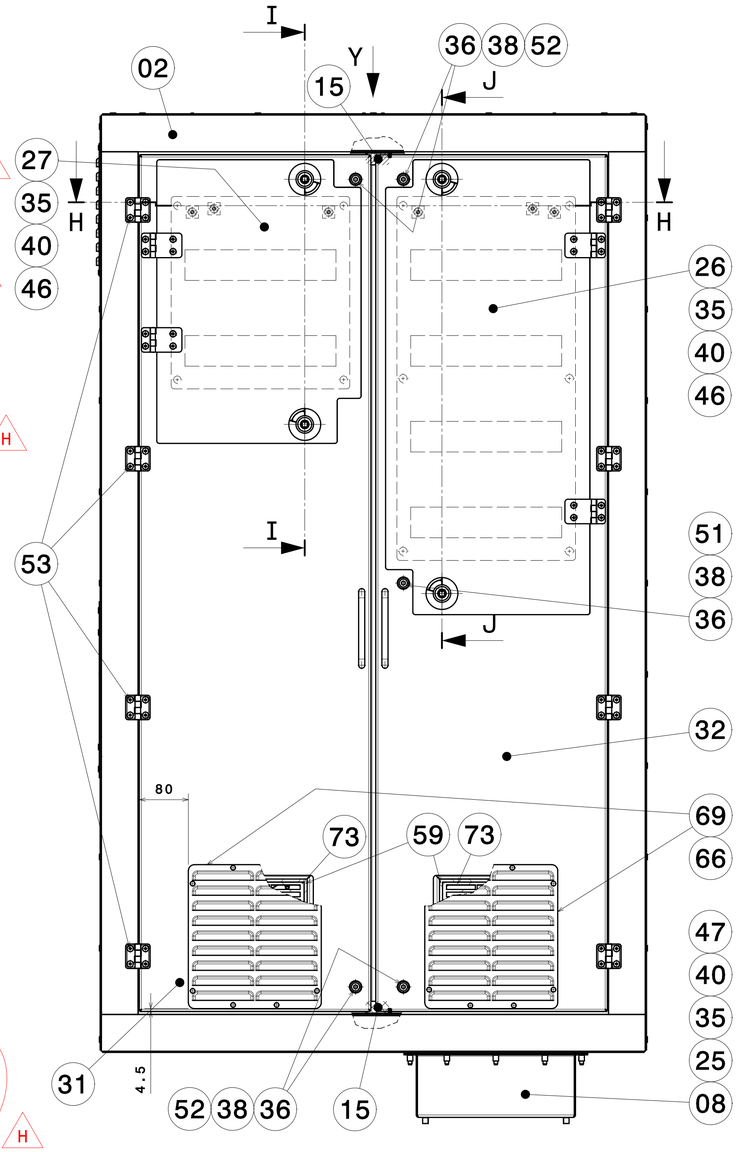

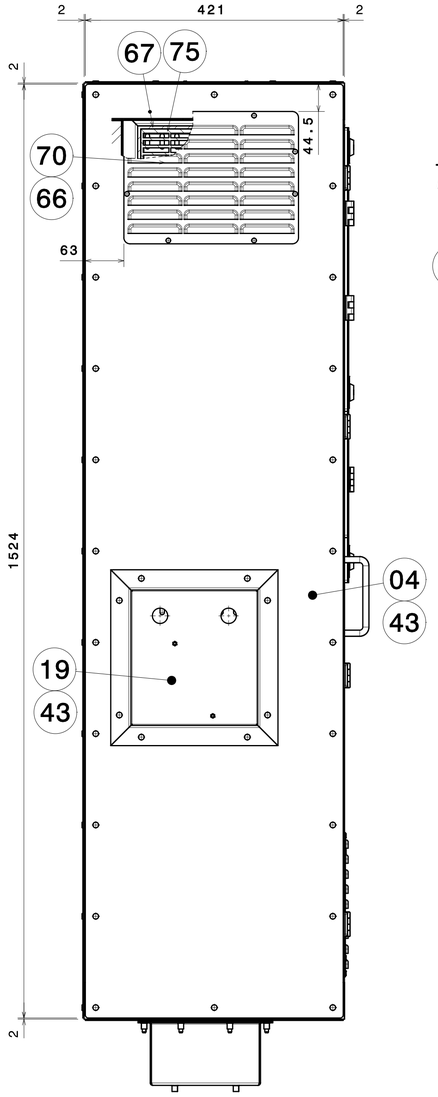

J-J

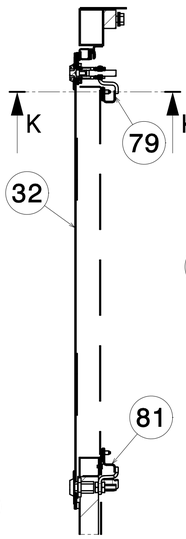

I-I

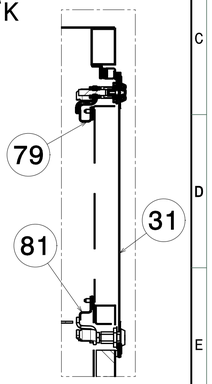

K-K
1:2

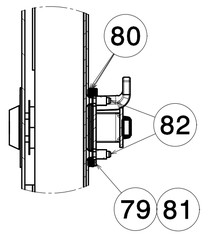

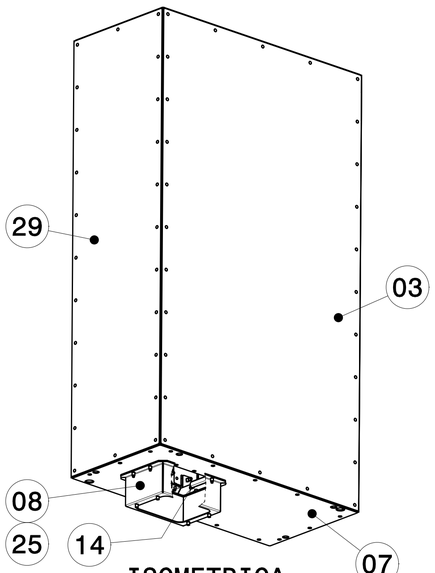

ISOMETRICA
1:10

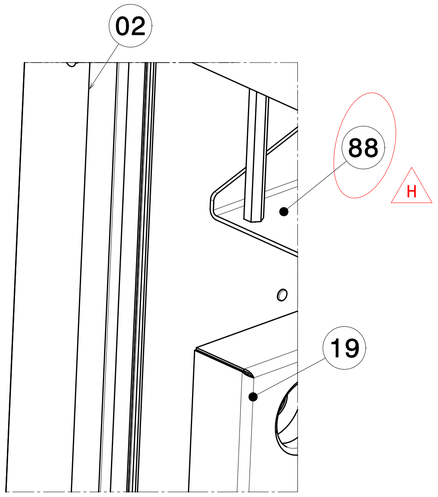

"Z"
1:2

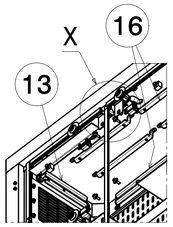

ISOMETRICA
(SIN PUERTAS)
(SENZA PORTE)
1:10

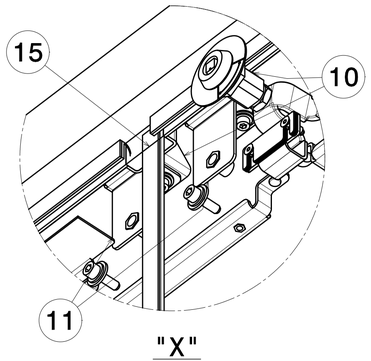

"X"
1:2

MARCA / *MARCA*	DESCRIPCIÓN / *DESCRIZIONE*	CANT. / *QUANT.*	CÓDIGO O NORMA / *CÓDICE O NORMA*	MATERIAL O REFERENCIA / *MATERIALE O REFERENZA*	PESO / *PESO* (Kg)	DIMENSIONES / *DIMENSIONES* (mm)

LOCOMOTIVA E401

Ed.	Descrizione	Date	Nome
F	Modificar cajetín	15/07/2016	96020
G	Actualizadas vistas.	20/12/2016	56099
H	Agreg. M.79 a 82. Agreg.M83-89. Elim. M12 y 28. Mod. Cant.M.36,41,50 Mod. pos. elementos	2017-10-10	56217

ISO 2768-cK
DIN ISO 13920-BF

195.6 | A1 | BEASAIN | OT | Y

CAF Power & Automation

1:5		Date	Nome
	Disegnato	21/07/2015	10586
	Comprovato	06/06/2015	13586
	Verificato	06/06/2015	14422
		es/it	

CAF
CONSTRUCCIONES Y AUXILIAR DE FERROCARRILES, S.A.
BEASAIN (GIPUZKOA)

ARMADURA ARMARIO MV2

CARPENTERIA ARMADIO MV2

B.20.83.013 | H | 2/3

Sin nuestra expresa autorización, queda terminantemente prohibida la reproducción total o parcial de este documento, así como su uso indebido y/o su exhibición o comunicación a terceros. De los infractores se procederá a exigir el correspondiente resarcimiento de daños y perjuicios. Nos reservamos todos los derechos inherentes, en especial los de patentes, de modelos registrados y gráficos.

È vietato consegnare a terzi o riprodurre questo documento, utilizzarne il contenuto o renderlo comunque noto a terzi senza esplicita autorizzazione. Ogni infrazione comporta il risarcimento dei danni. Si riservano tutti i diritti, in particolare quelli derivanti dalle concessione di brevetti per invenzione industriale di utilità o di brevetti per modelli ornamentali.