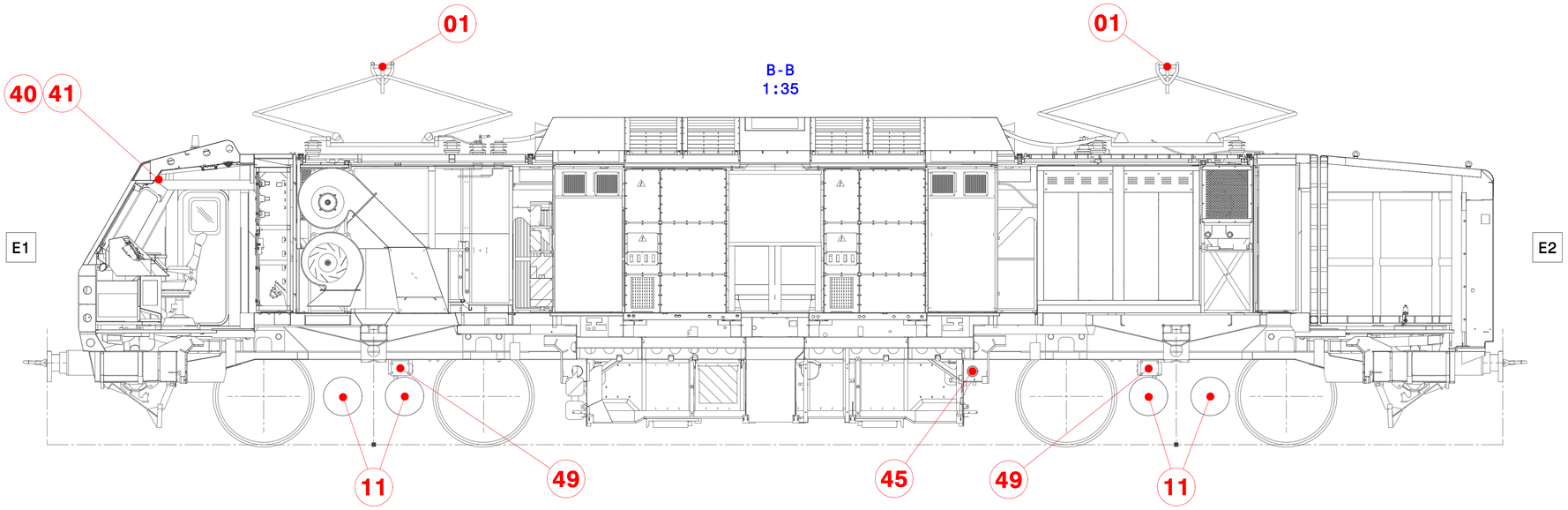

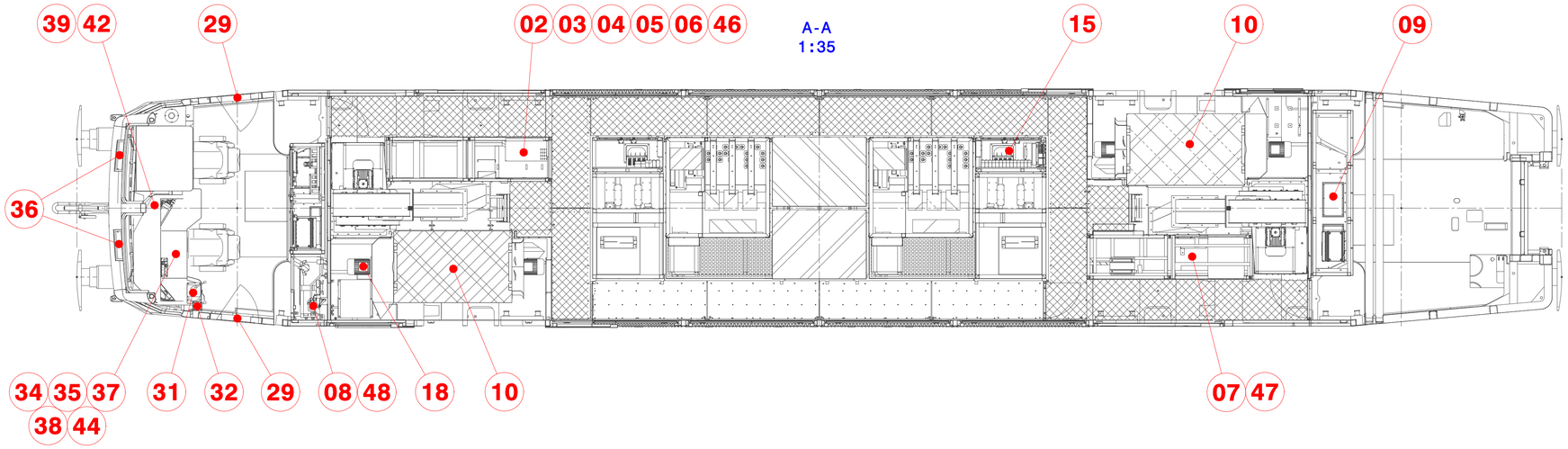

Sin nuestra expresa autorización, queda terminantemente prohibida la reproducción total o parcial de este documento, así como su uso indebido y/o su entrégado o comunicación a terceros. De los informes, estudios o documentos técnicos propiedad de CAF, sólo podrán disfrutar los terceros que tengan los derechos inherentes, en especial los de patentes, de modelos registrados y estéticos.

È vietato consegnare a terzi o riprodurre questo documento, utilizzarne il contenuto o renderlo comunque noto a terzi senza esplicita autorizzazione. Ogni infrazione comporta il risarcimento dei danni. Le informazioni, studi e documenti tecnici di proprietà della CAF possono avere diritti di brevetti per invenzione industriali di utilità o di brevetti per modelli ornamentali.

MARCA *MARCA*	DESCRIPCIÓN *DESCRIZIONE*	CANT. *QUANT.*	CÓDIGO O NORMA *CÓDICE O NORMA*	MATERIAL O REFERENCIA *MATERIALE O REFERENZA*	PESO *PESO* (Kg)	DIMENSIONES *DIMENSIONI* (mm)

LOCOMOTIVA E401

Ed.	Descrizione	Date	Nome
A	Modificar cajetín	2016-07-04	96015

ISO 2768-cK
DIN ISO 13920-BF

0.000 | A1 | BEASAIN | OT | Y

CAF Power & Automation

	Date	Nome
Disegnato	10/11/2015	10151
Comprovato	10/11/2015	14138
Verificato	10/11/2015	14422

CAF
CONSTRUCCIONES Y AUXILIAR DE FERROCARRILES, S.A.
BEASAIN (GIPUZKOA)

LISTA DE ELEMENTOS A REUTILIZAR

ELENCO COMPONENTI DE RIUTILIZZARE

es/it

B.20.00.071 | A | 3/7