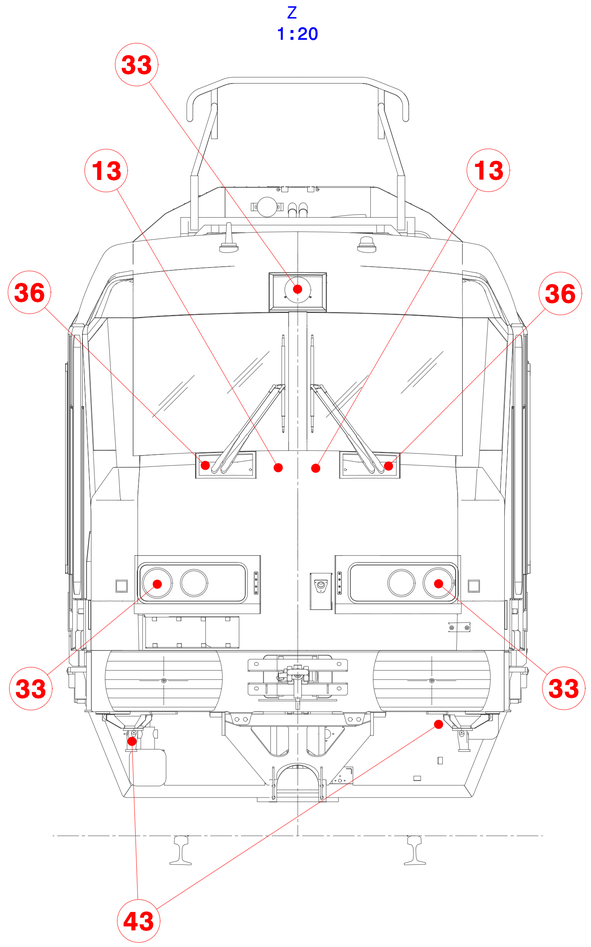

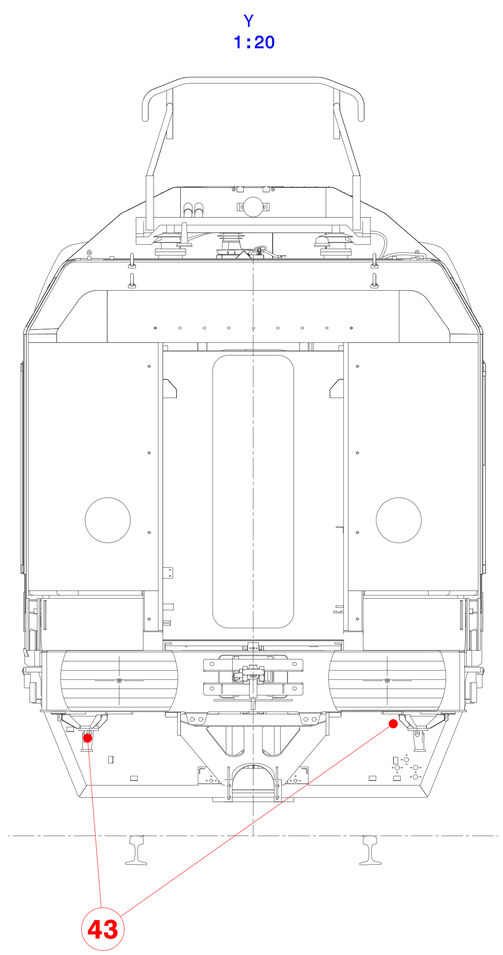

MARCA *MARCA*	DESCRIPCIÓN *DESCRIZIONE*	CANT. *QUANT.*	CÓDIGO O NORMA *CÓDICE O NORMA*	MATERIAL O REFERENCIA *MATERIALE O REFERENZA*	PESO *PESO* (Kg)	DIMENSIONES *DIMENSIONES* (mm)

LOCOMOTIVA E401

Ed.	Descrizione	Date	Nome
A	Modificar cajetín	2016-07-04	96015

ISO 2768-cK
DIN ISO 13920-BF

0.000	A1	BEASAIN	OT	Y

CAF Power & Automation

Ed.	Descrizione	Date	Nome
-	Disegnato	10/11/2015	10151
	Comprovato	10/11/2015	14138
	Verificato	10/11/2015	14422
		Date	Nome
		es/it	

CAF
CONSTRUCCIONES Y AUXILIAR DE FERROCARRILES, S.A.
BEASAIN (GIPUZKOA)

LISTA DE ELEMENTOS A REUTILIZAR

ELENCO COMPONENTI DE RIUTILIZZARE

B.20.00.071 | A | 4/7

Sin nuestra expresa autorización, queda terminantemente prohibida la reproducción total o parcial de este documento, así como su uso indebido y/o su entrégado o comunicación a terceros. De las informaciones aquí contenidas, sólo podrán hacer uso las personas a las que se les haya sido entregado o mostrado, en especial los de patentes, de modelos registrados y estéticos.

È vietato consegnare a terzi o riprodurre questo documento, utilizzare il contenuto o renderlo comunque noto a terzi senza esplicita autorizzazione. Ogni infrazione comporta il risarcimento dei danni. Le informazioni qui contenute possono essere utilizzate solo da persone delegate dalla concessione di brevetti per invenzione industriali di utilità o di brevetti per modelli ornamentali.