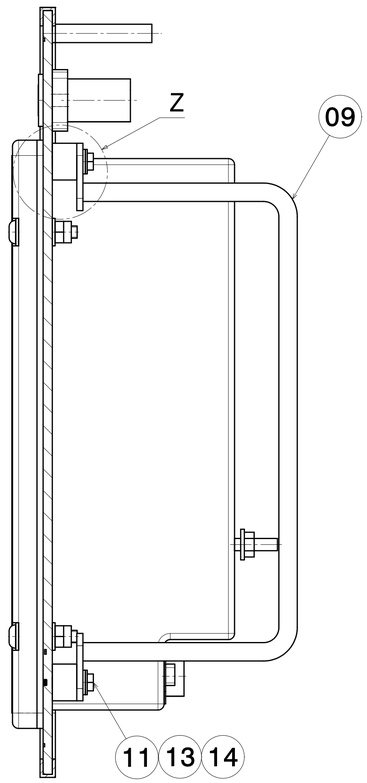

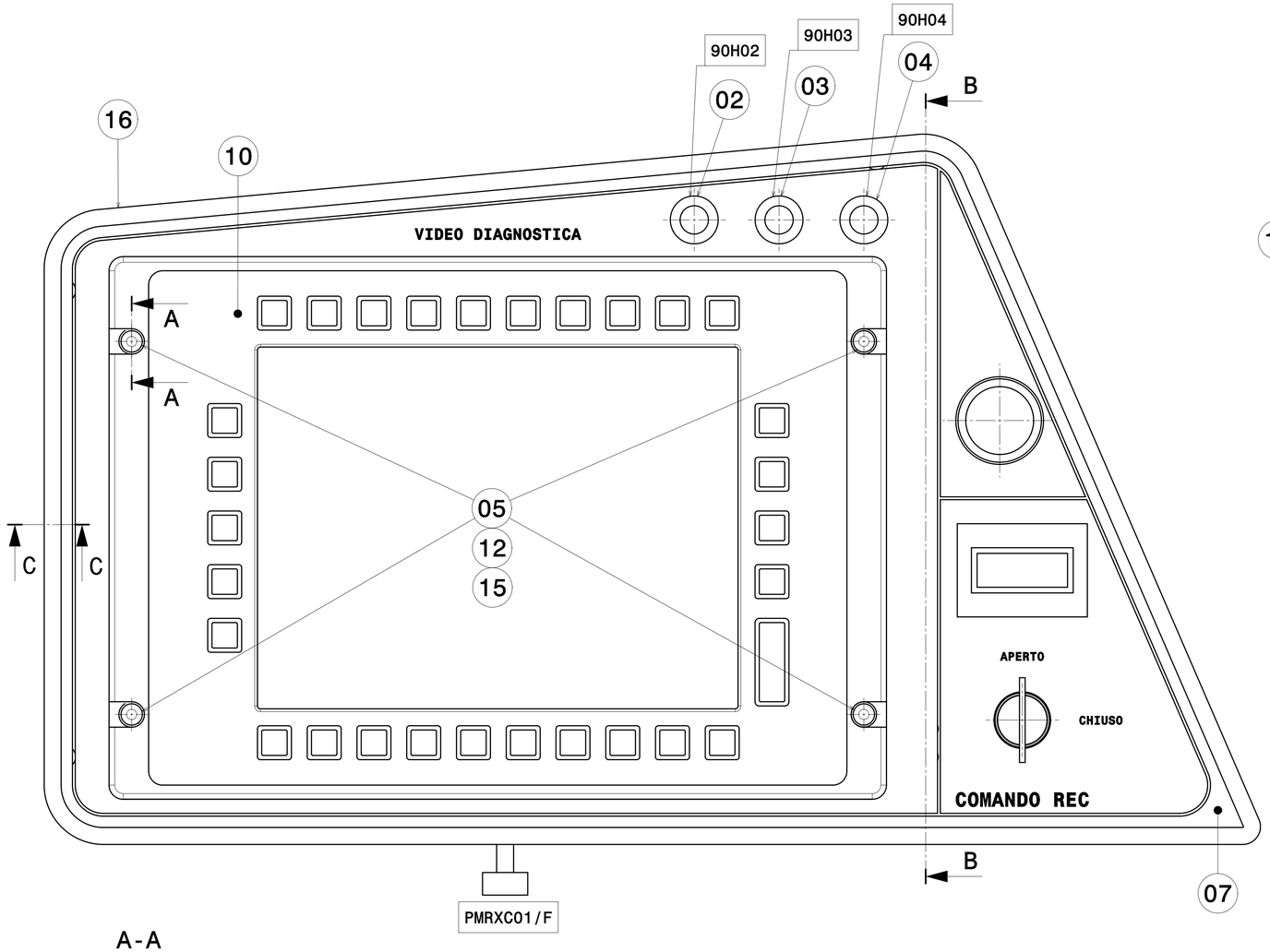

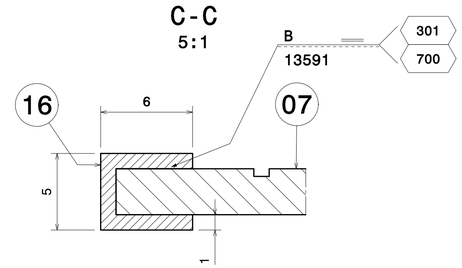

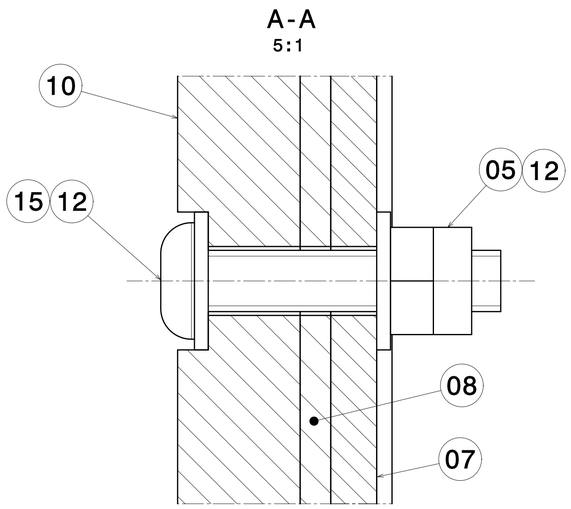

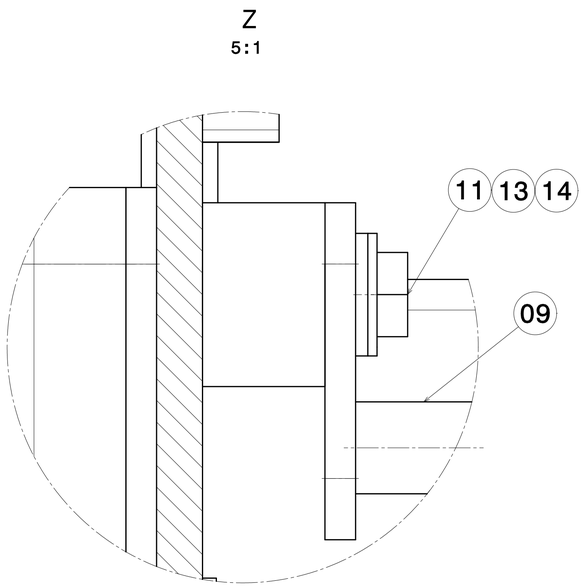

700	ADHESIVO *ADESIVO*	1		LOCTITE 406	0.000	
301	FICHA DE PEGADO *SCHEDA DI INCOLLATE*	1	X.97.70580.01		0.000	
300	E.T_ELASTOMEROS *SPECIFICA DI ELASTOMERI*	1	B.20.94.756.00		0.000	
16	PERFIL DE GOMA *PROFILO*	1		*	0.029	L=1250
15	TORN ABOMB M4X20 *VITE BOMBATA M4X20*	4	ISO 7380	A2-70 ISO 3506 -	0.002	
14	TORN HEX ROSC CAB M3X10 *VITE FILET ESAG M3X10*	2	ISO 4017	A2-70 ISO 3506 -	0.000	
13	ARANDELA PLANA M3 *RONDELLA PIANA M3*	2	NFE 25514 M	A2-70 ISO 3506	0.000	
12	ARANDELA PLANA 4 *RONDELLA PIANA 4*	8	ISO 7089	160 HV - A2	0.000	
11	ARAND CONTACT MED M3 *RONDELLA CONTATTO MED M3*	2	X.55.00804.01	NOMEL 55.03.11.83	0.001	
10	HMI 8,4" GERSYS BC2223 *HMI 8,4" GERSYS BC2223*	X	B.20.88.105.01	CAF P&A 050242	5.100	
09	SOPORTE *SUPPORTO*	1	B.20.87.043.00		0.068	
08	JUNTA AUTOADHESIVA 1 CARA *GIUNTO AUTOADESIVO1 FACCIA*	1	B.20.87.042.01		0.002	
07	CJTO. PANEL *PANNELLO SET*	1	B.20.87.041.00		0.398	
06	L.C._PANEL_PMR *PANNELLO PMR TABELLA CAVI*	X	B.20.77.153.01		0.000	
05	TUERCA AUTOB.RANURADA M4 *DADO AUTOB. SCANALATO M4*	4	B.20.72.013.01	LANFRASCO ESL M4 INOX	0.002	
04	PILOTO EAO 17 WH *PILOTA EAO 17 WH*	X	B.20.71.131.03	ELION SL17S7C24DAP	0.010	
03	PILOTO EAO 17 YE *PILOTA EAO 17 YE*	X	B.20.71.131.02	ELION SL17S2C24DAP	0.010	
02	PILOTO EAO 17 RD *PILOTA EAO 17 RD*	X	B.20.71.131.01	ELION SL17S1C24DAP	0.010	
01	CJTO. PANEL PMR *PANNELLO SET PMR*	1		232VE03167E	0.000	
00	CJTO. PANEL PMR *PANNELLO SET PMR*	1			5.650	
MARCA *MARCA*	DESCRIPCIÓN *DESCRIZIONE*	CANT. *QUANT.*	CÓDIGO O NORMA *CÓDICE O NORMA*	MATERIAL O REFERENCIA *MATERIALE O REFERENZA*	PESO *PESO* (Kg)	DIMENSIONES *DIMENSIONES* (mm)

(*) MATERIAL:
-ELASTOMERO S/ESPECIFICACION CAF B.20.94.756
-COLOR: NEGRO
-FAMILIA: TIPO III

(*) MATERIALE:
-ELASTOMERO S/SPECIFICA CAF B.20.94.756
-COLORE: NERO
-FAMIGLIA: TIPO III

PARES DE APRIETE
- UNIONES ATORNILLADAS S/ESPECIFICACION CAF W.00.00084

PARES DE APRIETE
- GIUNZIONI BULLONATE S/SPECIFICA CAF W.00.00084

Ed.	Descrizione	Date	Nome
A	Agreg inscripciones eléctricas.	06/10/2015	56182
B	Modificar cajetin	11/07/2016	96411

LOCOMOTIVA E401

ISO 2768-cK
DIN ISO 13920-BF

5.650 | A1 | BEASAIN | OT | Y

Power & Automation

1:1			
	Disegnato	27/05/2015	56175
	Comprovato	01/06/2015	10055
	Verificato	01/06/2015	14422
	Date	Nome	
	es/it		

CAF
CONSTRUCCIONES Y AUXILIAR DE FERROCARRILES, S.A.
BEASAIN (GIPUZKOA)

CJTO. PANEL PMR

PANNELLO SET PMR

B.20.87.040 | B | 2/2

Sin nuestra expresa autorización, queda terminantemente prohibida la reproducción total o parcial de este documento, así como su uso indebido y/o su exhibición o comunicación a terceros. De los infractores se procederá a exigir el resarcimiento de daños y perjuicios a que hubiere lugar, incluyendo todos los derechos inherentes, en especial los de patentes, de modelos registrados y estéticos.

Es vietato consegnare a terzi o riprodurre questo documento, utilizzarne il contenuto o renderlo comunque noto a terzi senza esplicita autorizzazione. Ogni infrazione comporta il risarcimento dei danni. Si procederà a tutti i diritti derivanti dalla concessione di brevetti per invenzione industriali di utilità o di brevetti per modelli ornamentali.