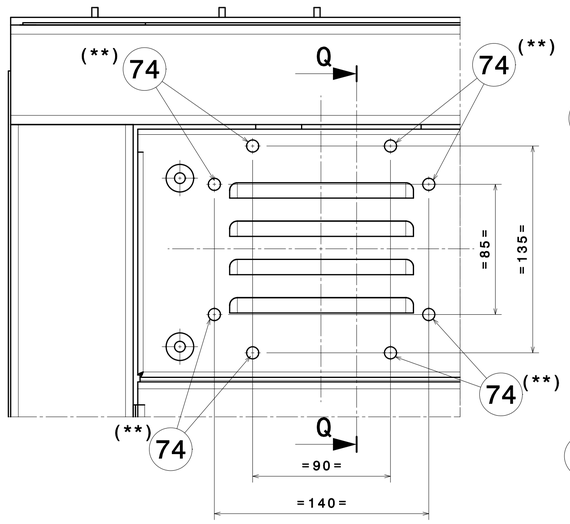

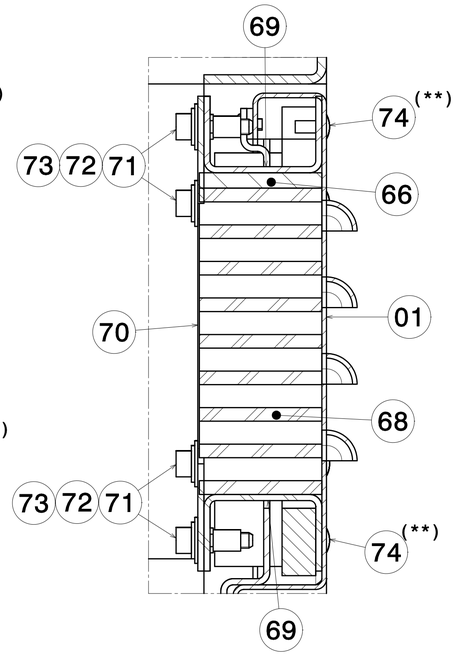

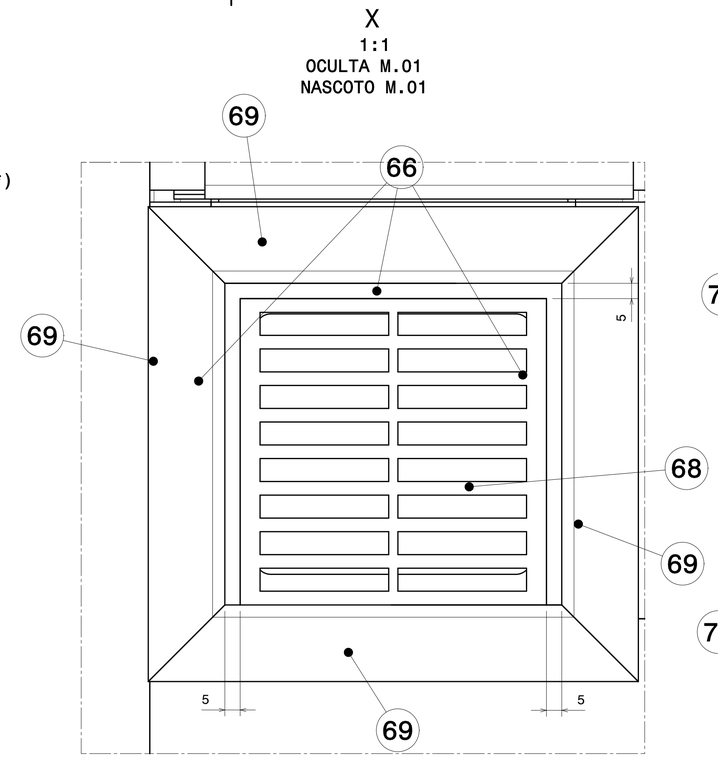

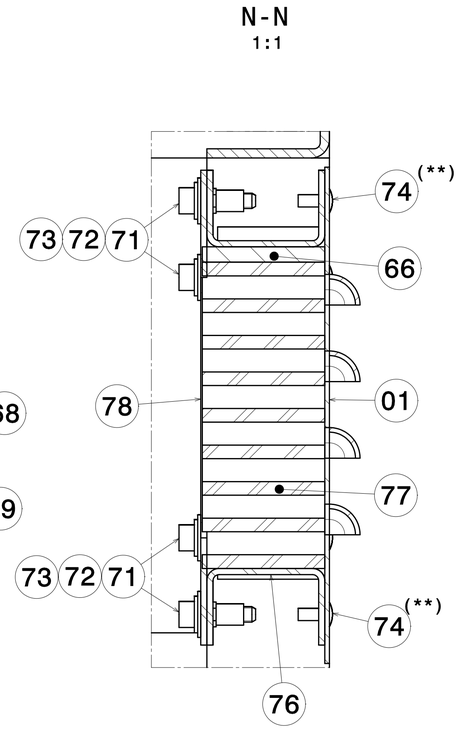

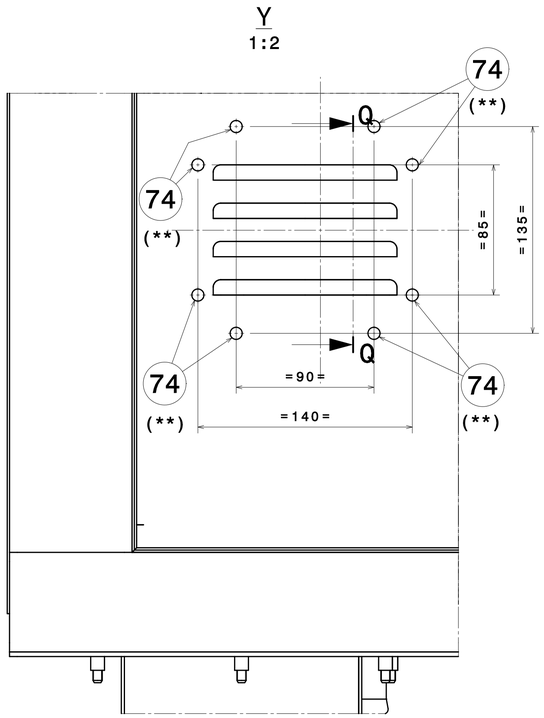

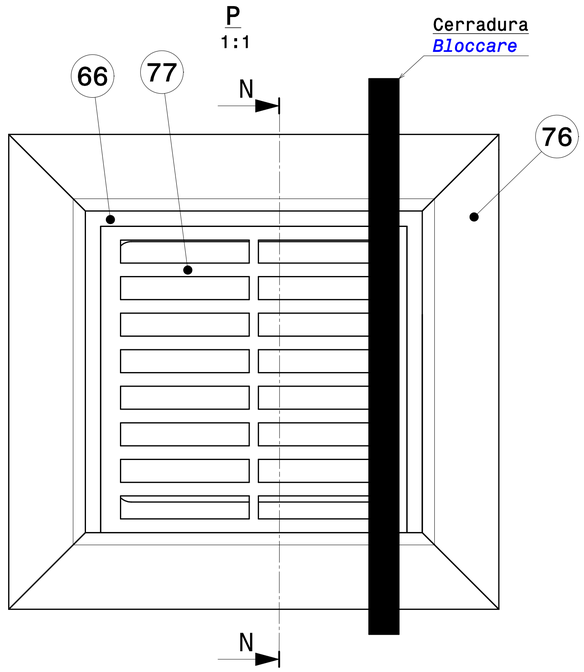

S-S
1:15

(MARCAS 79-90 OCULTAS)
(PARTICOLARE 79-90 NASCOSTI)

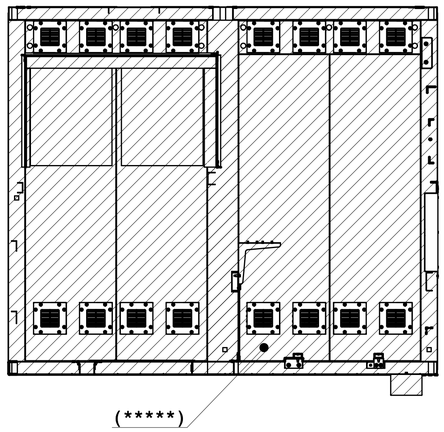

T-T
1:15

(MARCAS 79-90 OCULTAS)
(PARTICOLARE 79-90 NASCOSTI)

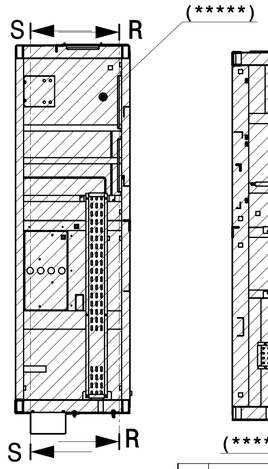

R-R
1:15

(MARCAS 79-90 OCULTAS)
(PARTICOLARE 79-90 NASCOSTI)

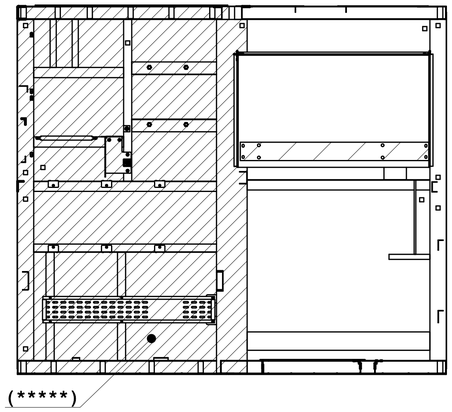

MARCA *MARCA*	DESCRIPCIÓN *DESCRIZIONE*	CANT. *QUANT.*	CÓDIGO O NORMA *CÓDICE O NORMA*	MATERIAL O REFERENCIA *MATERIALE O REFERENZA*	PESO *PESO* (Kg)	DIMENSIONES *DIMENSIONES* (mm)

LOCOMOTIVA E401							
F	Agreg. nota	03/05/2016	56219	ISO 2768-cK DIN ISO 13920-BF	448.0	A1	BEASAIN	OT	Y
	Agreg. cortes R,S,T						
G	Modificar cajetín	15/07/2016	96020				
H	Agreg. marcas 79-90	12/07/2017	56223				
J	Agreg. M01 y detalle.	18/10/2017	56198				
Ed.	Descrizione	Date	Nome				

CAF Power & Automation

1:10		Date	Nome
	Disegnato	30/04/2015	56167
	Comprovato	30/04/2015	13586
	Verificato	30/04/2015	14422
		es/it	

CAF
CONSTRUCCIONES Y AUXILIAR DE FERROCARRILES, S.A.
BEASAIN (GIPUZKOA)

CJT ARMADURA HV1

ASSI. DI CARPENT. HV1

B.20.83.012 | J | 6/7

Sin nuestra expresa autorización, queda terminantemente prohibida la reproducción total o parcial de este documento, así como su uso indebido y/o su exhibición o comunicación a terceros. De los proyectos, planos, modelos u otros documentos de carácter industrial que contiene, se reservan todos los derechos inherentes, en especial los de patentes, de modelos registrados y estéticos.

È vietato consegnare a terzi o riprodurre questo documento, utilizzarne il contenuto o renderlo comunque noto a terzi senza esplicita autorizzazione. Ogni infrazione comporta il risarcimento dei danni. Si riservano tutti i diritti inerenti, in particolare quelli relativi alla concessione di brevetti per invenzione industriali ed utilità o di brevetti per modelli ornamentali.