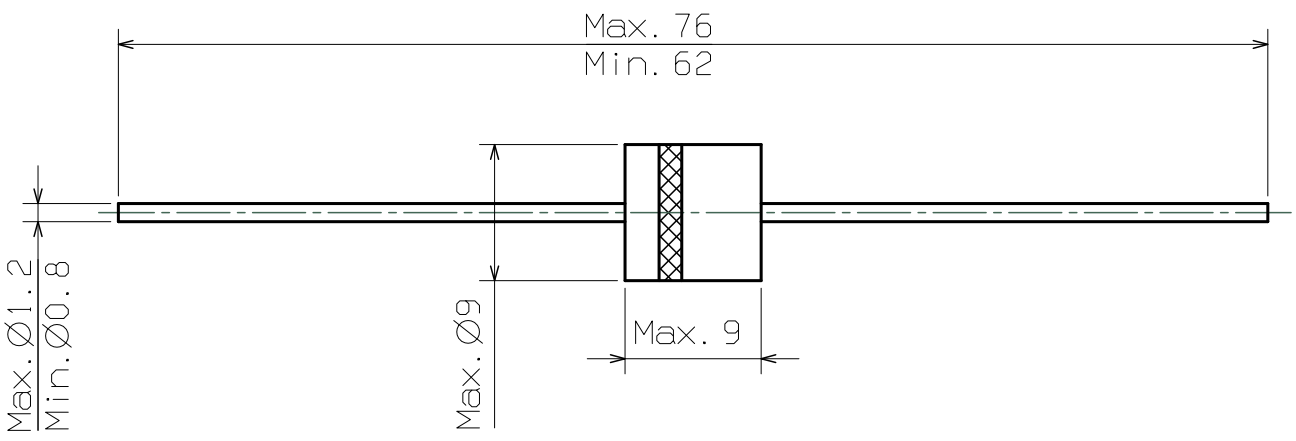

CARACTERISTICAS ELECTRICAS/CARACTERISTIQUES ELECTRIQUES

I_O	Forward current	Max. 6 A
V_{RRM}	Reverse voltage	Min. 1000 V
T_j	Operating junction temperature	-60...+150°C

* DA6 1600 (AEG)
* SK3/16 (SEMIKRON)
* P600S (SEMIKRON)
* P600M (DC COMPONENTS CO)

MARCA *MARCA*	DESCRIPCIÓN *DESCRIZIONE*	CANT. *QUANT.*	CÓDIGO O NORMA *CÒDICE O NORMA*	MATERIAL O REFERENCIA *MATERIALE O REFERENZA*	PESO *PESO* (Kg)	DIMENSIONES *DIMENSIONES* (mm)
01	DIODO DE BLOQUEO *DIODO DE BLOCCO*	1	X.75.00040.01		0.002	

LOCOMOTIVA E401

Ed.	Descrizione	Date	Nome
A	Modificar cajetin	2016-07-26	96015

ISO 2768-cK
DIN ISO 13920-BF

0.002	A4	BEASAIN	OT	Y

CAF Power & Automation

2:1			
	Disegnato	09/04/2015	10221
	Comprovato	09/04/2015	12199
	Verificato	09/04/2015	14422
	Date	Nome	
	es/it		

DIODO DE BLOQUEO

DIODO DE BLOCCO

CAF
CONSTRUCCIONES Y AUXILIAR DE FERROCARRILES, S.A.
BEASAIN (GIPUZKOA)

B.20.71.128 | A | 1/1

È vietato consegnare a terzi o riprodurre questo documento, utilizzarne il contenuto o renderlo comunque noto a terzi senza esplicita autorizzazione. Ogni infrazione comporta il risarcimento dei danni subiti. Sono riservati tutti i diritti derivanti dalla concessione di brevetti per invenzioni industriali di utilità o di brevetti per modelli ornamentali.

Sin nuestra expresa autorización, queda terminantemente prohibida la reproducción total o parcial de este documento, así como su uso indebido y/o su exhibición o comunicación a terceros. De los infractores se exigirá el correspondiente resarcimiento de daños y perjuicios. Quedan reservados todos los derechos inherentes, en especial los de patentes, de modelos registrados y estéticos.