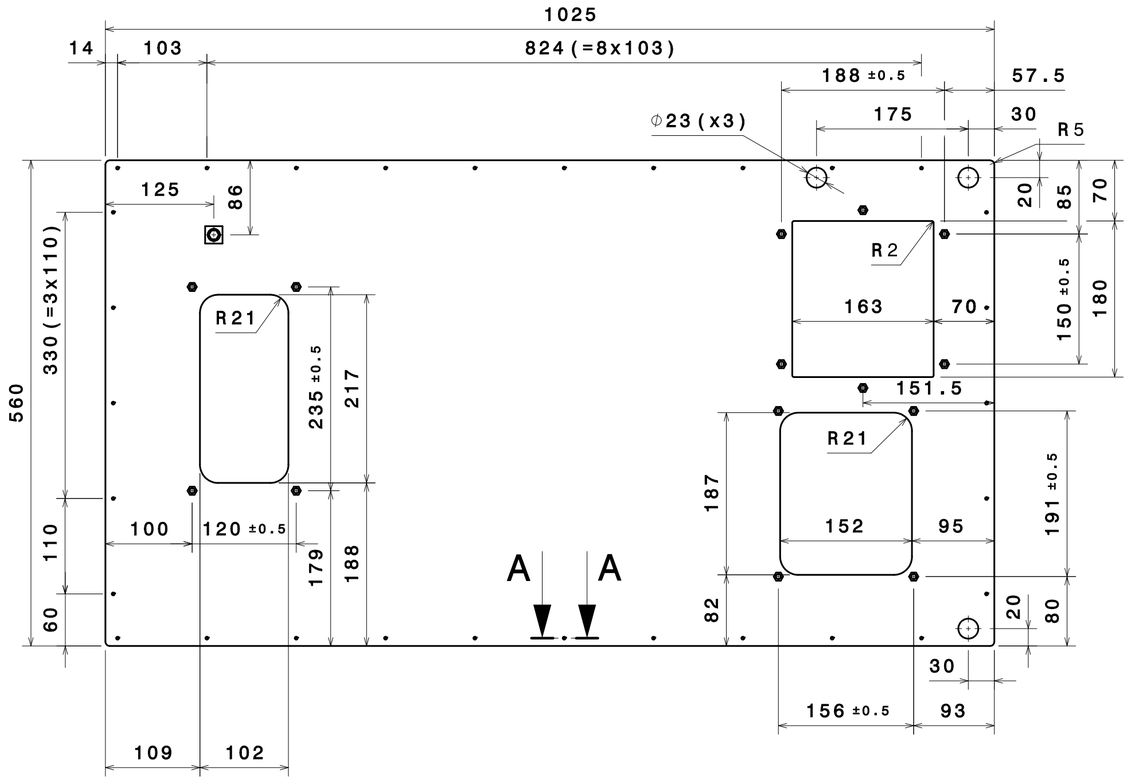

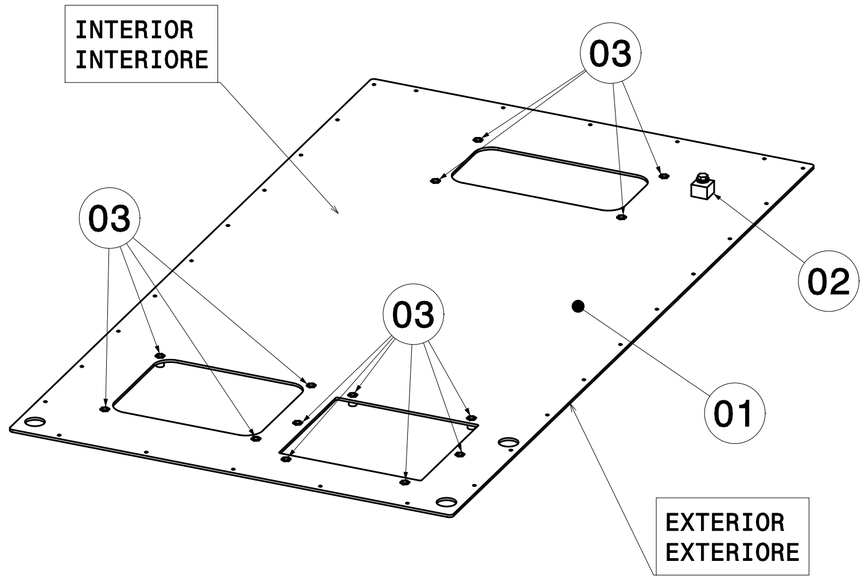

DETALLE ALOJAMIENTO MARCA 03
PARTICULARE SEDE MARCA 03

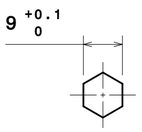

A-A
2:1

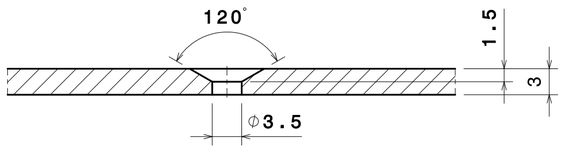

MARCA MARCA	DESCRIPCIÓN DESCRIZIONE	CANT. QUANT.	CÓDIGO O NORMA CÒDICE O NORMA	MATERIAL O REFERENCIA MATERIALE O REFERENZA	PESO PESO (Kg)	DIMENSIONES DIMENSIONES (mm)
303	FICHA PROTECCION CORROSION *FOGLIO DI PROTEZIONE ANTICORROSIONE*	1	X.97.01120.01		0.000	
302	ESP_TEC_COLORES *ST. COLORI*	1	B.20.94.752.00		0.000	
301	ESPECIFICACION SOLDADURA *SPECIFICA DI SALDATURA*	1	B.20.94.340.00		0.000	
300	ESPECIFICACION PROCESO PINTURA *SPECIFICA VERNICIATURA*	1	B.20.58.020.00		0.000	
03	REMACHE ROSCADO HEX M6 *RIVETTO FILETTATO ESAGONALE M6*	14		RIVKLE 343 48 060 025	0.004	
02	MASA CUADRADA INOX. M6 *MASSA QUADRATO INOX. M6*	1	B.20.81.052.00		0.046	
01	CHAPA *LAMIERA*	1		S355 J2WP EN 10025-5	11.96	E=3 1025X560
00	CHAPA CIERRE *LAMIERA TENUTA*	1			12.06	

ACABADO:
PINTADO S/ESPECIFICACION CAF B.20.58.020
FAMILIA, COLOR Y BRILLO S/ESPECIFICACION CAF B.20.94.752
POSICION INT 7

FINITURA:
VERNICIATO S/SPECIFICA CAF B.20.58.020
FAMIGLIA, COLORE E LUCENTEZZA S/SPECIFICA CAF B.20.94.752
POSIZIONE INT 7

NOTA
LA PIEZA TERMINADA NO PRESENTARA IRREGULARIDADES NI ARISTAS VIVAS.
TODAS ELLAS DEBERAN SER REDONDEADAS.

NOTA
IL PEZZO FINITO NON PRESENTERÀ IRREGOLARITÀ NÉ SPIGOLI VIVI. DOVRANNO ESSERE TUTTI ARROTONDATI

NOTA
EL MONTAJE DEBERA CUMPLIR CON LA ESPECIFICACION CAF W.00.00087 DE PROTECCION CONTRA LA CORROSION

NOTA
IL MONTAGGIO DOVRÀ OSSERVARE LE SPECIFICHE CAF W.00.00087 DI PROTEZIONE ANTIRUGGINE

-NIVEL DE CERTIFICACIÓN CL3 SEGÚN EN 15085.
-CLASE DE EJECUCIÓN DE SOLDEO SERÁ CP D SEGÚN EN 15085, EXCEPTO DONDE SE INDIQUE LO CONTRARIO.
-ESPECIFICACIÓN DE SOLDADURA SEGÚN B.20.94.340.

-LIVELLO DI CERTIFICAZIONE: CL3 COME DA EN 15085
-LA CLASSE D'ESECUZIONE SALDATURA SARA CP D COME DA EN15085, ECCETTO DOVE ALTRIMENTI INDICATO.
-SALDATURA SECONDO SPECIFICHE B.20.94.340.

NOTA
ANTES DEL PROCESO DE PINTADO, SE PROTEGERAN LOS REMACHES ROSCADOS Y LAS PAT.

NOTA
PRIMA DEL PROCESSO DI VERNICIATURA, BISOGNERÀ PROTEGGERE I RIVETTI FILETTATI E LE MESSE A TERRA.

LOCOMOTIVA E401

Ed.	Descrizione	Date	Nome
A	Mod. Nota pintura.	2015-09-16	56192
B	Mod. Geom. M.01.	2016-03-28	56219
C	Mod. Geom. M.01.	2016-04-06	56209
D	Modificar cajetin	20/07/2016	96020

ISO 2768-cK
DIN ISO 13920-BF

12.06	A2	BEASAIN	OT	Y

CAF Power & Automation

1:5

	Date	Nome
Disegnato	23/04/2015	56110
Comprovato	08/05/2015	13586
Verificato	08/05/2015	14422

es/it

CAF
CONSTRUCCIONES Y AUXILIAR DE FERROCARRILES, S.A. BEASAIN (GIPUZKOA)

CHAPA CIERRE
LAMIERA TENUTA

B.20.83.087 | D | 1/1

Sin nuestra expresa autorización, queda terminantemente prohibida la reproducción total o parcial de este documento, así como su uso indebido y/o su exhibición o comunicación a terceros. De los infractores se exigirá el correspondiente resarcimiento de daños y perjuicios. Quedan reservados todos los derechos inherentes, en especial los de patentes, de modelos registrados y estéticos.

È vietato consegnare a terzi o riprodurre questo documento, utilizzarne il contenuto o renderlo comunque noto a terzi senza esplicita autorizzazione. Ogni infrazione comporta il risarcimento dei danni subiti. Sono riservati tutti i diritti derivanti dalla concessione di brevetti per invenzioni industriali di utilità o di brevetti per modelli ornamentali.