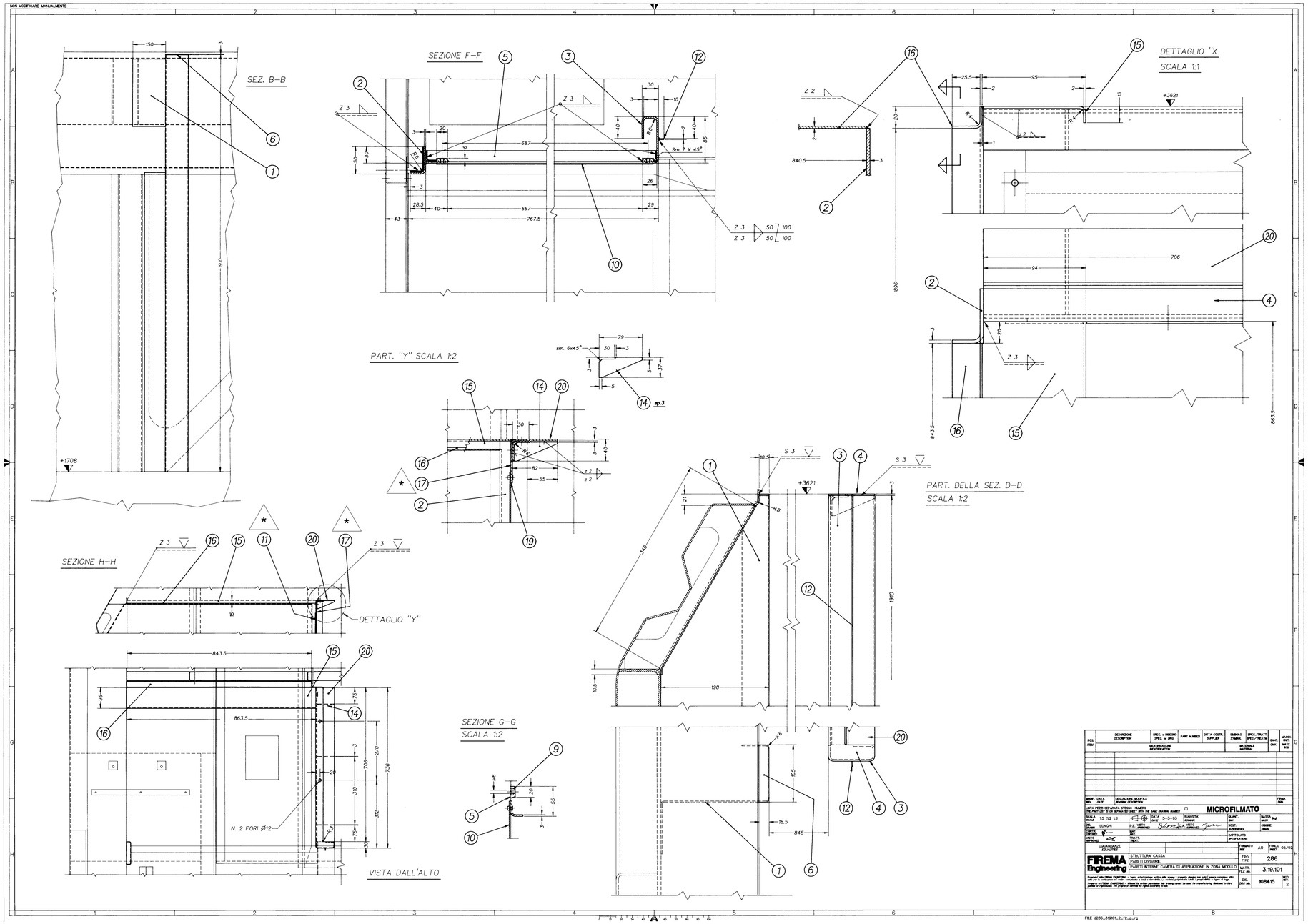

MARCA / MARCA	DESCRIPCIÓN / DESCRIZIONE	CANT. / QUANT.	CÓDIGO O NORMA / CÓDICE O NORMA	MATERIAL O REFERENCIA / MATERIALE O REFERENZA	PESO / PESO (Kg)	DIMENSIONES / DIMENSIONI (mm)

LOCOMOTIVA E401

Ed.	Descrizione	Date	Nome
A	Agregar marca 21	2016-03-29	58057
B	Modificar cajetín	2016-07-05	96043

ISO 2768-cK
DIN ISO 13920-BF

0.000 | A1 | BEASAIN | OT | Y

CAF Power & Automation

Disegnato	10/09/2015	58057	
Comprovato	10/09/2015	14522	
Verificato	10/09/2015	14422	
	Date	Nome	
	es/it		

CAF — CONSTRUCCIONES Y AUXILIAR DE FERROCARRILES, S.A. BEASAIN (GIPUZKOA)

TABIQUE COSTADO 108415.319101

PARTIZIONE FIANCATA 108415.319101

B.20.30.018 | B | 2/3

Sin nuestra expresa autorización, queda terminantemente prohibida la reproducción total o parcial de este documento, así como su uso indebido y/o su exhibición o comunicación a terceros. De los proyectos, planos, modelos, etc. incorporados en ofertas y/o facilitados a terceros, se reservan todos los derechos inherentes, en especial los de patentes, de modelos registrados y estéticos.

È vietato consegnare a terzi o riprodurre questo documento, utilizzare il contenuto o renderlo comunque noto a terzi senza esplicita autorizzazione. Ogni infrazione comporta il risarcimento dei danni. Si riservano tutti i diritti inerenti, in particolare quelli derivanti dalla concessione di brevetti per invenzioni industriali di utilità o di brevetti per modelli ornamentali.