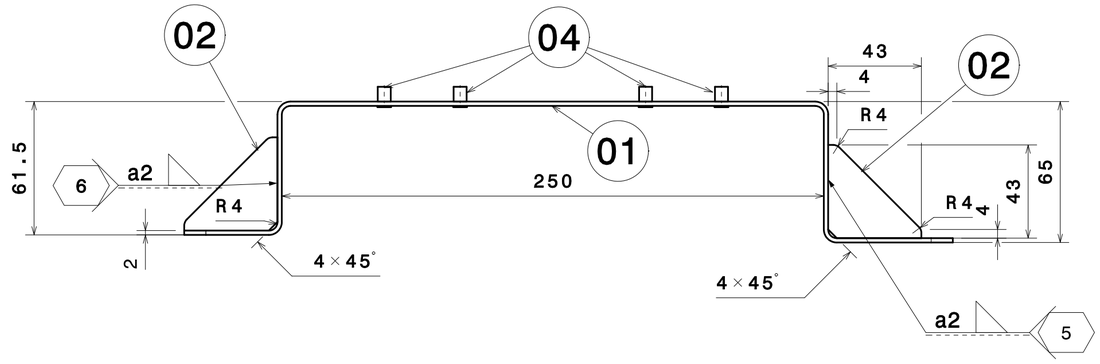

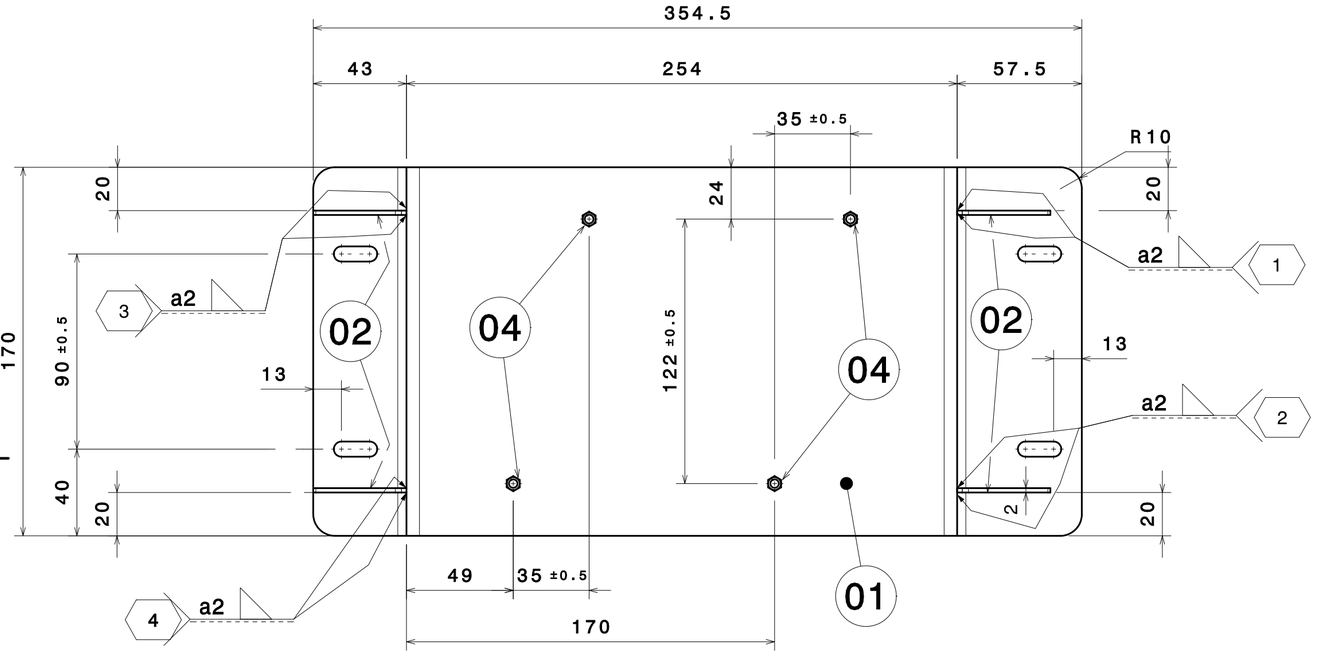

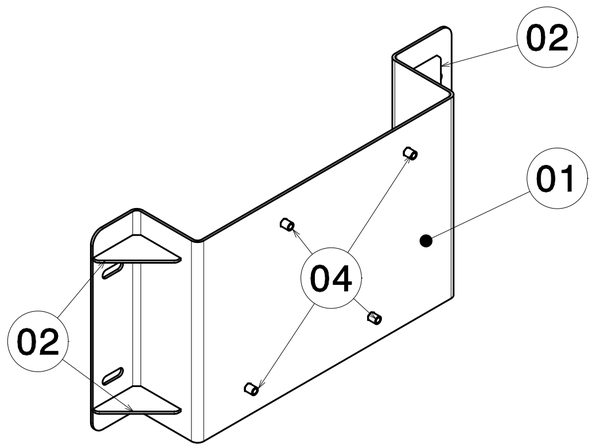

NOTA
LA PIEZA TERMINADA NO PRESENTARA IRREGULARIDADES NI ARISTAS VIVAS. TODAS ELLAS DEBERAN SER REDONDEADAS.

IL PEZZO TERMINATO NON DOVRÀ AVERE IRREGOLARITÀ NÉ SPIGOLI VIVI. QUESTI ULTIMI DOVRANNO ESSERE ARROTONDATI.

ACABADO:
PINTADO S/ESPECIFICACION CAF B.20.58.020
FAMILIA, COLOR Y BRILLO S/ESPECIFICACION CAF B.20.94.752
POSICION INT 4

FINITURA:
VERNICIATURA S/SPECIFICA CAF B.20.58.020
FAMIGLIA, COLORE E BRILLANTEZZA S/SPECIFICA CAF B.20.94.752
POSIZIONE INT 4

· Nivel de certificación CL3 según norma EN 15085
· Clase de ejecución de soldeo será CP D según norma EN 15085, excepto donde se diga lo contrario.
· Especificación de soldadura según B.20.94.340.

· livello di certificazione CL3 secondo norma EN 15085
· La classe di esecuzione della saldatura sará CP D secondo norma EN 15085, tranne dove indicato altrimenti.
· Specifica di saldatura secondo B.20.94.340.

DETALLE ALOJAMIENTO MARCA 04
DETTAGLIO ALLOGGIAMENTO MARCA 04

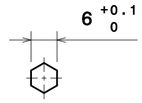

MARCA MARCA	DESCRIPCIÓN DESCRIZIONE	CANT. QUANT.	CÓDIGO O NORMA CÒDICE O NORMA	MATERIAL O REFERENCIA MATERIALE O REFERENZA	PESO PESO (Kg)	DIMENSIONES DIMENSIONES (mm)
303	FICHA PROTECCION CORROSION *FOGLIO DI PROTEZIONE ANTICORROSIONE*	1	X.97.02110.01		0.000	
302	ESP_TEC_COLORES *ST. COLORI*	1	B.20.94.752.00		0.000	
301	ESPECIFICACION SOLDADURA *SPECIFICA DI SALDATURA*	1	B.20.94.340.00		0.000	
300	ESPECIFICACION PROCESO PINTURA *SPECIFICA VERNICIATURA*	1	B.20.58.020.00		0.000	
04	REMACHE ROSCADO HEX M4 *RIVETTO FILETTATO ESAGONALE M4*	4		RIVKLE 343 48 040 020	0.001	
02	REFUERZO *RINFORZO*	4		S355 J2WP EN 10025-5	0.016	E=2 43X43
01	SOPORTE *SUPPORTO*	1		S355 J2WP EN 10025-5	1.248	E=2 520X170
00	CONJUNTO SOPORTE *INSIEME APOGGIO*	1			1.320	

NOTA
ANTES DEL PROCESO DE PINTADO, SE PROTEGERAN LOS REMACHES Y AGUJEROS ROSCADOS.

NOTA
PRIMA DI VERNICIARE ANDRANNO PROTETTI I RIVETTI E GLI ORIFIZI FILETTATI.

NOTA
EL MONTAJE DEBERA CUMPLIR CON LA ESPECIFICACION CAF W.00.00087 DE PROTECCION CONTRA LA CORROSION.

NOTA
IL MONTAGGIO DOVRÁ RISPETTARE LA SPECIFICA CAF W.00.00087 SULLA PROTEZIONE CONTRO LA CORROSIONE.

LOCOMOTIVA E401

Ed.	Descrizione	Date	Nome
A	Reemplazar remache.	2015-01-21	14300
B	Modificación cajetín	20/07/2016	96020

ISO 2768-cK
DIN ISO 13920-BF

1.320	A2	BEASAIN	OT	Y

CAF Power & Automation

1:2			
Disegnato	03/08/2015	56192	
Comprovato	03/08/2015	13586	
Verificato	03/08/2015	14422	
	Date	Nome	
	es/it		

CAF
CONSTRUCCIONES Y AUXILIAR DE FERROCARRILES, S.A. BEASAIN (GIPUZKOA)

CONJUNTO SOPORTE
INSIEME APOGGIO

B.20.83.174 | B | 1/1

Sin nuestra expresa autorización, queda terminantemente prohibida la reproducción total o parcial de este documento, así como su uso indebido y/o su exhibición o comunicación a terceros. De los infractores se exigirá el correspondiente resarcimiento de daños y perjuicios. Quedan reservados todos los derechos inherentes, en especial los de patentes, de modelos registrados y estéticos.

È vietato consegnare a terzi o riprodurre questo documento, utilizzarne il contenuto o renderlo comunque noto a terzi senza esplicita autorizzazione. Ogni infrazione comporta il risarcimento dei danni subiti. Sono riservati tutti i diritti derivanti dalla concessione di brevetti per invenzioni industriali di utilità o di brevetti per modelli ornamentali.