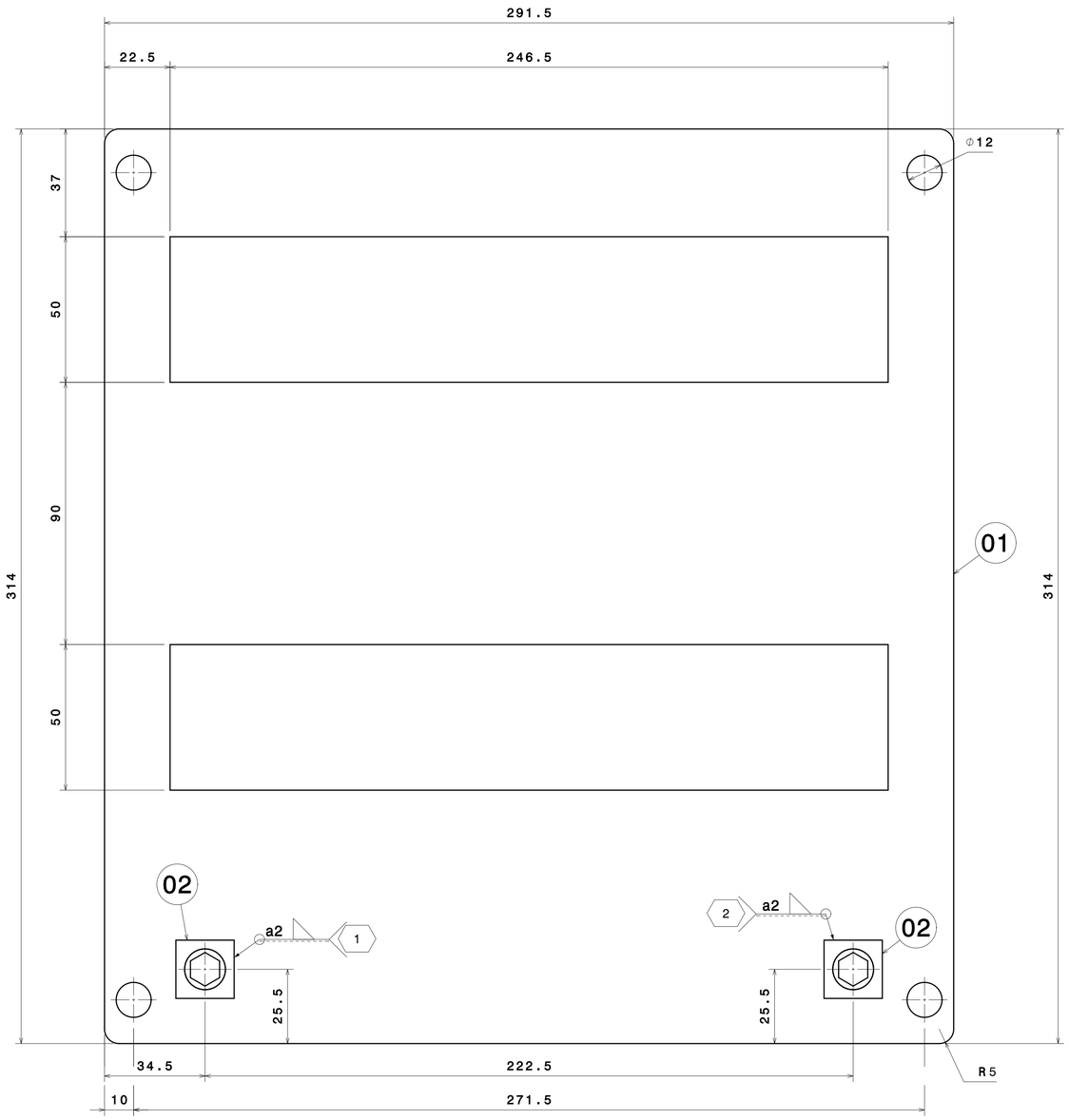

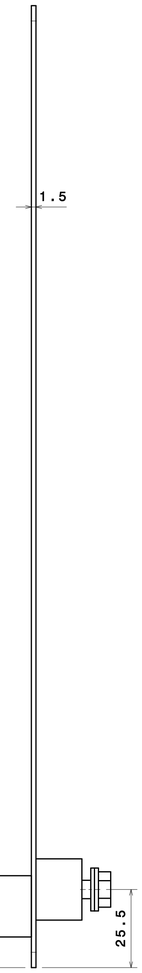

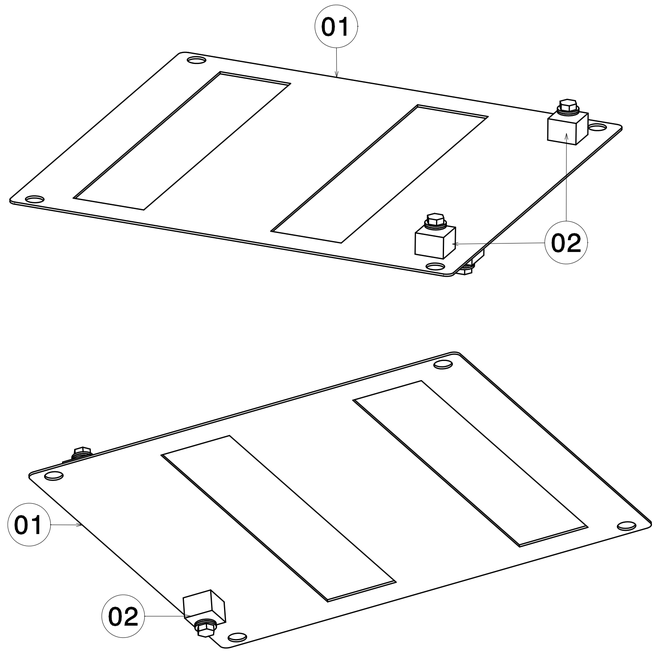

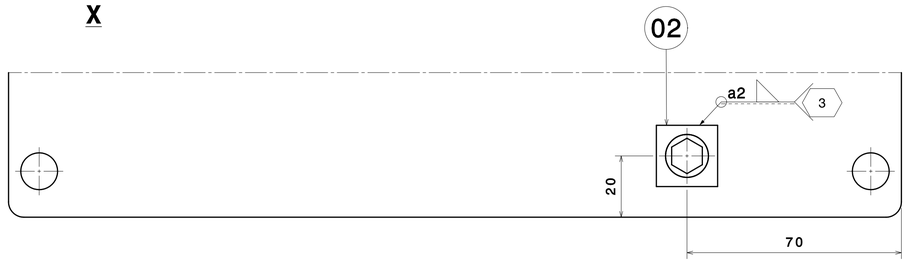

MARCA / MARCA	DESCRIPCIÓN / DESCRIZIONE	CANT. / QUANT.	CÓDIGO O NORMA / CÓDICE O NORMA	MATERIAL O REFERENCIA / MATERIALE O REFERENZA	PESO / PESO (Kg)	DIMENSIONES / DIMENSIONES (mm)
302	ESP_TEC_COLORES / ST. COLORI	1	B.20.94.752.00		0.000	
301	ESPECIFICACION SOLDADURA / SPECIFICA DI SALDATURA	1	B.20.94.340.00		0.000	
300	ESPECIFICACION PROCESO PINTURA / SPECIFICA VERNICIATURA	1	B.20.58.020.00		0.000	
02	MASA CUADRADA INOX. M6 / MASSA QUADRATO INOX. M6	3	B.20.81.052.00		0.046	
01	TAPA / COPERCHIO	1		S355 J2WP EN 10025-5	0.782	E=2 314X292
00	CONJUNTO TAPA / INSIEME COPERCHIO	1			0.920	

En el caso de que el proceso de pintado no sea llevado a cabo por CAF SA, se aplicarán aquellos procedimientos que Trenitalia considere a tal efecto.

Nel caso in cui la procedura di verniciatura non sia fatta da CAF, saranno applicati quelle procedure che Trenitalia ritenga oportune.

NOTA
LA PIEZA TERMINADA NO PRESENTARA IRREGULARIDADES NI ARISTAS VIVAS. TODAS ELLAS DEBERAN SER REDONDEADAS.

IL PEZZO TERMINATO NON DOVRÀ AVERE IRREGOLARITÀ NÉ SPIGOLI VIVI. QUESTI ULTIMI DOVRANNO ESSERE ARROTONDATI.

ACABADO:
PINTADO S/ESPECIFICACION CAF B.20.58.020
FAMILIA, COLOR Y BRILLO S/ESPECIFICACION CAF B.20.94.752
POSICION: INT 7

FINITURA:
VERNICIATURA S/SPECIFICA CAF B.20.58.020
FAMIGLIA, COLORE E BRILLANTEZZA S/SPECIFICA CAF B.20.94.752
POSIZIONE: INT 7

NOTA
ANTES DEL PROCESO DE PINTADO, SE PROTEGERAN LAS PAT.

NOTA
PRIMA DI VERNICIARE ANDRANNO PROTETTI LE MESSE A TERRA.

Ed.	Descrizione	Date	Nome
A	Mod cant arc 02 (+1)	2015-12-10	10186
B	Modificación cajetín	20/07/2016	96020

LOCOMOTIVA E401

ISO 2768-cK
DIN ISO 13920-BF

0.920 | A1 | BEASAIN | OT | Y

CAF Power & Automation

1:1		Date	Nome
	Disegnato	04/08/2015	56145
	Comprovato	04/08/2015	13586
	Verificato	04/08/2015	14422
		es/it	

CAF
CONSTRUCCIONES Y AUXILIAR DE FERROCARRILES, S.A.
BEASAIN (GIPUZKOA)

CONJUNTO TAPA

INSIEME COPERCHIO

B.20.83.193 | B | 1/1

Sin nuestra expresa autorización, queda terminantemente prohibida la reproducción total o parcial de este documento, así como su uso indebido y/o su entrega o comunicación a terceros. De los daños que se ocasionen por el incumplimiento de lo establecido en la presente advertencia, los firmantes del documento, se consideran responsables.
Todos los derechos inherentes, en especial los de patentes, de modelos registrados y estéticos.

E vietato consegnare a terzi o riprodurre questo documento, utilizzarne il contenuto o renderlo comunque noto a terzi senza esplicita autorizzazione. Ogni infrazione comporta il risarcimento dei danni e/o l'obbligo di rimborsare i profitti realizzati. Sono riservati tutti i diritti inerenti alla concessione di brevetti per invenzioni industriali di utilità o di brevetti per modelli ornamentali.