W
1:1

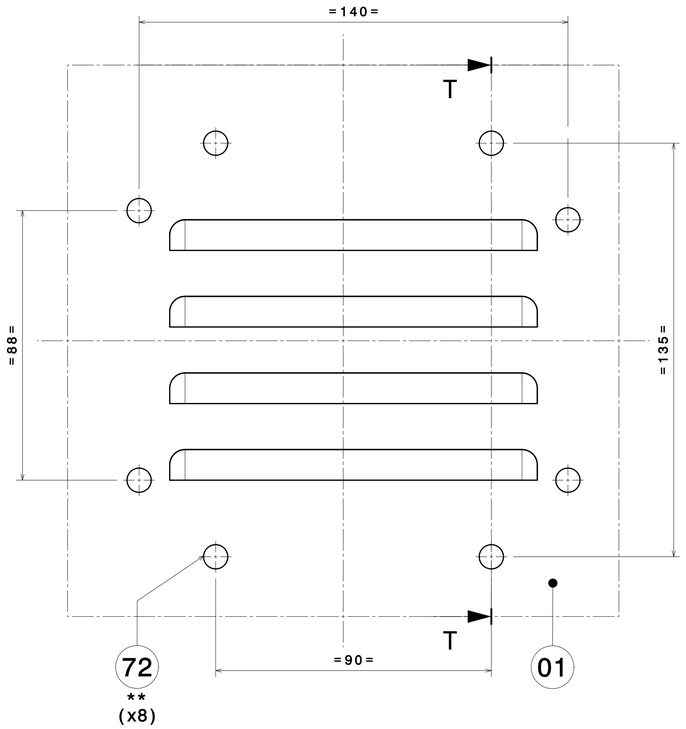

T-T
1:1

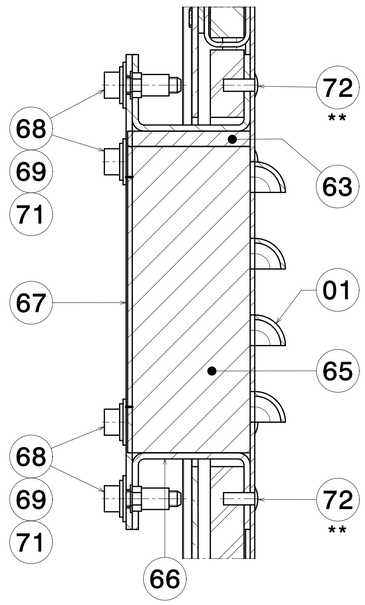

W
1:1

01 OCULTA

01 NASCOTO

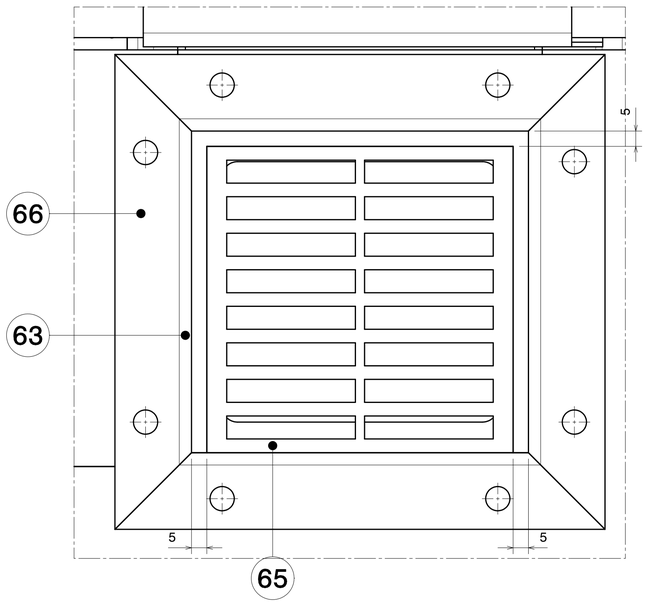

V-V
1:1

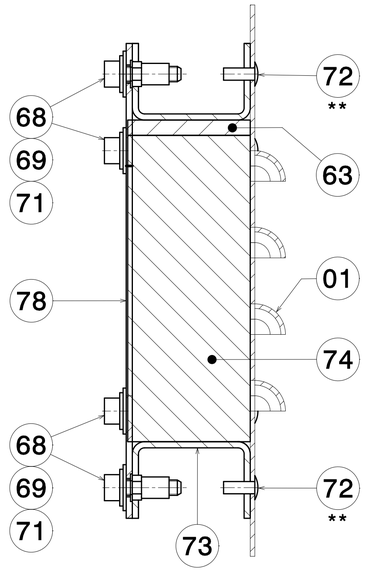

BB-BB
1:15

(MARCAS 82-95 OCULTAS)

(PARTICOLARE 82-95 NASCOSTI)

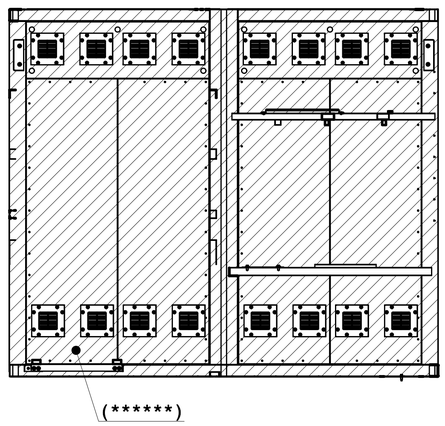

AA-AA
1:15

(MARCAS 82-95 OCULTAS)

(PARTICOLARE 82-95 NASCOSTI)

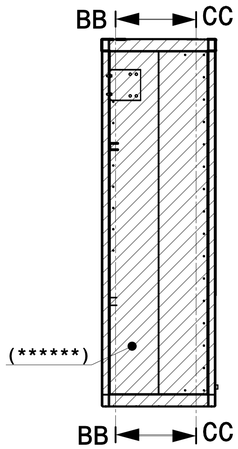

CC-CC
1:15

(MARCAS 82-95 OCULTAS)

(PARTICOLARE 82-95 NASCOSTI)

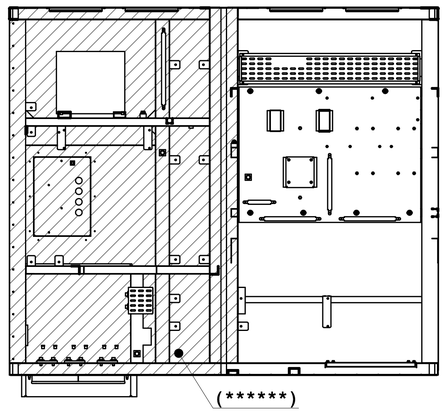

Q
1:1

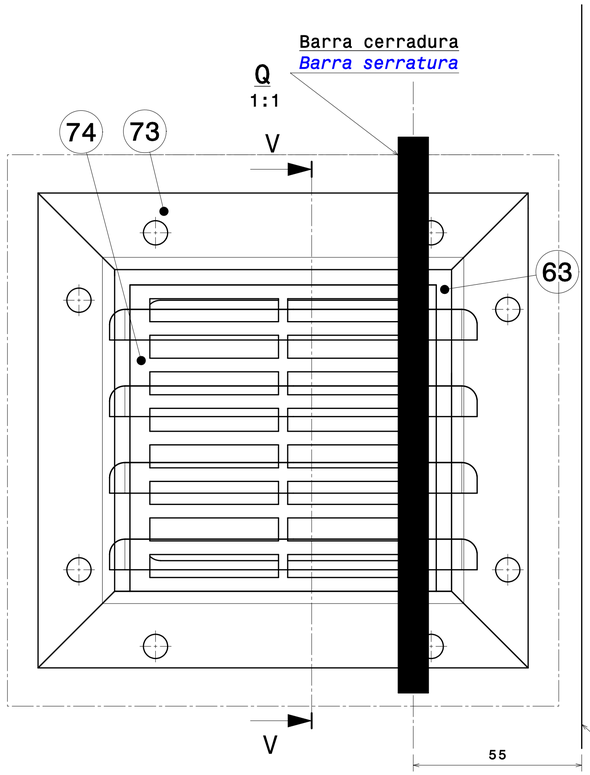

U-U
1:5

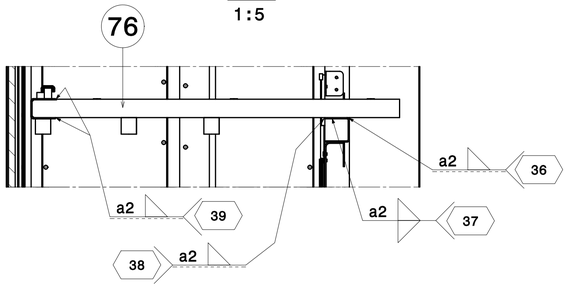

MARCA 75
1:1

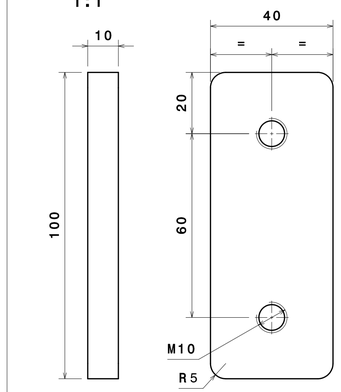

MARCA / *MARCA*	DESCRIPCIÓN / *DESCRIZIONE*	CANT. / *QUANT.*	CÓDIGO O NORMA / *CÓDICE O NORMA*	MATERIAL O REFERENCIA / *MATERIALE O REFERENZA*	PESO / *PESO* (Kg)	DIMENSIONES / *DIMENSIONES* (mm)

Ed.	Descrizione	Date	Nome
H	Modif. cant. M.45,65. Agreg. M.80,81.	01/09/2016	56099
J	Modif. cant. M.47,72. Agreg. M.82-85.	11/07/2017	56223
K	Agreg. M.96 Agreg. nota	06/09/2017	56243
L	Modif. cant. M.08. Agreg. M.97.	18/10/2017	56099

LOCOMOTIVA E401

ISO 2768-cK
DIN ISO 13920-BF

381.1 | A1 | BEASAIN | OT | Y

CAF Power & Automation

1:10		Date	Nome
	Disegnato	08/05/2015	56102
	Comprovato	08/05/2015	13586
	Verificato	08/05/2015	14422
		es/it	

CAF — CONSTRUCCIONES Y AUXILIAR DE FERROCARRILES, S.A. BEASAIN (GIPUZKOA)

CJT ARMADURA HV2

ASSI. DI CARPENT. HV2

B.20.83.011 | L | 8/9

Sin nuestra expresa autorización, queda terminantemente prohibida la reproducción total o parcial de este documento, así como su uso indebido y/o su utilización o comunicación a terceros. De los errores materiales, aritméticos y de transcripción que pudiera contener, se considerarán como no escritos. Son de aplicación todos los derechos inherentes, en especial los de patentes, de modelos registrados y estéticos.

È vietato consegnare a terzi o riprodurre questo documento, utilizzarne il contenuto o renderlo comunque noto a terzi senza esplicita autorizzazione. Ogni infrazione comporta il risarcimento dei danni. Sono riservati tutti i diritti inerenti, in particolare quelli di brevetto, di modelli registrati e di disegni o di brevetti per modelli ornamentali.