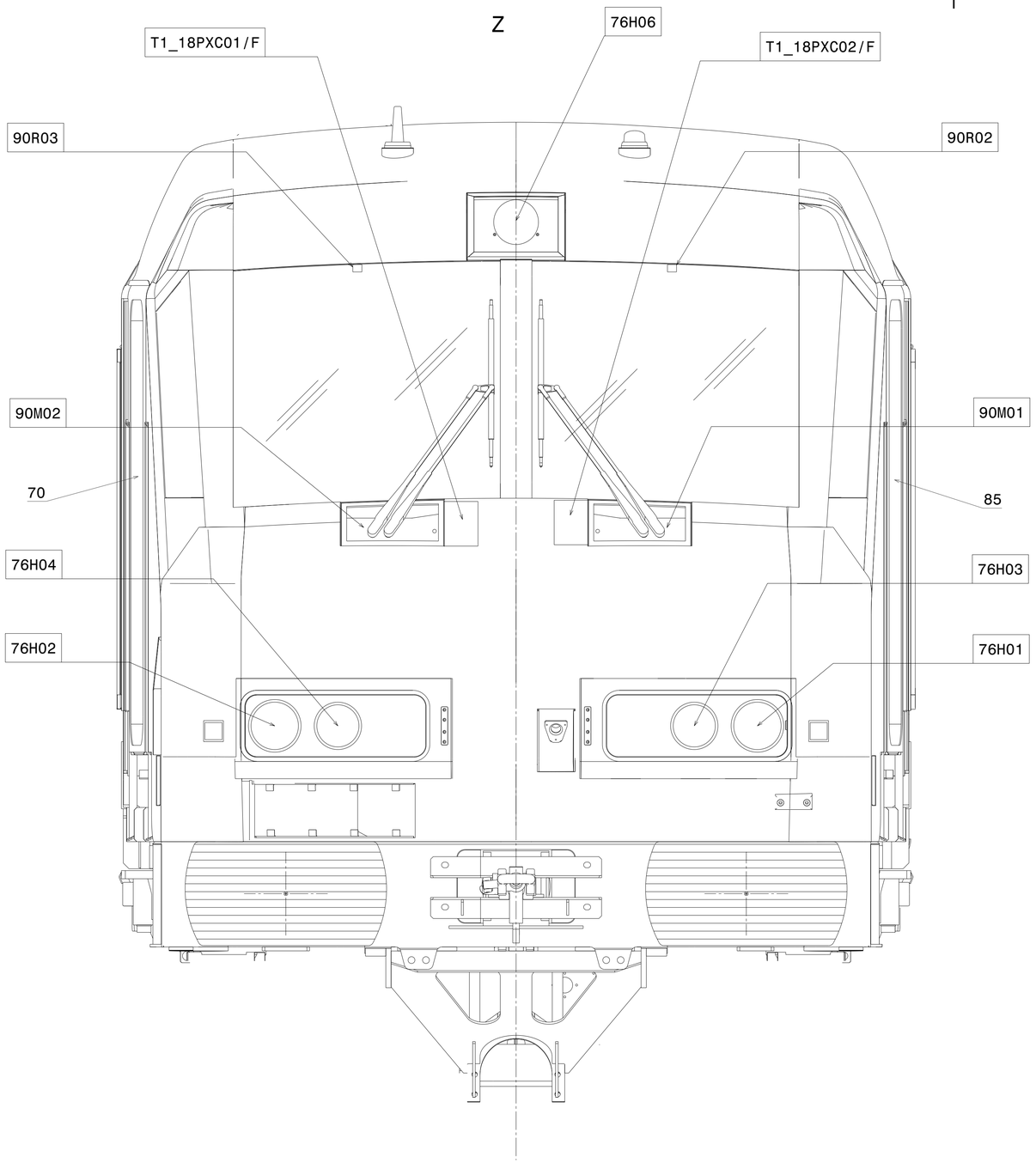

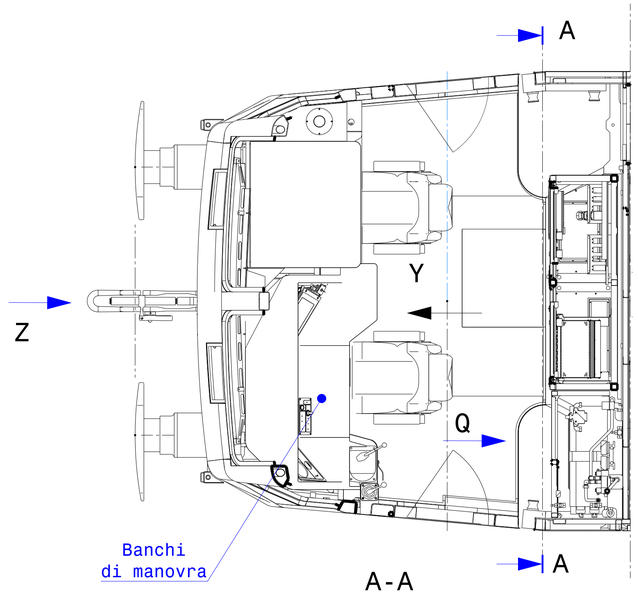

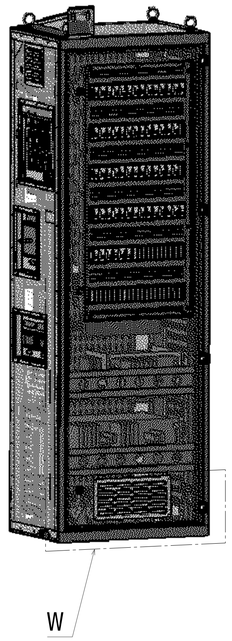

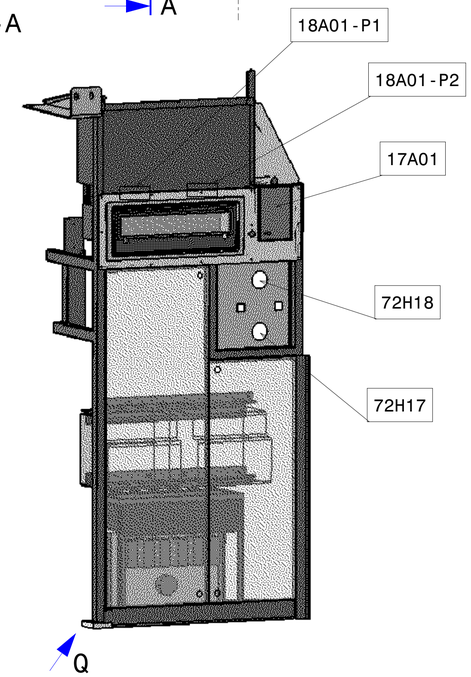

1.1-Las fijaciones de los cables de potencia (S>=10 mm2), cables multipolares y mazos de cables serán como mínimo cada 300 mm en horizontal y cada 500 mm en vertical.

1.1-I fissaggi dei cavi di potenza (S>=10 mm2), cavi multipolari e mazzi di cavi sarano come minimo ad ogni 300 mm in horizontale e ad ogni 500 in verticale.

1.2-Las fijaciones de los cables unifilares (S<10 mm2), no agrupados en mazos, serán como mínimo cada 150 mm tanto en horizontal como en vertical.

1.2-Fissaggi dei cavi unifilari (S>10 mm2), non ragruppati in mazzi sarano come minimo ad ogni 150 mm sia in horizontale che in verticale.

2-La longitud de los cohetes en los cables apantallados no seran superiores a 5cm.

2-Per montaze i pigtails nei cavi shezmati, garantire che i pigtails non abbiano lunghezza superiori di 5cm.

3-Los cables con secciones menores de 16mm2 que no terminen en conector, deben permitir al menos 3 re- terminaciones.

3-I cavi con sezioni inferiori di 16mm2 che non hanno terminazione in connettore,devono consentire almeno 3 riterminazioni.

4-Las conexiones electricas deberan cumplir con la especificacion CAF W.00.00087, de proteccion contra la corrosion.

4-Connessioni elettriche dovra rispettare la specifica CAF W.00.00087 sulla protezione contro la corrosione.

5-Los cables no deben estar sometidos a torsion.

5-I cavi non devono essere sottoposti a torsione

6-Pares de apriete.
Uniones atornilladas s/ especificacion CAF W.00.00084

6-Pares de apriete.
Giunzioni bullonate s/ especifica CAF W.00.00084

7-Radios minimos segun tabla B.20.77.088.

7-Raggi minimi secondo la tabella B.20.77.088.

MARCA / MARCA	DESCRIPCIÓN / DESCRIZIONE	CANT. / QUANT.	CÓDIGO O NORMA / CÓDICE O NORMA	MATERIAL O REFERENCIA / MATERIALE O REFERENZA	PESO / PESO (Kg)	DIMENSIONES / DIMENSIONES (mm)
01	FICHA PROTECCION CORROSION / FOGLIO DI PROTEZIONE ANTICORROSIONE	1	X.97.01410.01		0.000	
00	CABLEADO CABINA / CABLAGGIO DI CABINA	1			0.000	

LOCOMOTIVA E401

Ed.	Descrizione	Date	Nome
A	Agr marca 01 y notas.	2016-01-26	10186
B	Agr tubo 72; Act refs	2016-04-26	10186
C	Mod. Caj. Act. zona C	2016-08-26	56217
D	ACTUALIZACION ED.D	2017-06-05	14138

ISO 2768-cK
DIN ISO 13920-BF

0.000 | A1 | BEASAIN | OT | Y

CAF Power & Automation

Disegnato	04/08/2015	95901
Comprovato	04/08/2015	10050
Verificato	04/08/2015	14422
	Date	Nome
	es/it	

CAF
CONSTRUCCIONES Y AUXILIAR DE FERROCARRILES, S.A.
BEASAIN (GIPUZKOA)

CABLEADO CABINA

CABLAGGIO DI CABINA

B.20.77.123 | D | 1/3

Sin nuestra expresa autorización, queda terminantemente prohibida la reproducción total o parcial de este documento, así como su uso indebido y/o su entrega a terceros. De los daños y perjuicios ocasionados por el incumplimiento de lo establecido en este párrafo, responderá el infractor. Todos los derechos inherentes, en especial los de patentes, de modelos registrados y estéticos.

É vietato consegnare a terzi o riprodurre questo documento, utilizzarne il contenuto o renderlo comunque noto a terzi senza esplicita autorizzazione. Ogni infrazione comporta il risarcimento dei danni e delle spese. Sono riservati tutti i diritti inerenti, quali concessione di brevetti per invenzioni industriali o di utilità o di brevetti per modelli ornamentali.