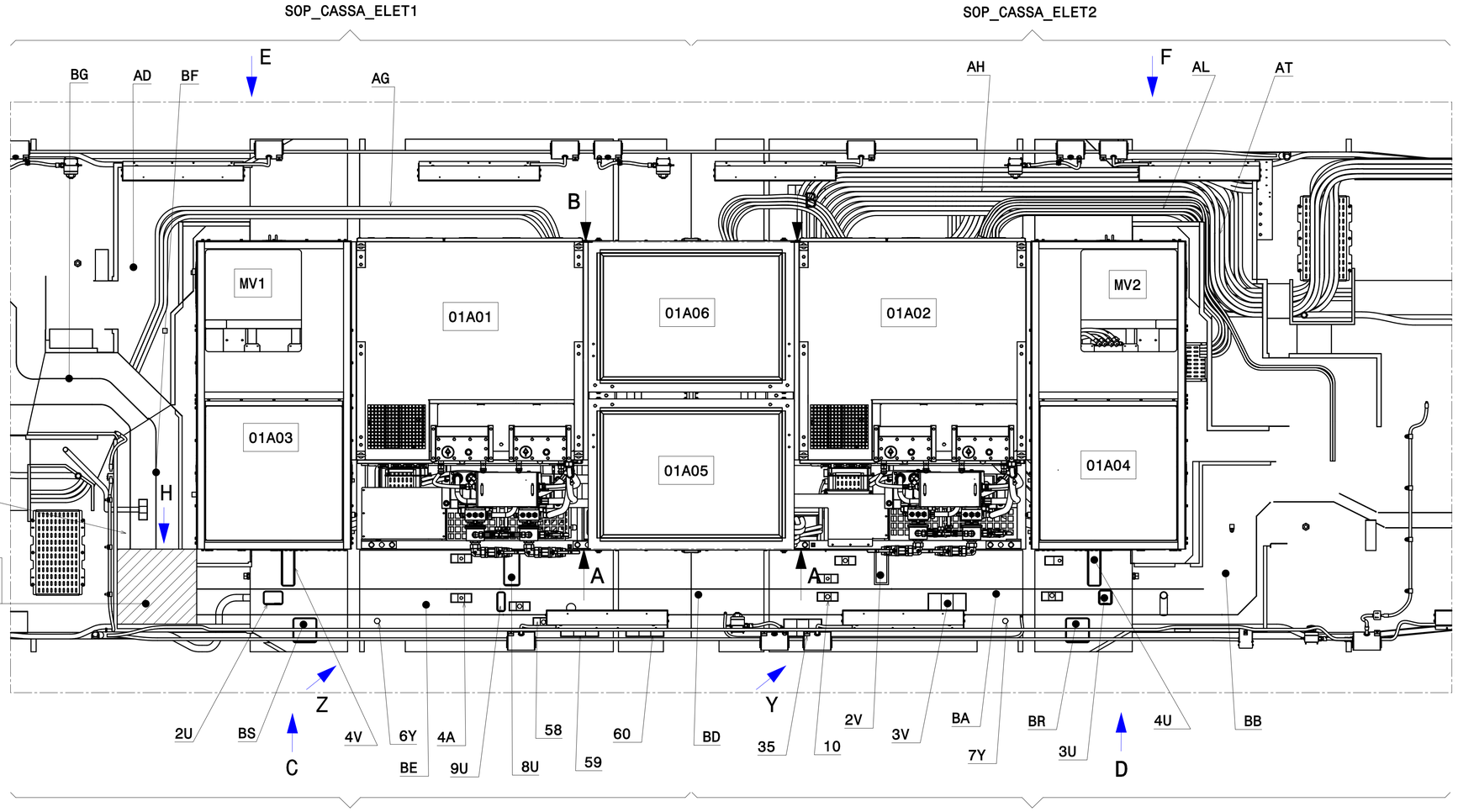

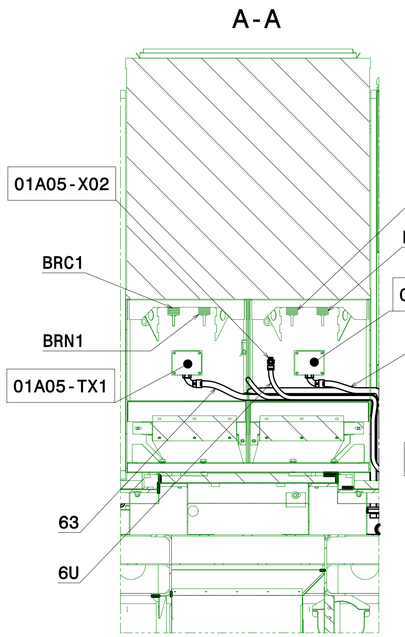

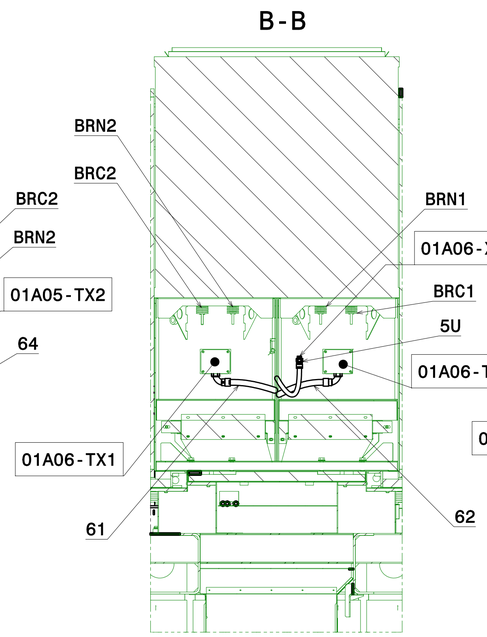

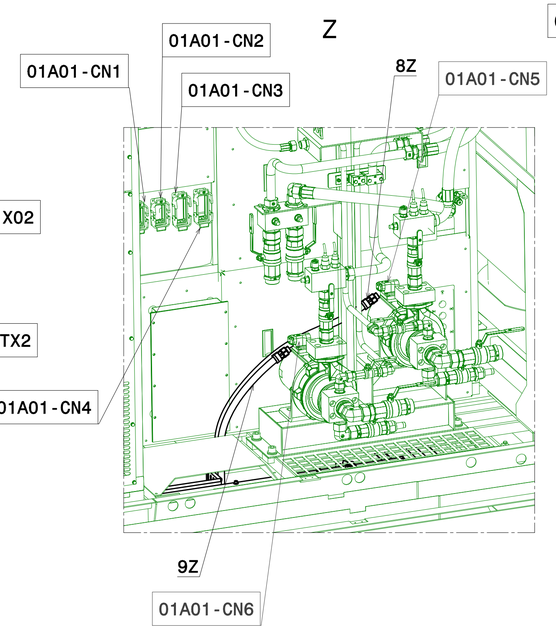

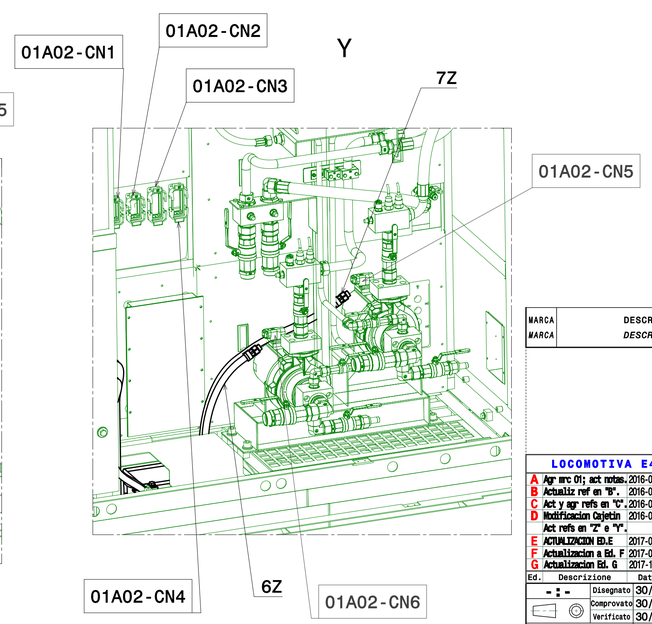

MARCA *MARCA*	DESCRIPCIÓN *DESCRIZIONE*	CANT. *QUANT.*	CÓDIGO O NORMA *CÓDICE O NORMA*	MATERIAL O REFERENCIA *MATERIALE O REFERENZA*	PESO *PESO* (Kg)	DIMENSIONES *DIMENSIONES* (mm)

LOCOMOTIVA E401

Ed.	Descrizione	Date	Nome
A	Agr src 01; act notas.	2016-01-25	10186
B	Actualiz ref en "B".	2016-02-25	10186
C	Act y agr refs en "C".	2016-04-25	10186
D	Modificación Cajetín	2016-08-04	56223
	Act refs en "Z" e "Y".		
E	ACTUALIZACION ED.E	2017-06-05	14138
F	Actualización a Ed. F	2017-07-07	56206
G	Actualización Ed. G	2017-11-14	56217

ISO 2768-cK
DIN ISO 13920-BF

0.000 | A1 | BEASAIN | OT | Y

CAF Power & Automation

	Date	Nome
Disegnato	30/10/2015	95919
Comprovato	30/10/2015	10050
Verificato	30/10/2015	14422

CAF
CONSTRUCCIONES Y AUXILIAR DE FERROCARRILES, S.A.
BEASAIN (GIPUZKOA)

es/it

CABLEADO ISLETA

CABLAGGIO ISOLOTTO

B.20.77.120 | G | 2/3

Sin nuestra expresa autorización, queda terminantemente prohibida la reproducción total o parcial de este documento, así como su uso indebido y/o su exhibición o comunicación a terceros. De los perjuicios que se ocasionen, responderá el infractor. Nuestra empresa se reserva el ejercicio de todos los derechos inherentes, en especial los de patentes, de modelo registrado y estéticos.

È vietato consegnare a terzi o riprodurre questo documento, utilizzarne il contenuto o renderlo comunque noto a terzi, senza esplicita autorizzazione. Ogni infrazione comporta il risarcimento dei danni. Siamo riservati tutti i diritti inerenti, in particolare quelli relativi alla concessione di brevetti per invenzione industriale, di utilità o di brevetti per modelli ornamentali.