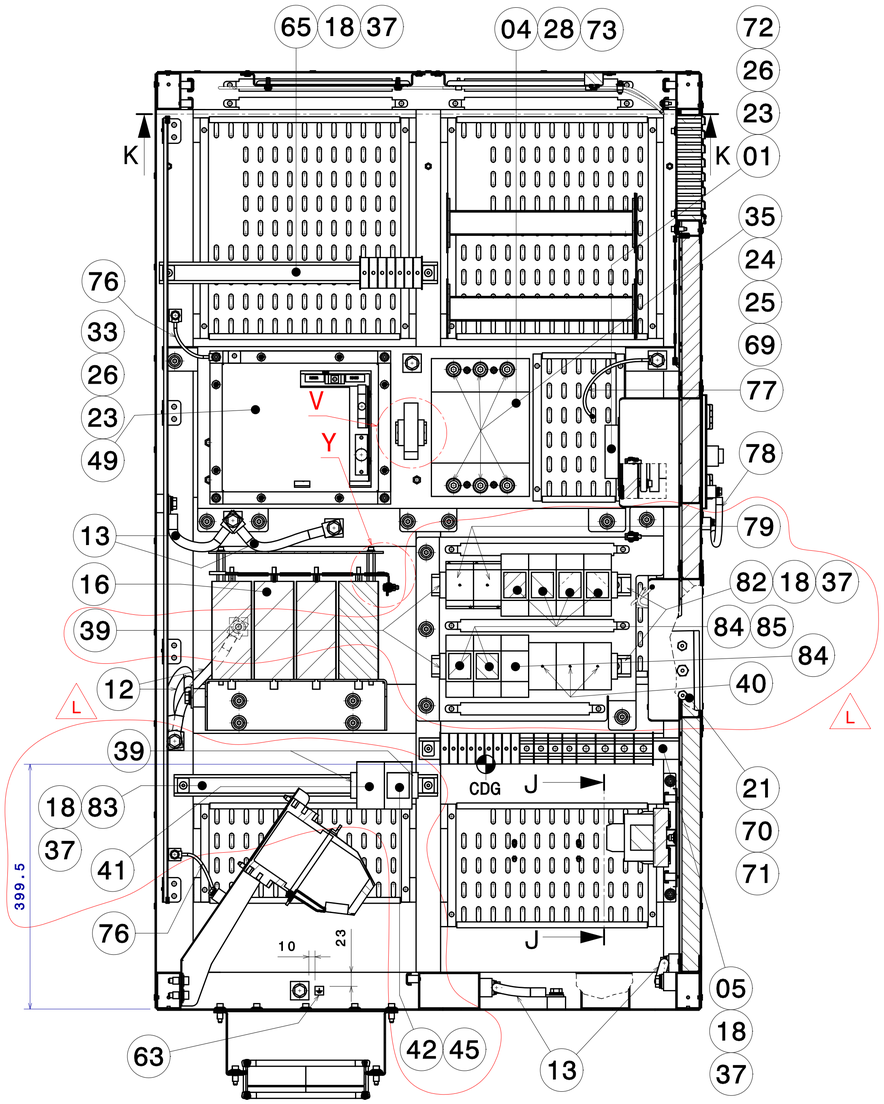

B-B

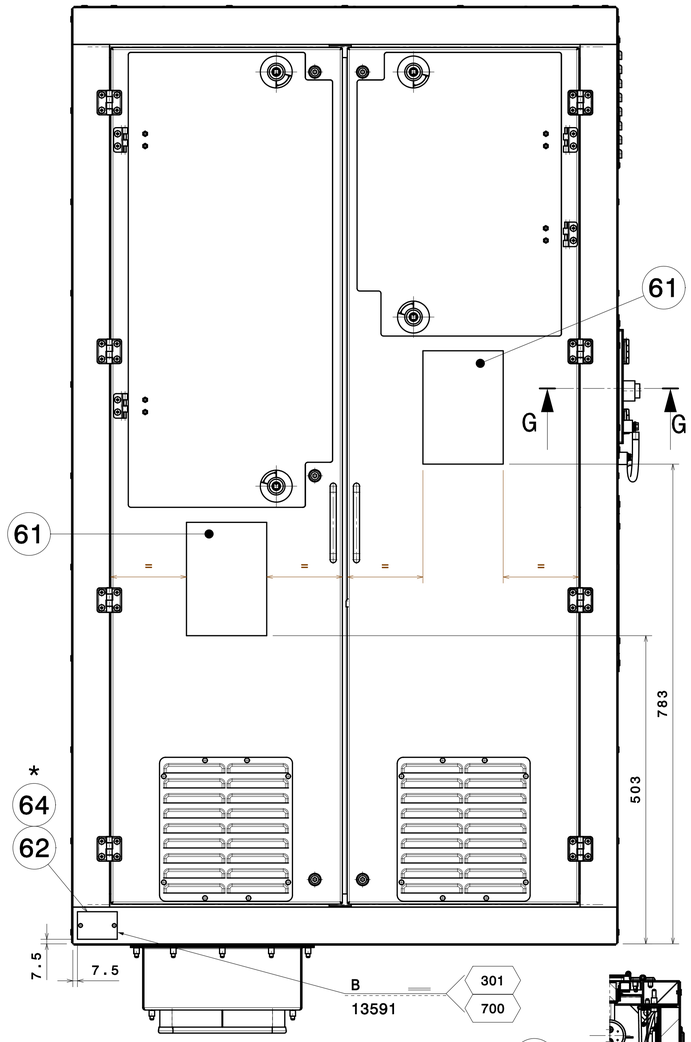

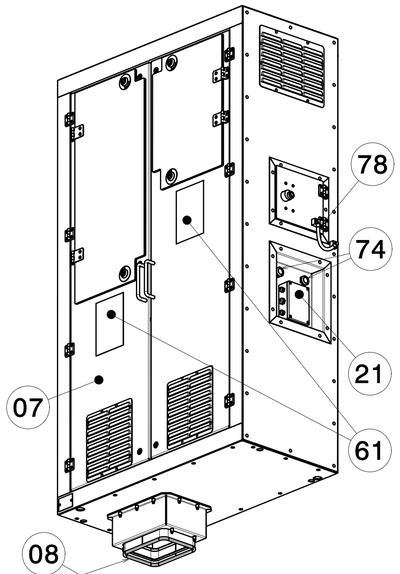

ISOMETRICA
1:10

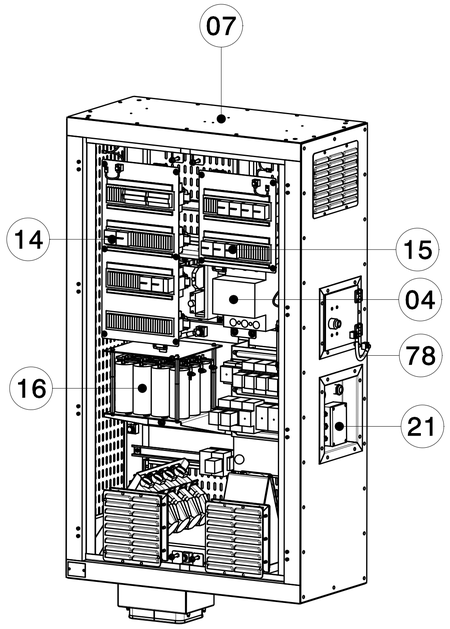

ISOMETRICA
(SIN PUERTAS/SENZA PORTE)
1:10

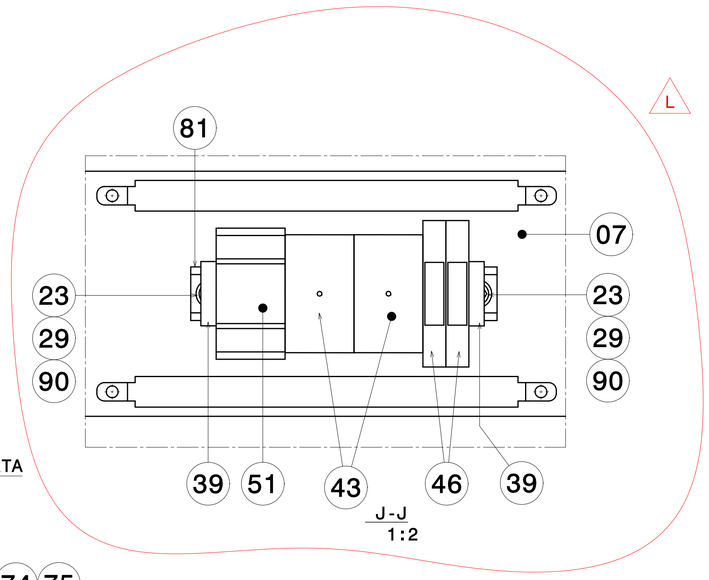

J-J
1:2

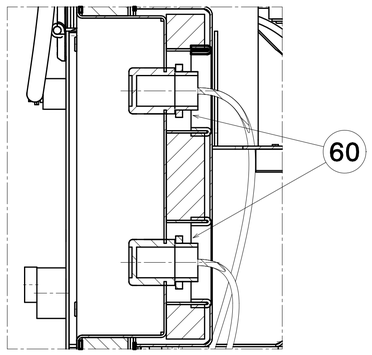

F-F
1:2

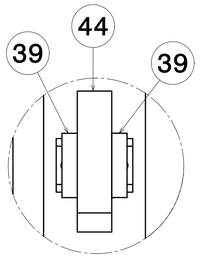

V
1:2

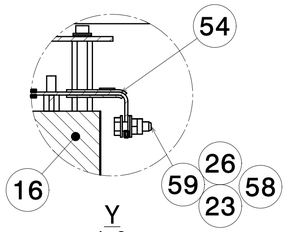

Y
1:2

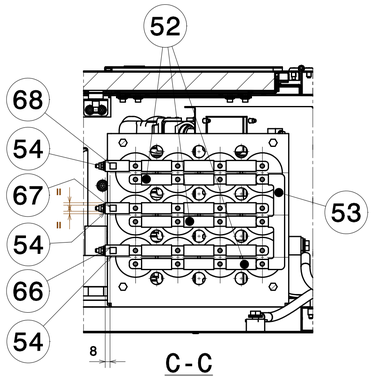

C-C

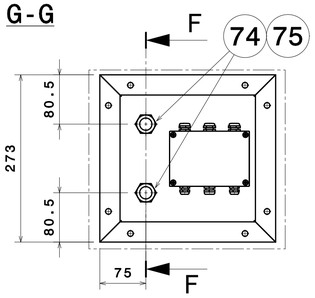

Z

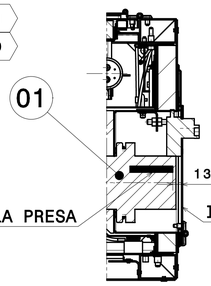

CONTATTI DE LA PRESA

INTERIORE PORTA

G-G

MARCA MARCA	DESCRIPCIÓN DESCRIZIONE	CANT. QUANT.	CÓDIGO O NORMA CÓDICE O NORMA	MATERIAL O REFERENCIA MATERIALE O REFERENCIA	PESO PESO (Kg)	DIMENSIONES DIMENSIONES (mm)

Ed.	Descrizione	Date	Nome
K	Agreg. vista G-G	04/01/2017	56226
	Agr. M.78. Act.Vistas		
L	Agreg.M79-94.Elim.M01,	20/10/2017	56217
	02,10,50.Mod.cant.M98		
	23,27,29,37,39,58.		
	Nueva distribucion		
	elementos. Agreg. H3		

LOCOMOTIVA E401

ISO 2768-cK
DIN ISO 13920-BF

232.2 | A1 | BEASAIN | OT | Y

CAF Power & Automation

1:5		Date	Nome
	Disegnato	17/07/2015	10586
	Comprovato	23/07/2015	13586
	Verificato	23/07/2015	14422
		es/it	

CAF
CONSTRUCCIONES Y AUXILIAR DE FERROCARRILES, S.A.
BEASAIN (GIPUZKOA)

ARMARIO MV1

ARMADIO MV1

B.20.83.004 | L | 2/4

Sin nuestra expresa autorización, queda terminantemente prohibida la reproducción total o parcial de este documento, así como su uso indebido y/o su exhibición o comunicación a terceros. De los productos que figuran en este documento, se reservan los derechos de propiedad industrial inherentes, en especial los de patentes, de modelos registrados y estéticos.

È vietato consegnare a terzi o riprodurre questo documento, utilizzare il contenuto o rendere comunque noto a terzi senza esplicita autorizzazione. Ogni infrazione comporta il risarcimento dei danni. Tutti i diritti industriali inerenti, in particolare quelli di brevetto, di modello registrato e estetico, sono riservati.