D-D
1:5

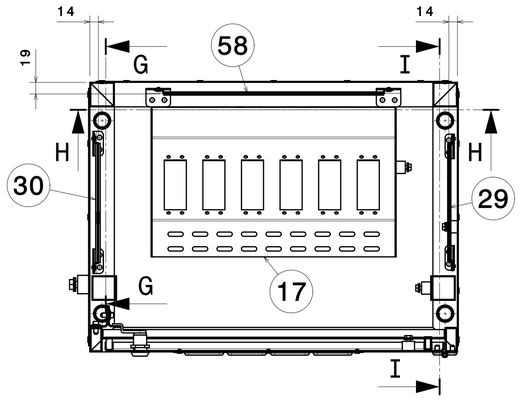

G-G
1:5

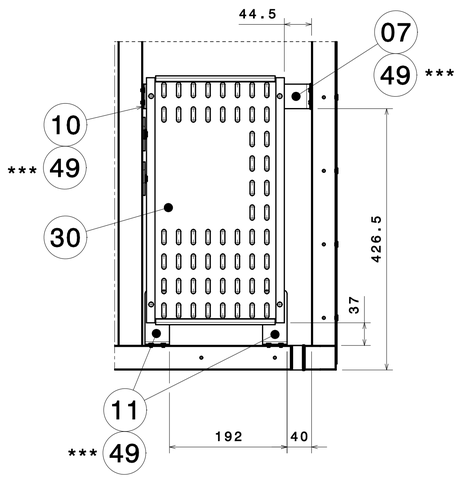

H-H
1:5

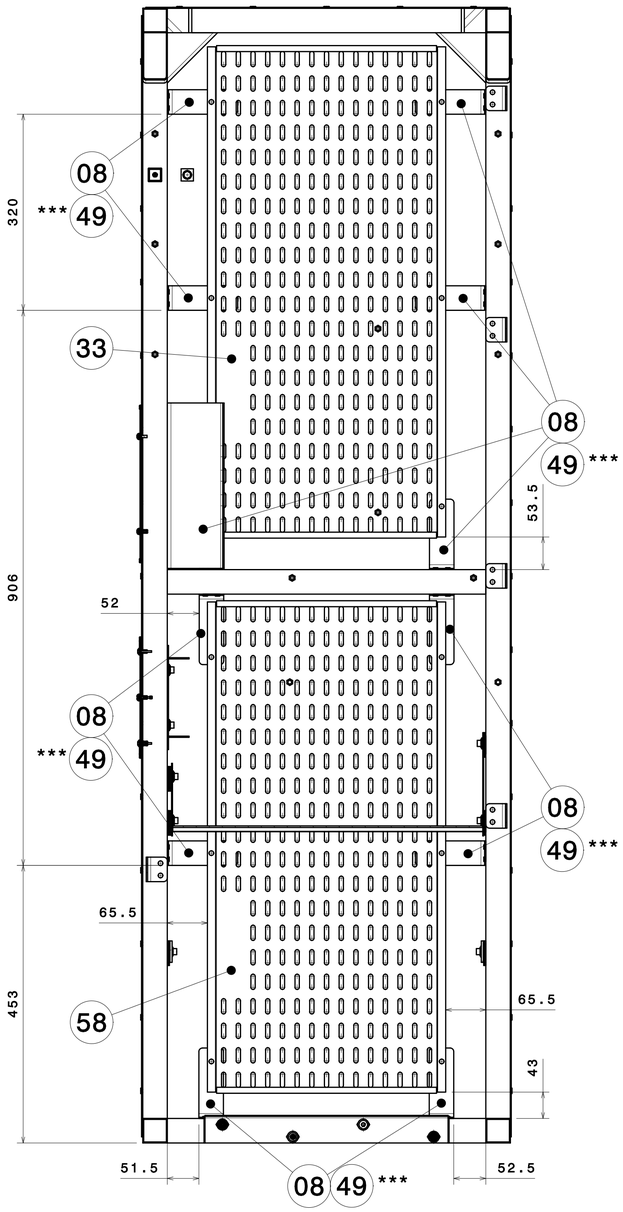

I-I
1:5

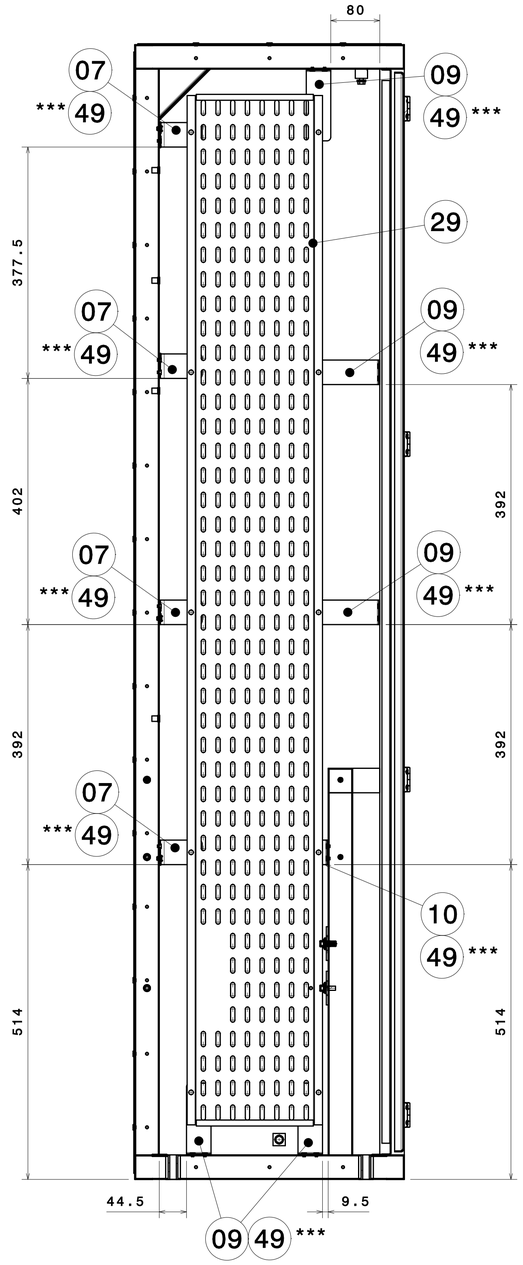

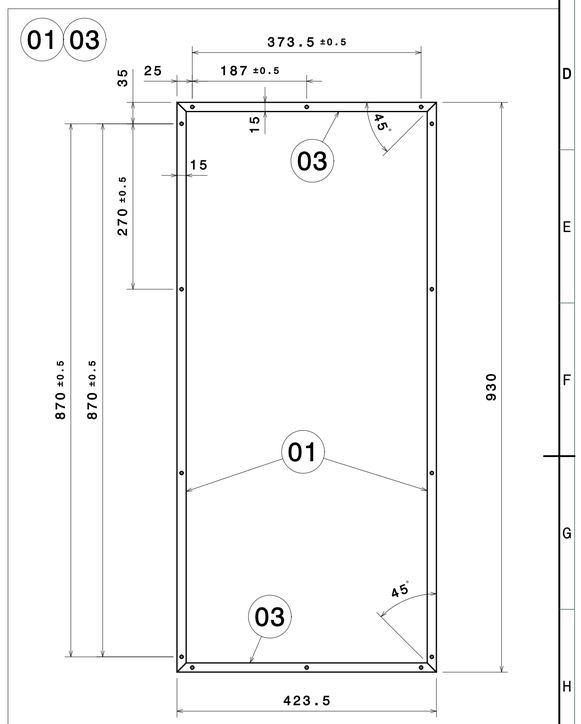

* MATERIAL:
  - -ELASTOMERO S/ESPECIFICACION CAF B.20.94.756
  - -COLOR: NEGRO
  - -FAMILIA: TIPO II
  - -AUTOADHESIVO 1 CARA

* MATERIALE:
  - -ELASTOMERO S/SPECIFICA CAF B.20.94.756
  - -COLORE: NERO
  - -FAMIGLIA: TIPO II
  - -AUTOADESIVO 1 LATO

MARCA / *MARCA*	DESCRIPCIÓN / *DESCRIZIONE*	CANT. / *QUANT.*	CÓDIGO O NORMA / *CÓDICE O NORMA*	MATERIAL O REFERENCIA / *MATERIALE O REFERENZA*	PESO / *PESO* (Kg)	DIMENSIONES / *DIMENSIONES* (mm)

LOCOMOTIVA E401

Ed.	Descrizione	Date	Nome
A	El.IM M.28, M.43, M65	04/09/2015	56192
	AGREG. M.59, M.59		
	MOD. CONT. M.45, M.42		
B	El.in.M.51.Agreg.M.60	12/11/2015	56099
C	El.in.M.59.Agreg.M.61	04/03/2016	56219
D	Mod cant marca 49	13/05/2016	56209
E	Modificar cajetin	15/07/2016	96020

ISO 2768-cK
DIN ISO 13920-BF

99.01 | A1 | BEASAIN | OT | Y

CAF Power & Automation

1:5		Date	Nome
	Disegnato	13/07/2015	56192
	Comprovato	28/07/2015	13586
	Verificato	28/07/2015	14422
		es/it	

CAF
CONSTRUCCIONES Y AUXILIAR DE FERROCARRILES, S.A.
BEASAIN (GIPUZKOA)

ARMADURA ARMARIO
ARMATURA ARMADIO

B.20.83.015 | E | 3/3

Sin nuestra expresa autorización, queda terminantemente prohibida la reproducción total o parcial de este documento, así como su uso indebido y/o su exhibición o comunicación a terceros. De los perjuicios que se ocasionen a CAF como consecuencia de dichas conductas, responderán los infractores. Todos los derechos inherentes, en especial los de patentes, de modelos registrados y estéticos.

È vietato consegnare a terzi o riprodurre questo documento, utilizzarne il contenuto o renderlo comunque noto a terzi senza esplicita autorizzazione. Ogni infrazione comporta il risarcimento dei danni. Tutti i diritti inerenti, in particolare quelli inerenti alla concessione di brevetti per invenzioni industriali di utilità o di brevetti per modelli ornamentali.