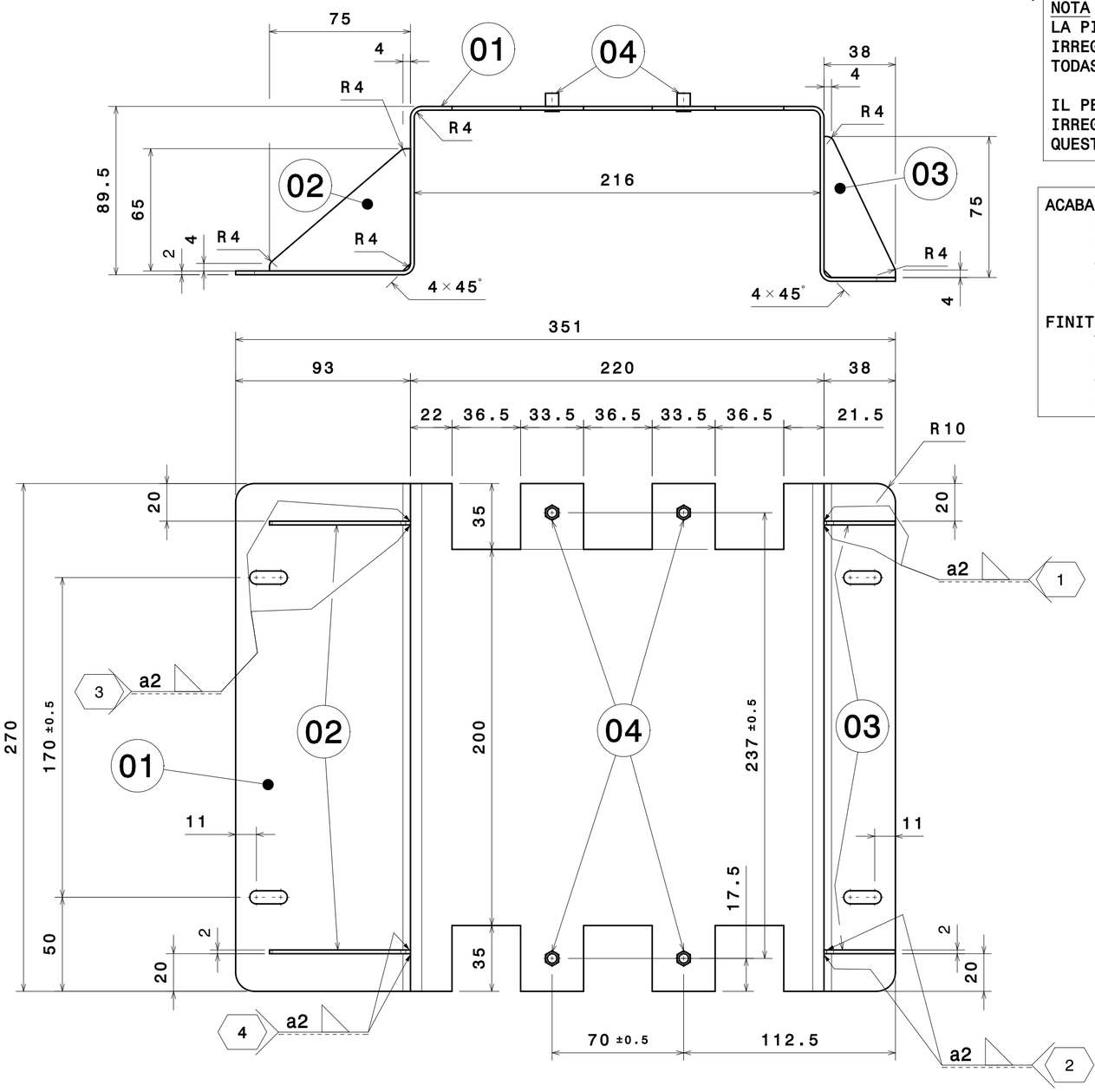

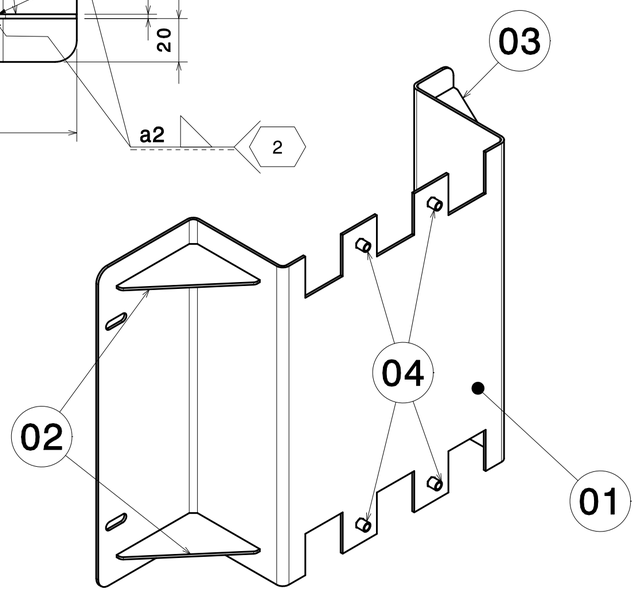

NOTA
LA PIEZA TERMINADA NO PRESENTARA IRREGULARIDADES NI ARISTAS VIVAS.
TODAS ELLAS DEBERAN SER REDONDEADAS.

IL PEZZO TERMINATO NON DOVRÀ AVERE IRREGOLARITÀ NÉ SPIGOLI VIVI.
QUESTI ULTIMI DOVRANNO ESSERE ARROTONDATI.

· Nivel de certificación CL3 según norma EN 15085
· Clase de ejecución de soldeo será CP D según norma EN 15085, excepto donde se diga lo contrario.
· Especificación de soldadura según B.20.94.340.

· livello di certificazione CL3 secondo norma EN 15085
· La classe di esecuzione della saldatura sará CP D secondo norma EN 15085, tranne dove indicato altrimenti.
· Specifica di saldatura secondo B.20.94.340.

ACABADO:
PINTADO S/ESPECIFICACION CAF B.20.58.020
FAMILIA, COLOR Y BRILLO S/ESPECIFICACION
CAF B.20.94.752
POSICION INT 4

FINITURA:
VERNICIATURA S/SPECIFICA CAF B.20.58.020
FAMIGLIA, COLORE E BRILLANTEZZA S/SPECIFICA
CAF B.20.94.752
POSIZIONE INT 4

NOTA
EL MONTAJE DEBERA CUMPLIR CON LA ESPECIFICACION CAF W.00.00087 DE PROTECCION CONTRA LA CORROSION.

NOTA
IL MONTAGGIO DOVRÁ RISPETTARE LA SPECIFICA CAF W.00.00087 SULLA PROTEZIONE CONTRO LA CORROSIONE.

NOTA
ANTES DEL PROCESO DE PINTADO, SE PROTEGERAN LOS REMACHES Y AGUJEROS ROSCADOS.

NOTA
PRIMA DI VERNICIARE ANDRANNO PROTETTI I RIVETTI E GLI ORIFIZI FILETTATI.

DETALLE ALOJAMIENTO MARCA 04
DETTAGLIO ALLOGGIAMENTO MARCA 04

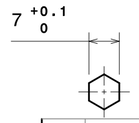

MARCA MARCA	DESCRIPCIÓN DESCRIZIONE	CANT. QUANT.	CÓDIGO O NORMA CÒDICE O NORMA	MATERIAL O REFERENCIA MATERIALE O REFERENZA	PESO PESO (Kg)	DIMENSIONES DIMENSIONES (mm)
303	FICHA PROTECCION CORROSION *FOGLIO DI PROTEZIONE ANTICORROSIONE*	1	X.97.02110.01		0.000	
302	ESP_TEC_COLORES *ST. COLORI*	1	B.20.94.752.00		0.000	
301	ESPECIFICACION SOLDADURA *SPECIFICA DI SALDATURA*	1	B.20.94.340.00		0.000	
300	ESPECIFICACION PROCESO PINTURA *SPECIFICA VERNICIATURA*	1	B.20.58.020.00		0.000	
04	REMACHE ROSCADO HEX M5 *RIVETTO FILETTATO ESAGONALE M5*	4		RIVKLE 343 48 050 020	0.002	
03	REFUERZO *RINFORZO*	2		S355 J2WP EN 10025-5	0.025	E=2 38X75
02	REFUERZO *RINFORZO*	2		S355 J2WP EN 10025-5	0.042	E=2 65X75
01	SOPORTE *SUPPORTO*	1		S355 J2WP EN 10025-5	2.080	2 520X270
00	CONJUNTO SOPORTE *INSIEME APOGGIO*	1			2.225	

LOCOMOTIVA E401

Ed.	Descrizione	Date	Nome
A	Modificar geometria.	2015-01-21	14300
B	Modificación cajetín	20/07/2016	96020

ISO 2768-cK
DIN ISO 13920-BF

2.225 | A2 | BEASAIN | OT | Y

CAF Power & Automation

1:2

	Date	Nome
Disegnato	03/08/2015	56192
Comprovato	03/08/2015	13586
Verificato	03/08/2015	14422

CAF
CONSTRUCCIONES Y AUXILIAR DE FERROCARRILES, S.A.
BEASAIN (GIPUZKOA)

es/it

CONJUNTO SOPORTE

INSIEME APOGGIO

B.20.83.160 | B | 1/1

Sin nuestra expresa autorización, queda terminantemente prohibida la reproducción total o parcial de este documento, así como su uso indebido y/o su exhibición o comunicación a terceros. De los infractores se exigirá el correspondiente resarcimiento de daños y perjuicios. Quedan reservados todos los derechos inherentes, en especial los de patentes, de modelos registrados y estéticos.

È vietato consegnare a terzi o riprodurre questo documento, utilizzarne il contenuto o renderlo comunque noto a terzi senza esplicita autorizzazione. Ogni infrazione comporta il risarcimento dei danni subiti. Sono riservati tutti i diritti derivanti dalla concessione di brevetti per invenzioni industriali di utilità o di brevetti per modelli ornamentali.