A-A
(180°)

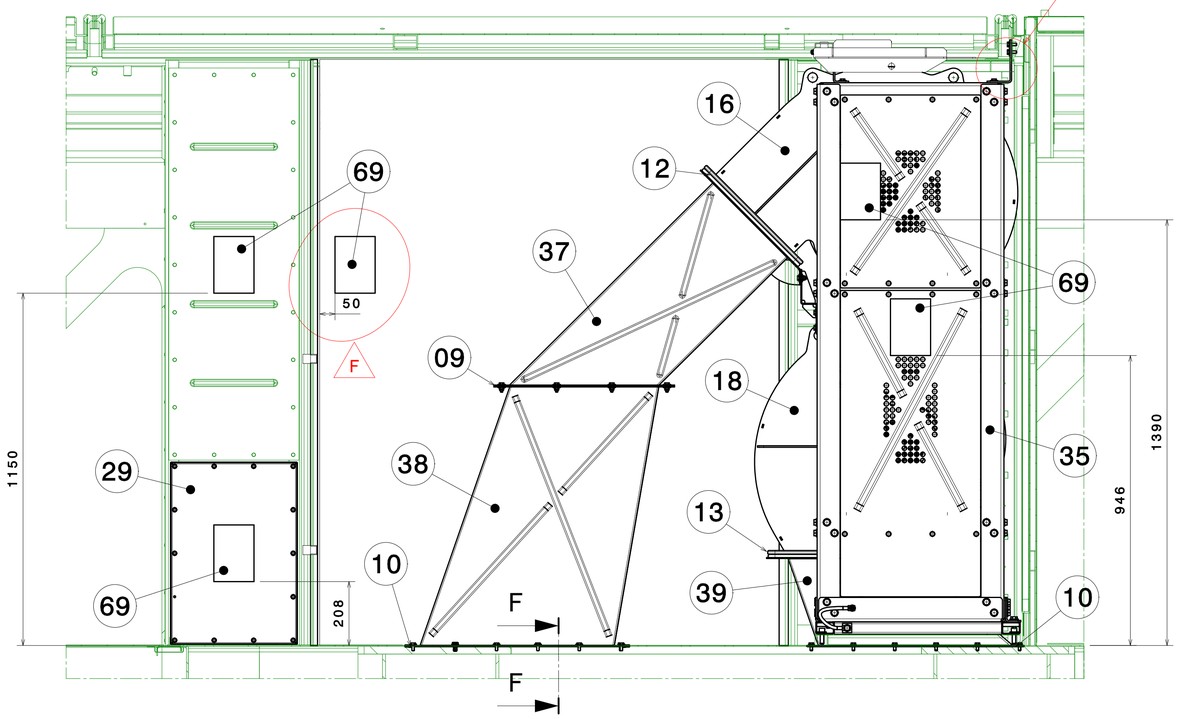

B-B

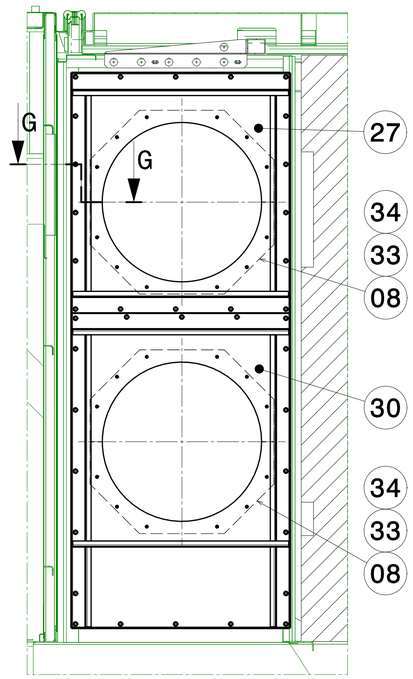

D-D

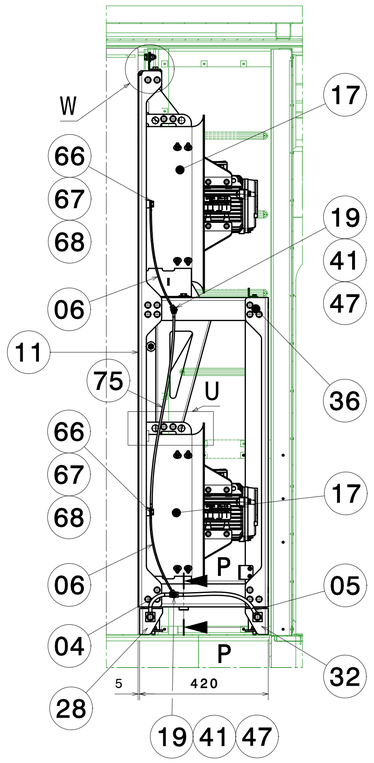

G-G
1:1

Asegurar, si es necesario, la compresión de la junta de globo con las chapas M27 y M30 mediante calas M33 y M34.
Assicurare, se richiesto, la compressione della guarnizione con impiallacciature M27 e M30 attraverso M33 e M34.

E-E
1:1

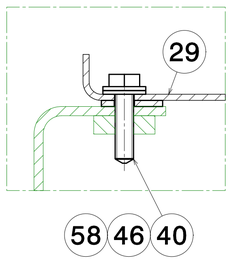

Y
1:2

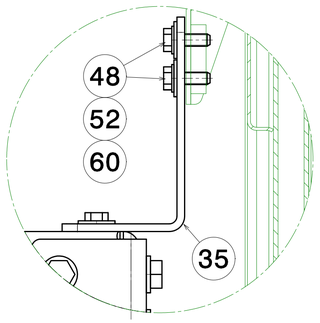

X
1:2

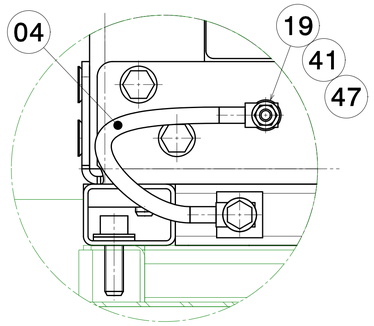

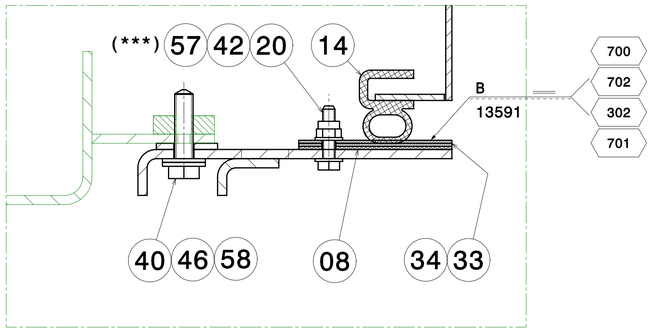

Sellar calas para asegurar la estanqueidad.
Sigillare per assicurare la tenuta stagna.

P-P
1:2

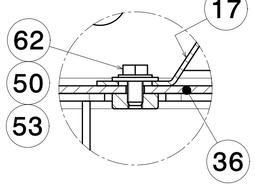

W
1:2

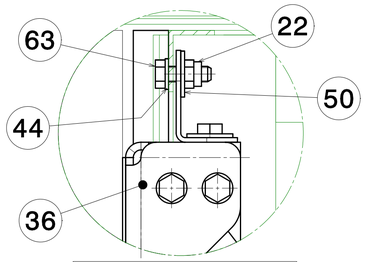

TALADRAR Ø11 AL MONTAJE
TRAPANARE Ø11 AL MONTAGGIO

U
1:2

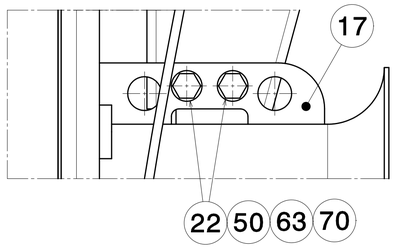

F-F
1:2

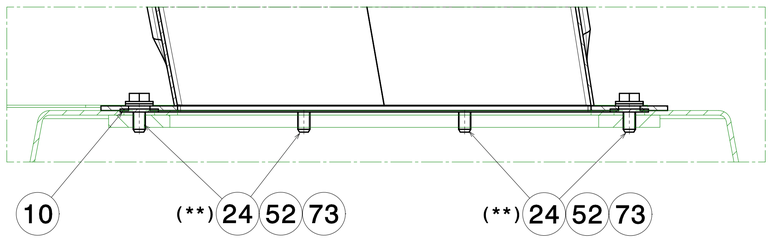

Q
1:5

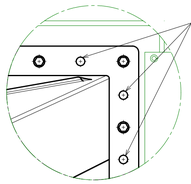

TALADROS DE DIÁMETRO 14 DESTINADOS AL AMARRE DEL FUELLE (PLANO 112969) .
FORI DI DIAMETRO 14 PER IL MONTAGGIO DEL MANTICE. (DISEGNO 112969).

MARCA / MARCA	DESCRIPCIÓN / DESCRIZIONE	CANT. / QUANT.	CÓDIGO O NORMA / CÓDICE O NORMA	MATERIAL O REFERENCIA / MATERIALE O REFERENZA	PESO / PESO (Kg)	DIMENSIONES / DIMENSIONES (mm)

Ed.	Descripción	Date	Nome
C	Agreg vista/nota.	05/05/2016	56182
D	Modificar cajetín	05/07/2016	96035
E	Mod. cant. M.19,41,47.	11/04/2017	56099
	Agreg. M.75,76,77.		
F	Mod. cant. M.69.	21/07/2017	56099

LOCOMOTIVA E401

ISO 2768-cK
DIN ISO 13920-BF

1702. | A1 | BEASAIN | OT | Y

CAF Power & Automation

1:10		Date	Nome
	Disegnado	11/09/2015	56182
	Comprovado	15/09/2015	10055
	Verificado	15/09/2015	14422

es/it

CAF
CONSTRUCCIONES Y AUXILIAR DE FERROCARRILES, S.A.
BEASAIN (GIPUZKOA)

MTJE MOTOVENT MOTOR DE TRACCION
MONT MOTOVENT MOTORI DI TRAZIONE

B.20.74.002 | F | 5/6

Sin nuestra expresa autorización, queda terminantemente prohibida la reproducción total o parcial de este documento, así como su uso indebido y/o su entrégada o comunicación a terceros. De las características de este documento, así como de su contenido, se advierte que son propiedad de CAF y que son todos los derechos inherentes, en especial los de patentes, de modelos registrados y estéticos.

È vietato consegnare a terzi o riprodurre questo documento, utilizzarne il contenuto o renderlo comunque noto a terzi senza esplicita autorizzazione. Ogni infrazione comporta il risarcimento dei danni. Si avverte che sono proprietà di CAF e sono protetti dalla concessione di brevetti per invenzione industriali, di utilità o di brevetti per modelli ornamentali.