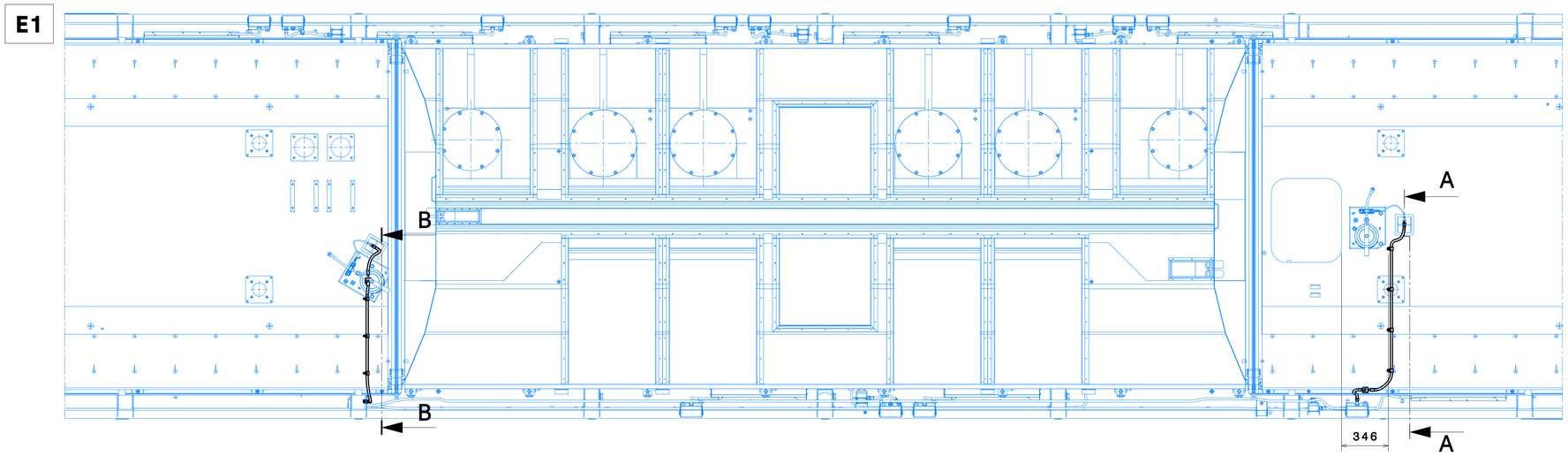

DETALLE ALOJAMIENTO MARCA 15
DETTAGLIO ALLOGGIAMENTO MARCA 15

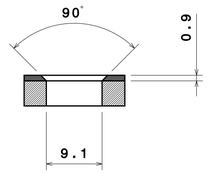

(*)TALADRAR Ø4.2 Y REMACHAR AL MONTAJE

(*)TRAPANARE Ø4.2 E FISSARE CON RIVETTI AL MONTAGGIO

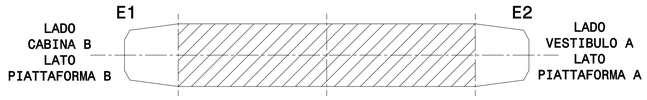

MARCA *MARCA*	DESCRIPCIÓN *DESCRIZIONE*	CANT. *QUANT.*	CÓDIGO O NORMA *CÓDICE O NORMA*	MATERIAL O REFERENCIA *MATERIALE O REFERENZA*	PESO *PESO* (Kg)	DIMENSIONES *DIMENSIONES* (mm)
702	IMPRIMACION *PRIMER*	4		SIKA ACTIVADOR 100	0.000	
701	ADHESIVO *ADESIVO*	2		SIKAFLEX 265	0.000	
700	IMPRIMACION *PRIMER*	2		SIKA PRIMER 206 G+P	0.000	
302	FICHA DE PEGADO *SCHEDA DI INCOLLATE*	2	X.97.17563.01		0.000	
301	FICHA PROTECCION CORROSION *FOGLIO DI PROTEZIONE ANTICORROSIONE*	1	X.97.01120.01		0.000	
300	FICHA PROTECCION CORROSION *FOGLIO DI PROTEZIONE ANTICORROSIONE*	1	X.97.01020.01		0.000	
17	SOPORTE PARA 6 VIAS *SUPPORTO PER 6 VIE*	2	B.20.84.052.04		0.030	
16	TORN HEX ROSC CAB M6X25 *VITE FILET ESAG M6X25*	7	ISO 4017	A2-70 ISO 3506 -	0.006	
15	REMACHE ROS CIL EST M6 *RIVETTO FILETTATO CIL EST M6*	7		SERBLOC 6 TF 35	0.003	INOXIDABLE
14	REMACHE ABOM D4X9.5 *RIVETTO BOMBATO D4X9.5*	2		AVINOX BE61-0512	0.002	
13	ARANDELA PLANA 6 *RONDELLA PIANA 6*	7	ISO 7093	160 HV - A2	0.003	
12	BRIDA 16 *FLANGIA 16*	7	X.78.00187.21	NORMA 0941 0720 016	0.013	
11	CONTRATUERCA M16 *CONTRADADO M16*	1	X.78.00005.12	ADAPTAFLEX LNB-M16	0.002	
10	ARAND CONTACT MED M6 *RONDELLA CONTATTO MED M6*	7	X.55.00804.05	NOMEL 55.06.05.83	0.001	
09	PROTECTOR FINAL NW12 *FINITURA PROTETTIVA NW12*	7	B.20.84.089.01	TEAFLEX BCTS12	0.010	
08	JUNTA PLANA GAM M16 *GUARNIZIONI GAM M16*	1	B.20.84.083.01	TEAFLEX GMA16	0.004	
07	RACOR MACHO 90° NW12/M16 *RACORDO 90° MASCHIO NW12/M16*	1	B.20.84.082.17	TEAFLEX MRBRN12M16	0.034	
06	TUBO FLEXIBLE M16 *TUBO FLESSIBILE M16*	1	B.20.84.080.02	TEAFLEX SMPF12B	0.009	NEGRO/NERO L=230
05	TUBO FLEXIBLE M16 *TUBO FLESSIBILE M16*	1	B.20.84.080.02	TEAFLEX SMPF12B	0.015	NEGRO/NERO L=385
04	TUBO FLEXIBLE M16 *TUBO FLESSIBILE M16*	1	B.20.84.080.02	TEAFLEX SMPF12B	0.055	NEGRO/NERO L=1440
03	TERMORRETRACTIL *CAVO TERMORETRACTTILE*	7		RAYCHEM RNF 100-1 1/2"-1	0.003	
02	TUBO FLEXIBLE M16 *TUBO FLESSIBILE M16*	1	B.20.84.080.02	TEAFLEX SMPF12B	0.042	NEGRO/NERO L=1100
00	CANALIZ TUB. DPTO. CUB. *CANAL. ELETTR.SCOMP.SOPRA IMP.*	1			0.507	

A-A
(GIRADO 90°/*RUOTATA 90°*)
1:10

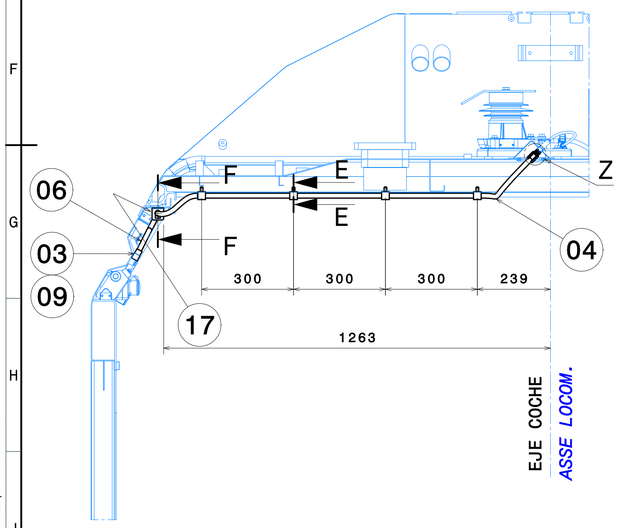

B-B
(GIRADO 90°/*RUOTATA 90°*)
1:10

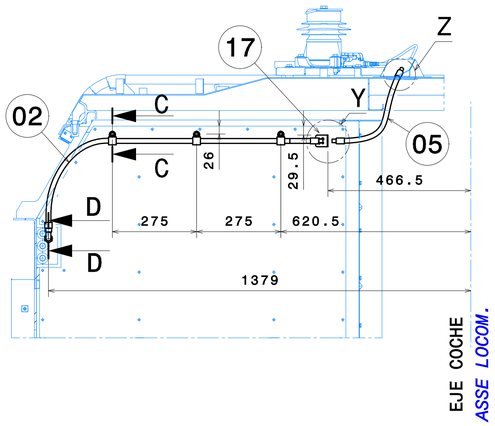

C-C
1:2

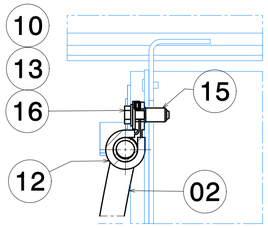

Y
1:2

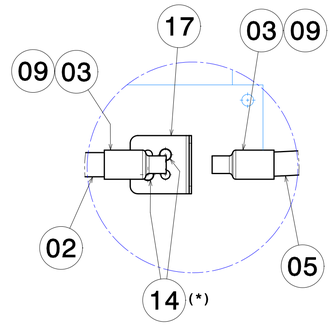

D-D
1:2

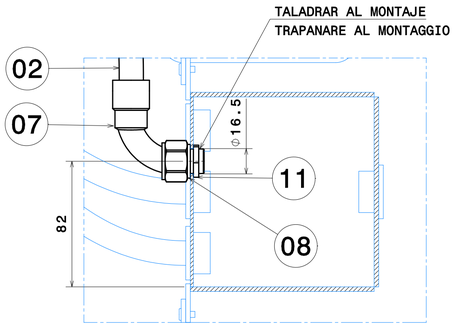

E-E
1:1

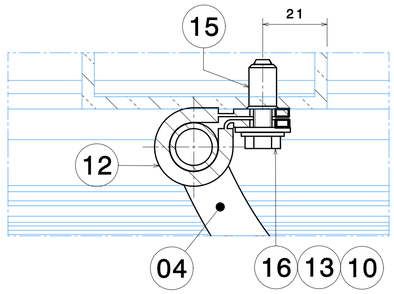

F-F
1:5

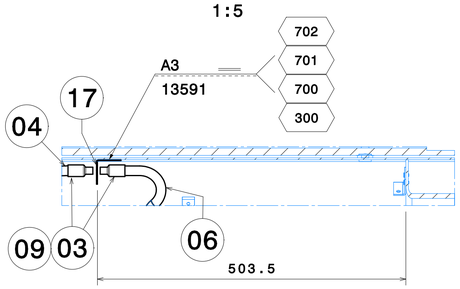

Z
1:1

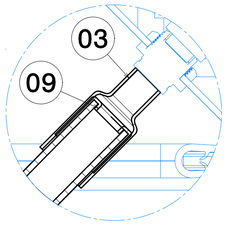

Ed.	Descrizione	Date	Nome
A	SUST. M.01 POR M.17	18/03/2016	56213
B	Modificación cajetín	11/07/2016	96020

LOCOMOTIVA E401

ISO 2768-cK
DIN ISO 13920-BF

0.507 | A1 | BEASAIN | OT | Y

CAF Power & Automation

1:20		Date	Nome
	Disegnato	21/07/2015	56145
	Comprovato	21/07/2015	10055
	Verificato	21/07/2015	14422
		es/it	

CAF
CONSTRUCCIONES Y AUXILIAR DE FERROCARRILES, S.A.
BEASAIN (GIPUZKOA)

CANALIZ TUB. DPTO. CUB.
CANAL. ELETTR.SCOMP.SOPRA IMP.

B.20.84.007 | B | 1/1

Sin nuestra expresa autorización, queda terminantemente prohibida la reproducción total o parcial de este documento, así como su uso indebido y/o su exhibición o comunicación a terceros. De los daños y perjuicios que se ocasionen, responderán quienes los ocasionen. Todos los derechos reservados.

È vietato consegnare a terzi o riprodurre questo documento, utilizzarlo il contenuto o renderlo comunque noto a terzi senza esplicita autorizzazione. Ogni infrazione comporta il risarcimento dei danni. Tutti i diritti sono riservati. Le informazioni dovute dalla corrosione di trucchi per liverature industriali di utilità o di trucchi per modelli ornamentali.