TALADRAR Ø40 Y MECANIZAR LA ARMADURA PARA LIBRAR LAS TUERCAS DE LA INDUCTANCIA Y SELLAR AL MONTAJE.
TRAPANARE Ø40 E TAGLIARE LA STRUTTURA PER I DADI DELLA INDUTTANZA E SIGLIARE AL MONTAGGIO.

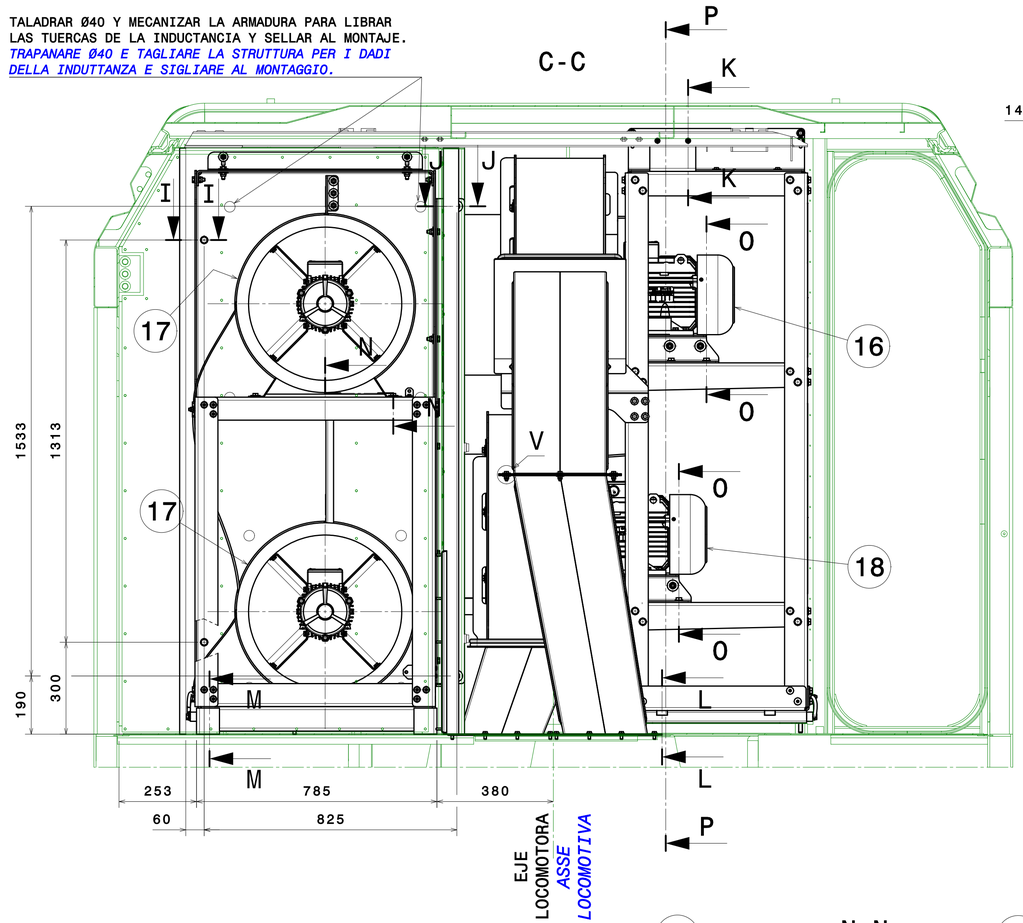

POSICIÓN TUERCAS INDUCTANCIA
POSIZIONE DADI INDUTTANZA

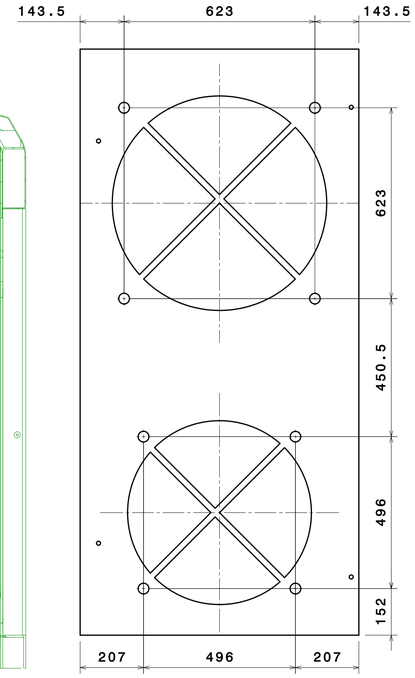

I-I
1:2

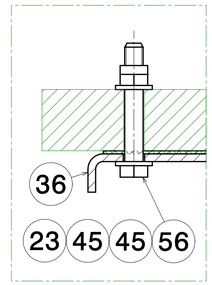

TALADRAR Ø13.5 AL MONTAJE
TRAPANARE Ø13.5 AL MONTAGGIO

J-J
1:2

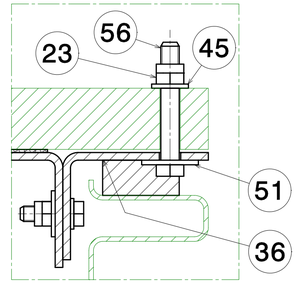

TALADRAR Ø13.5 AL MONTAJE
TRAPANARE Ø13.5 AL MONTAGGIO

K-K
1:2

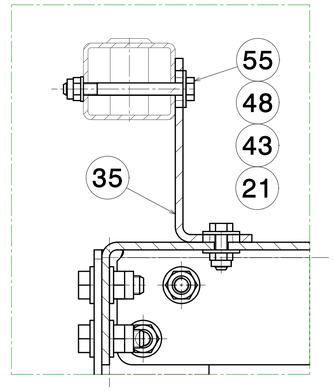

TALADRAR Ø9 AL MONTAJE
TRAPANARE Ø9 AL MONTAGGIO

Q-Q
1:5

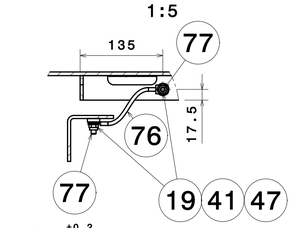

Φ15.1 +0.2 0

DETALLE ALOJAMIENTO MARCA 77
DETTAGLIO ALLOGGIAMENTO MARCA 77

P-P

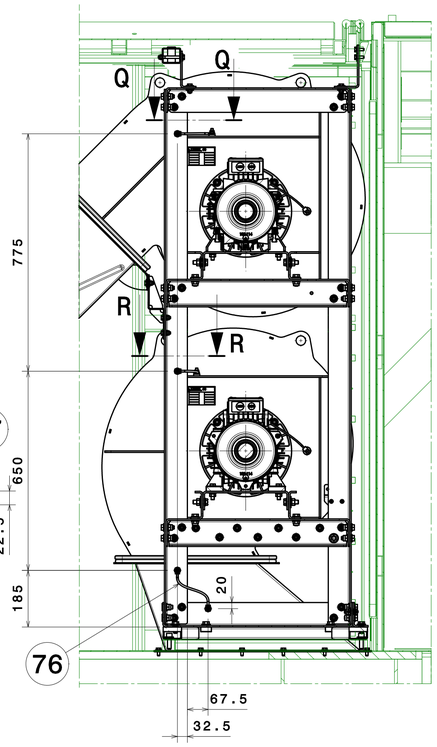

R-R
1:5

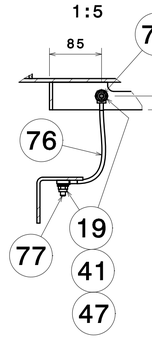

L-L
1:2

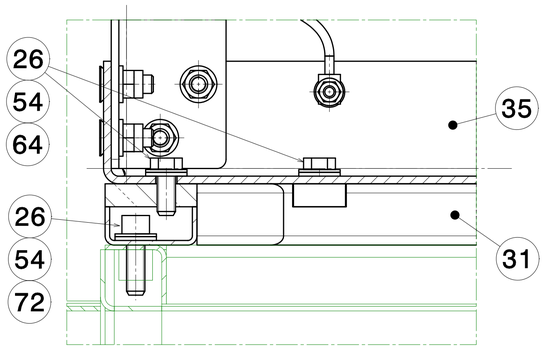

N-N
1:2

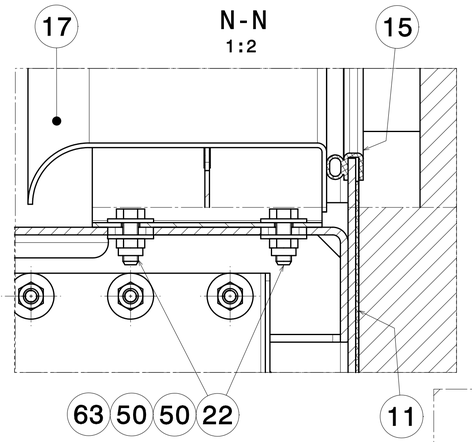

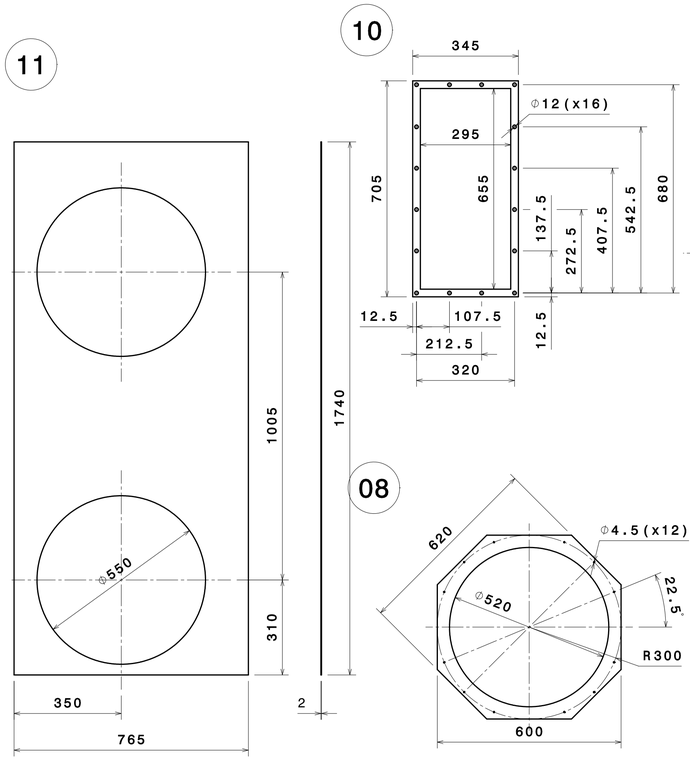

V
1:1

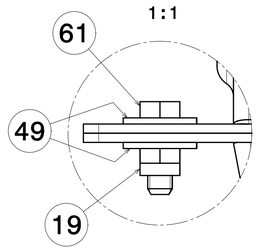

0-0
1:5

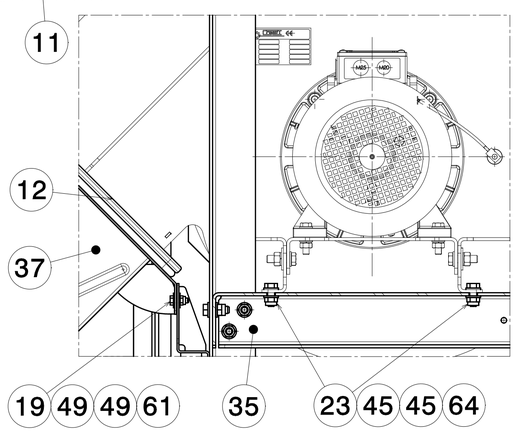

M-M
1:2

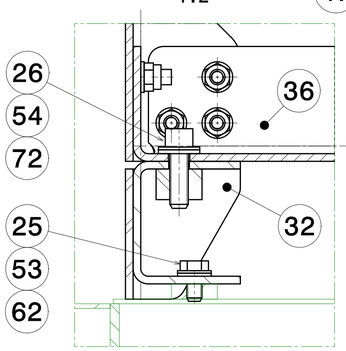

TALADRAR Y ROSCAR M10 AL MONTAJE
TRAPANARE E AVVITARE M10 AL MONTAGGIO

MARCA / MARCA	DESCRIPCIÓN / DESCRIZIONE	CANT. / QUANT.	CÓDIGO O NORMA / CÓDICE O NORMA	MATERIAL O REFERENCIA / MATERIALE O REFERENZA	PESO / PESO (Kg)	DIMENSIONES / DIMENSIONES (mm)

Ed.	Descrizione	Date	Nome
C	Agreg vista/nota.	05/05/2016	56182
D	Modificar cajetín	05/07/2016	96035
E	Mod. cant. M.19,41,47. Agreg. M.75,76,77.	11/04/2017	56099
F	Mod. cant. M.69.	21/07/2017	56099

LOCOMOTIVA E401

ISO 2768-cK
DIN ISO 13920-BF

1702. | A1 | BEASAIN | OT | Y

CAF Power & Automation

1:10

		Date	Nome
Disegnato	11/09/2015	56182	
Comprovato	15/09/2015	10055	
Verificato	15/09/2015	14422	
		es/it	

CAF
CONSTRUCCIONES Y AUXILIAR DE FERROCARRILES, S.A.
BEASAIN (GIPUZKOA)

MTJE MOTOVENT MOTOR DE TRACCION

MONT MOTOVENT MOTORI DI TRAZIONE

B.20.74.002 | F | 6/6

Sin nuestra expresa autorización, queda terminantemente prohibida la reproducción total o parcial de este documento, así como su uso indebido y/o su exhibición o comunicación a terceros. En las copias autorizadas, deberá figurar el aviso de propiedad de CAF y el número de registro. Se reservan todos los derechos inherentes, en especial los de patentes, de modelos registrados y estéticos.

È vietato consegnare a terzi o riprodurre questo documento, utilizzarne il contenuto o renderlo comunque noto a terzi senza esplicita autorizzazione. Ogni infrazione comporta il risarcimento dei danni. Tutti i diritti sono riservati in base alle leggi applicabili, compreso quello relativo alla concessione di brevetti per invenzione industriale o di utilità o di brevetti per modelli ornamentali.