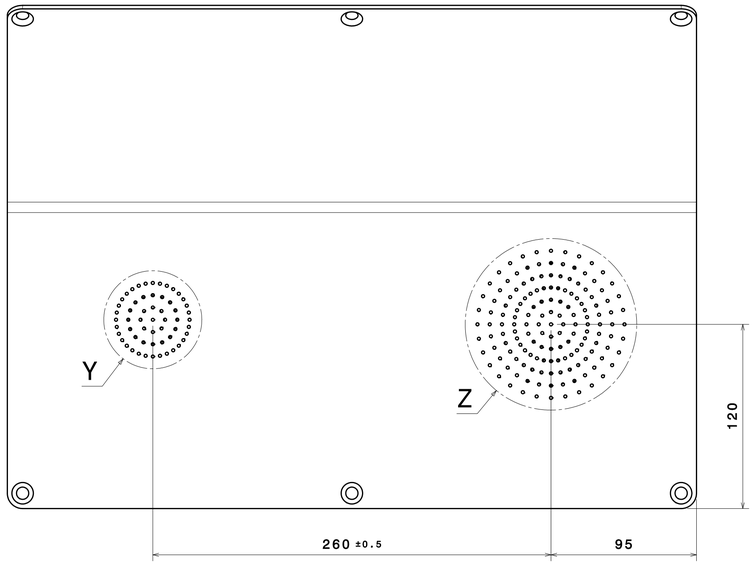

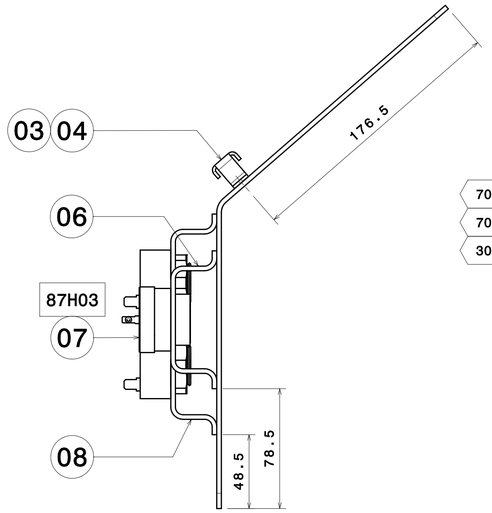

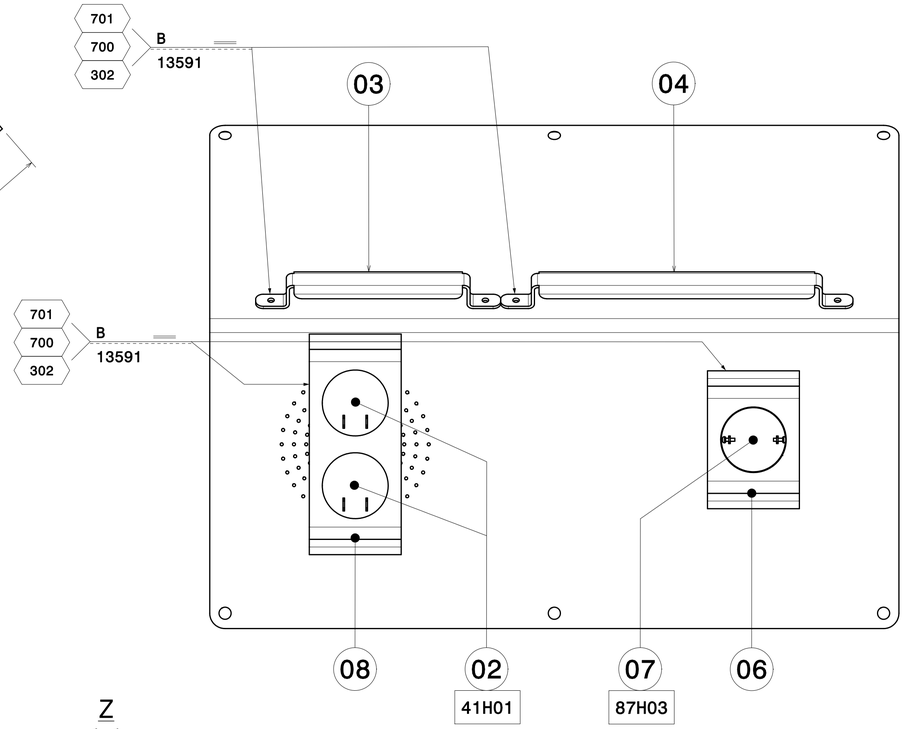

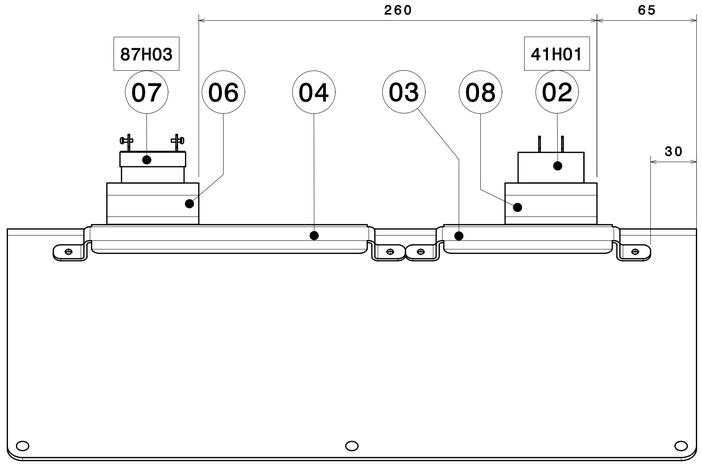

Y
1:1

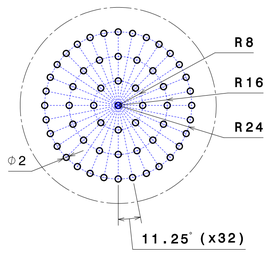

Z
1:1

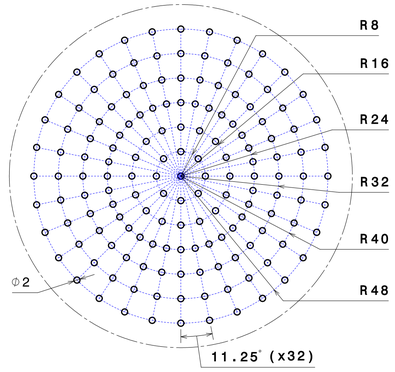

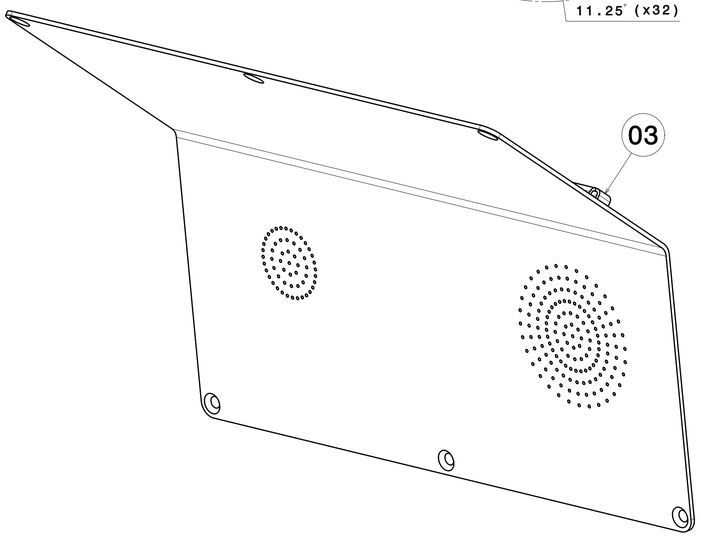

MARCA / MARCA	DESCRIPCIÓN / DESCRIZIONE	CANT. / QUANT.	CÓDIGO O NORMA / CÓDICE O NORMA	MATERIAL O REFERENCIA / MATERIALE O REFERENZA	PESO / PESO (Kg)	DIMENSIONES / DIMENSIONES (mm)
701	IMPRIMACION / *PRIMER*	4		SIKA ACTIVADOR 100	0.000	
700	ADHESIVO / *ADESIVO*	2		SIKAFLEX 265	0.000	
302	FICHA DE PEGADO / *SCHEDA DI INCOLLATE*	2	X.97.17700.01		0.000	
301	ESP_TEC_COLORES / *ST. COLORI*	1	B.20.94.752.00		0.000	
300	ESPECIFICACION PROCESO PINTURA / *SPECIFICA VERNICIATURA*	1	B.20.58.020.00		0.000	
08	SOPORTE / *SUPPORTO*	1	B.20.87.068.01		0.077	
07	ZUMBADOR (SC648AR MALLORY) / *ZUMBADOR (SC648AR MALLORY)*	X	B.20.88.107.01	CAF P&A 050145	0.300	
06	SOPORTE / *SUPPORTO*	1	B.20.87.062.01		0.058	
04	SOPORTE PARA CABLES / *SUPPORTO CAVI*	1	B.20.83.093.04		0.097	
03	SOPORTE PARA CABLES / *SUPPORTO CAVI*	1	B.20.83.093.02		0.000	
02	ZUMBADOR CONTINUO / *BUZZER CONTINUO*	X	B.20.71.121.01	VARIOS *	0.030	
01	PANEL SUPERIOR FRONTAL / *PANNELLO SUPERIORE FRONTALE*	1		109099	1.500	
00	CJTO. PANEL SUP. / *INSIEME PANNELLO SUP.*	1			2.093	

NOTA
EL MONTAJE DEBERA CUMPLIR CON LA ESPECIFICACION
CAF W.00.00087 DE PROTECCION CONTRA LA CORROSION.

NOTA
IL MONTAGGIO DOVRÁ RISPETTARE LA SPECIFICA
CAF W.00.00087 SULLA PROTEZIONE CONTRO LA CORROSIONE.

ACABADO INTERIOR:
PINTADO S/ESPECIFICACIÓN CAF B.20.58.020
PROCEDIMIENTO DE REPARACIÓN (GRUPO D)
FAMILIA, COLOR Y BRILLO S/ESPECIFICACIÓN CAF B.20.94.752
POSICIÓN INT 12

FINITURA INTERIORE:
VERNICIATURA S/SPECIFICA CAF B.20.58.020
PROCEDIMENTO DI RIPARAZIONE (GRUPPO D)
FAMIGLIA, COLORE E LUCENTEZZA S/SPECIFICA CAF B.20.94.752
POSIZIONE INT 12

NOTA
LA PIEZA TERMINADA NO PRESENTARA
IRREGULARIDADES NI ARISTAS VIVAS.
TODAS ELLAS DEBERAN SER REDONDEADAS.

NOTA
IL PEZZO TERMINATO NON DOVRÀ
AVERE IRREGOLARITÀ NÉ SPIGOLI VIVI.
QUESTI ULTIMI DOVRANNO ESSERE ARROTONDATI.

Sin nuestra expresa autorización, queda terminantemente prohibida la reproducción total o parcial de este documento, así como su uso indebido y/o su exhibición o comunicación a terceros. De los daños que se ocasionen, responderá el infractor. Las características de los productos descritos en este documento, así como su uso, están sometidos a derechos industriales de patentes, de modelos registrados y estéticos.

È vietato consegnare a terzi o riprodurre questo documento, utilizzarne il contenuto o renderlo comunque noto a terzi senza esplicita autorizzazione. Ogni infrazione comporta il risarcimento dei danni. Le caratteristiche dei prodotti descritti sono soggette a diritti industriali come modelli e brevetti per invenzioni industriali di utilità o di brevetti per modelli ornamentali.

LOCOMOTIVA E401			
B	Agreg marca 03.	03/11/2015	56182
	Elim marca 05.		
	Mod cant marca 02.		
	Mod mecanizado.		
C	Modif. acotacion marcas 03 y 04.	09/03/2016	56213
D	Modificar cajetin.	26/07/2016	96020
Ed.	Descripcione	Date	Nome

ISO 2768-cK
DIN ISO 13920-BF

2.093	A1	BEASAIN	OT	Y

CAF Power & Automation

1:2			
	Disegnato	03/06/2015	56097
	Comprovato	03/06/2015	10055
	Verificato	03/06/2015	14422
	Date	Nome	
	es/it		

CAF
CONSTRUCCIONES Y AUXILIAR DE FERROCARRILES, S.A.
BEASAIN (GIPUZKOA)

CJTO. PANEL SUP.

INSIEME PANNELLO SUP.

B.20.87.060 | D | 2/2