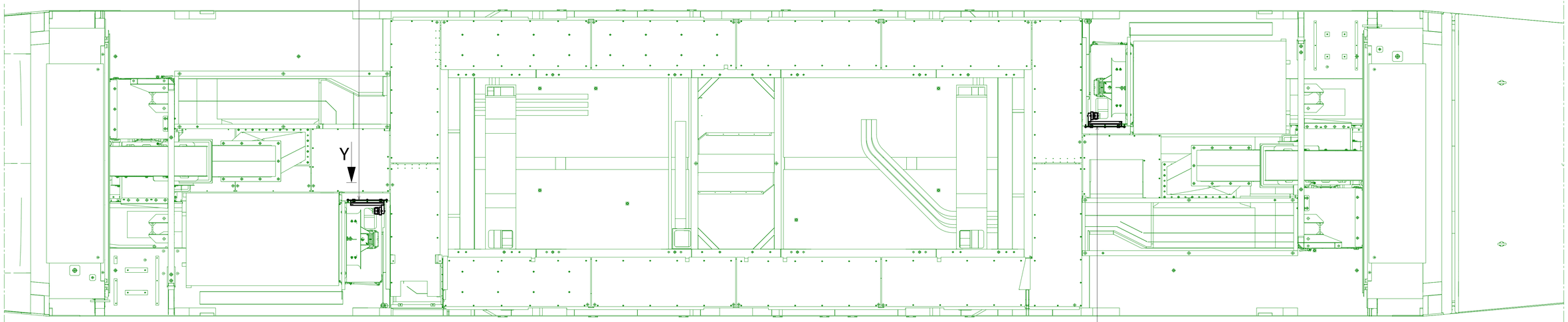

Y
1:10

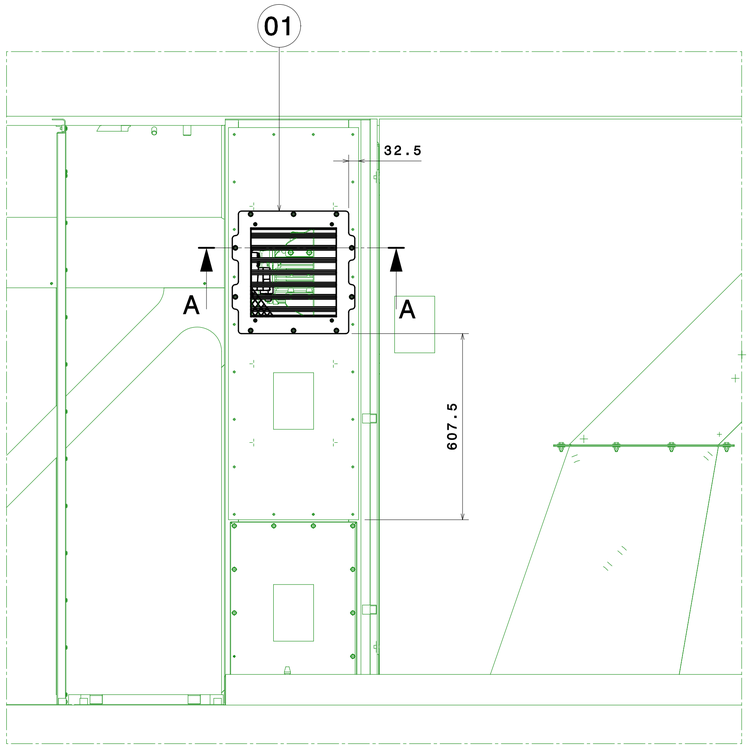

A-A
1:5

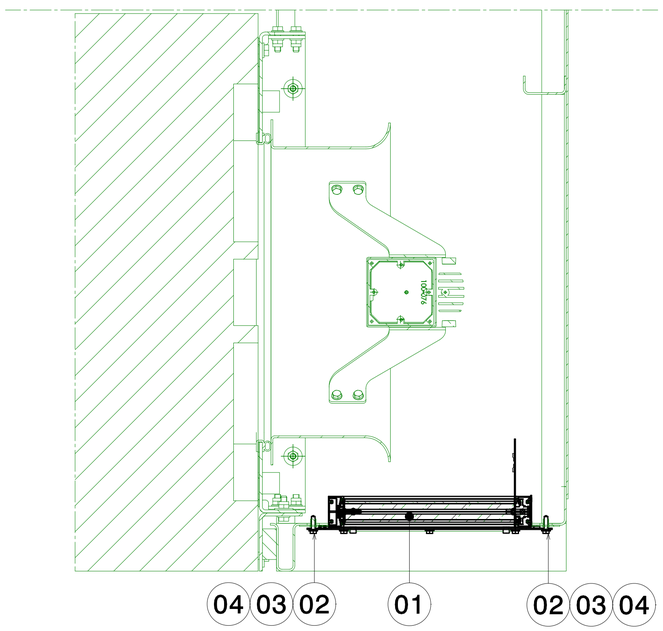

MARCA MARCA	DESCRIPCIÓN DESCRIZIONE	CANT. QUANT.	CÓDIGO O NORMA CÓDICE O NORMA	MATERIAL O REFERENCIA MATERIALE O REFERENZA	PESO PESO (Kg)	DIMENSIONES DIMENSIONES (mm)
300	FICHA PROTECCION CORROSION *FOGLIO DI PROTEZIONE ANTICORROSIONE*	1	X.97.01210.01		0.000	
04	TORN HEX ROSC CAB M6X25 *VITE FILET ESAG M6X25*	20	ISO 4017	A2-70 ISO 3506 -	0.006	
03	ARANDELA 6-14-1.3 *RONDELLA 6-14-1.3*	20	NF E 25-511	EN 1.4301	0.001	
02	ARANDELA PLANA M6 *RONDELLA PIANA M6*	20	NFE 25514 M	A2-70 ISO 3506	0.001	
01	REJILLA COMANDADA *GRIGLIA COMANDATA*	2	B.20.66.110.01		4.680	
00	VENTILACION SALA *VENTILAZIONE SALA*	1			9.530	

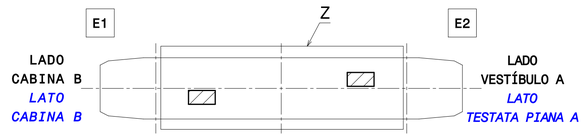

NOTA
EL MONTAJE DEBERA CUMPLIR CON LA ESPECIFICACION CAF W.00.00087 DE PROTECCION CONTRA LA CORROSION.

NOTA
IL MONTAGGIO DOVRÁ RISPETTARE LA SPECIFICA CAF W.00.00087 SULLA PROTEZIONE CONTRO LA CORROSIONE.

LOCOMOTIVA E401

ISO 2768-cK
DIN ISO 13920-BF

9.530 | A1 | BEASAIN | OT | Y

Power & Automation

Ed.	Descrizione	Date	Nome
1:20	Disegnato	14/12/2017	56099
	Comprovato	14/12/2017	10055
	Verificato	14/12/2017	14422
		Date	Nome
		es/it	

CAF
CONSTRUCCIONES Y AUXILIAR DE FERROCARRILES, S.A. BEASAIN (GIPUZKOA)

VENTILACION SALA

VENTILAZIONE SALA

B.20.66.004

1/1

Sin nuestra expresa autorización, queda terminantemente prohibida la reproducción total o parcial de este documento, así como su uso indebido y/o su exhibición o comunicación a terceros. De los infractores será exigida la correspondiente indemnización de daños y perjuicios. Asimismo, todos los derechos inherentes, en especial los de patentes, de modelos registrados y estéticos.

È vietato consegnare a terzi o riprodurre questo documento, utilizzarne il contenuto o renderlo comunque noto a terzi senza esplicita autorizzazione. Ogni infrazione comporta il risarcimento dei danni e/o il pagamento dell'indennizzo. Inoltre, tutti i diritti inerenti, dalla concessione di brevetti per invenzioni industriali di utilità o di brevetti per modelli ornamentali.