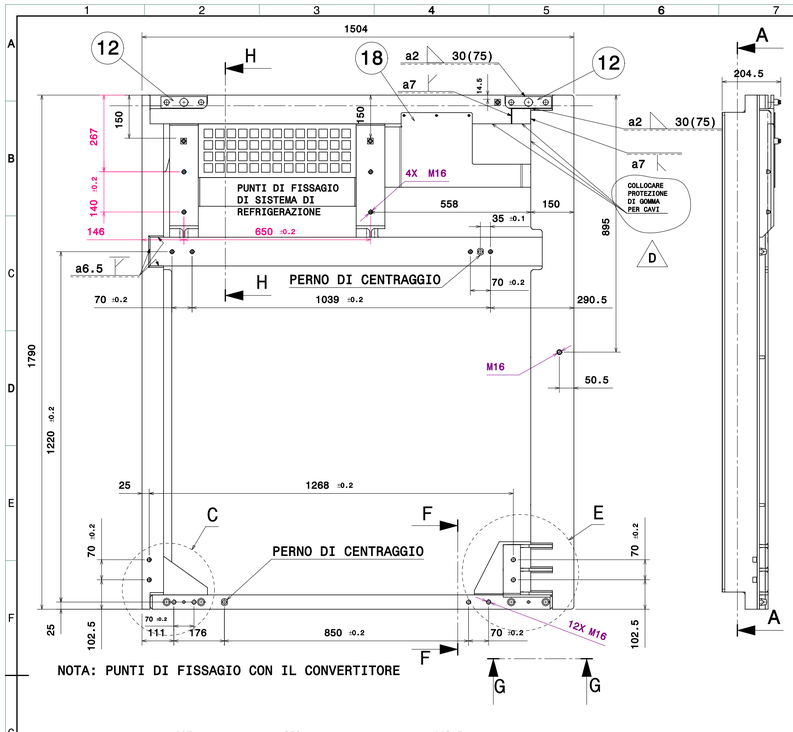

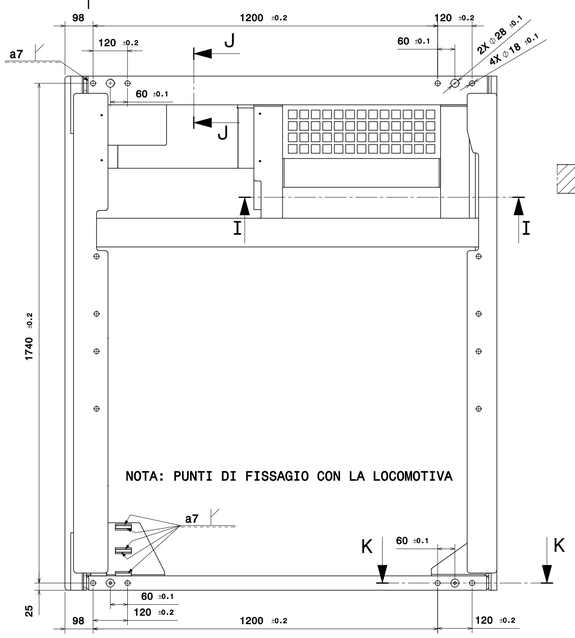

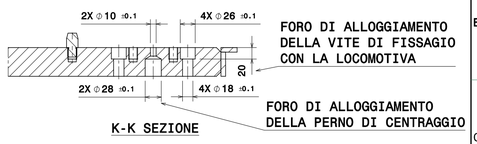

NOTA:

PESO: 207,87 KG

COLORE: RAL 6019 LUCENTEZZA 40-60% (60°)
PROCESSO DI DIPINTO: EN45545-2-2013

SPECIFICAZIONE DI SALDATURA:
CLASSE DI PROCEDIMENTO DI SALDATURA IS CP C2 (ACC/UNE EN 15085)
LIVELLO DI CERTIFICAZIONE IS CL 2 ACCORDO A EN 15085
PROCESSO DI SALDATURA MANUALE ED AUTOMATICO: MAG (135 ACC/UNE EN ISO 4063)
CONSUMABILE MATERIALE: GRADO DI FILO DI FERRO ER70S-6 (ACC/AWS A5.18)
RAPPRESENTAZIONE DI SALDATURA (S/UNE EN 22553)

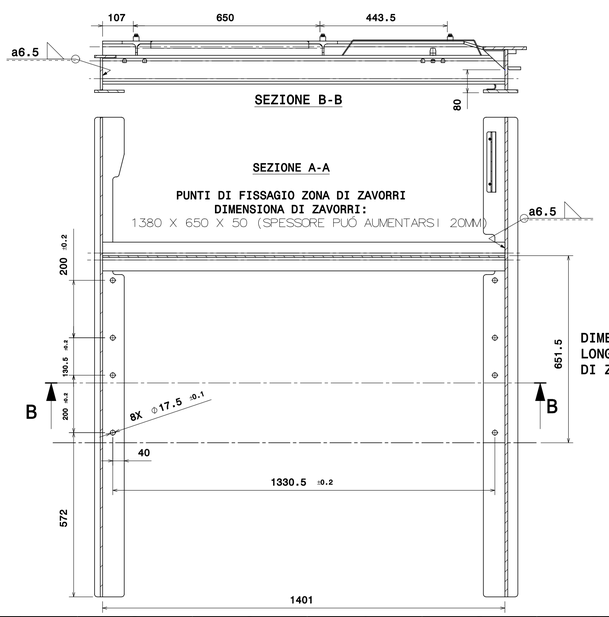

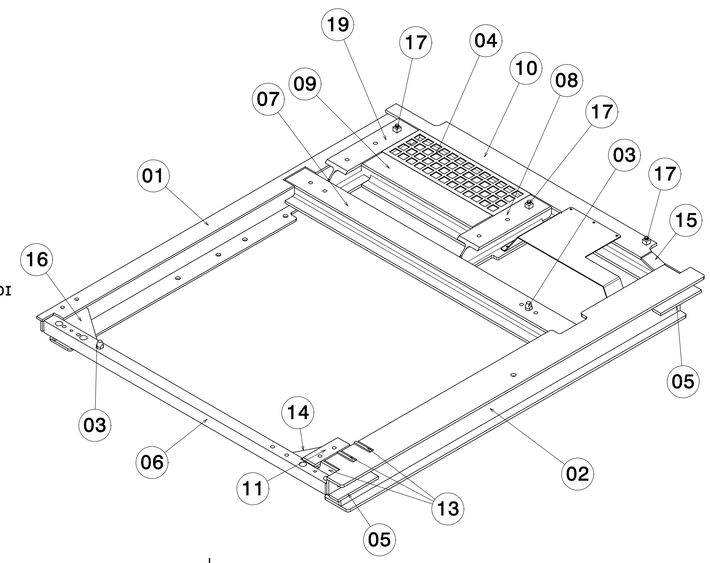

19	PROFILO SOLIDO	1	AA.51.23.0391.01	8.28	
18	VASSOIO 2	1	AA.51.23.0351.01	3,28	
17	MASA CUADRADA INOX. M6 MASSA QUADRATO INOX. M6	3	X.78.00249.00	0.046	
16	LASTRA	1	AA.51.23.0385.01	1.457	
15	LASTRA	1	AA.51.23.0381.01	0.283	
14	LASTRA	1	AA.51.23.0379.01	3.008	
13	NERVO	3	AA.51.23.0378.01	0.790	
12	SEPARATORE	2	AA.51.23.0376.01	0.364	
11	SUPPORTO	1	AA.51.23.0375.01	0.789	
10	PROFILO SOLIDO	1	AA.51.23.0374.01	25.98	
09	PROFILO SOLIDO	1	AA.51.23.0373.01	11.88	
08	PROFILO SOLIDO	1	AA.51.23.0372.01	8.03	
07	PROFILO SOLIDO	1	AA.51.23.0371.01	27.97	
06	PROFILO SOLIDO	1	AA.51.23.0370.01	26.34	
05	RINFORZO PROFILO HEA 160	2	AA.51.23.0334.01	0.687	
04	TERRA 2	1	AA.51.23.0331.01	1.321	
03	PERNO CENTRAGGIO	2	AA.51.23.0316.01	0.090	
02	MONTAGGIO PROFILO HEA 160 2	1	AA.51.10.0314.00	54.68	
01	MONTAGGIO PROFILO IPE 2	1	AA.51.10.0313.00	29.84	
00	MONTAGGIO STRUTTURA UNIONE DI CONVERTITORE 1	1		207,87	

MARCA / MARCA	DESCRIPCIÓN / DESCRIZIONE	CANT. / QUANT.	CÓDIGO O NORMA / CÓDICE O NORMA	MATERIAL O REFERENCIA / MATERIALE O REFERENZA	PESO / PESO (Kg)	DIMENSIONES / DIMENSIONES (mm)
01	ESTRUCTURA INVERSOR 1 / STRUTTURA INVERTER 1	1		CAF POWER AND AUTOMATION AA.51.10.0301.00	207.8	

Ed.	Descrizione	Date	Nome
D	DIMENSIONE NOTA PARTECIPIONE UNI	19-02-16	59136
A	ACTUALIZAR	2016-03-03	13632
B	MODIFICAR CAJETÍN	2016-07-14	96035

REVAMPING E402A TRENITALIA

ISO 2768-cK
DIN ISO 13920-BF

33.06 | A1 | BEASAIN | OT | Y

Edizione Trenitalia | Codice Ditta 1221

1/8

		Nome
Disegnato	-	59030
Comprovato	-	59136
Verificato	-	
Date		es/it

MONTAJE ESTRUCTURA UNION INVERSOR 1

CONSTRUCCIONES Y AUXILIAR DE FERROCARRILES, S.A. BEASAIN (GIPUZKOA)

AA.51.10.0301 | D | 1/2

LOCOMOTIVA E401

207.8 | A1 | BEASAIN | OT | Y

ISO 2768-cK
DIN ISO 13920-BF

Ed.	Descrizione	Date	Nome
	Disegnato	01/02/2016	10221
	Comprovato	01/02/2016	13632
	Verificato	01/02/2016	14422
	Date	es/it	

ESTRUCTURA INVERSOR 1

STRUTTURA INVERTER 1

CONSTRUCCIONES Y AUXILIAR DE FERROCARRILES, S.A. BEASAIN (GIPUZKOA)

B.20.76.108 | B | 1/1

Sin nuestra expresa autorización, queda terminantemente prohibida la reproducción total o parcial de este documento, así como su uso indebido y/o su entrega o comunicación a terceros. De los contenidos de este documento, en especial los de patentes, de modelos registrados y estéticos, son titulares de todos los derechos inherentes, en especial los de patentes, de modelos registrados y estéticos.

È vietato consegnare a terzi o riprodurre questo documento, utilizzarne il contenuto o renderlo comunque noto a terzi senza esplicita autorizzazione. Ogni infrazione comporta il risarcimento dei danni. Sono riservati tutti i diritti derivanti dalla concessione di brevetti per invenzioni industriali di utilità o di brevetti per modelli ornamentali.

Sin nuestra expresa autorización, queda terminantemente prohibida la reproducción total o parcial de este documento, así como su uso indebido y/o su entrega o comunicación a terceros. De los contenidos de este documento, en especial los de patentes, de modelos registrados y estéticos, son titulares de todos los derechos inherentes, en especial los de patentes, de modelos registrados y estéticos.