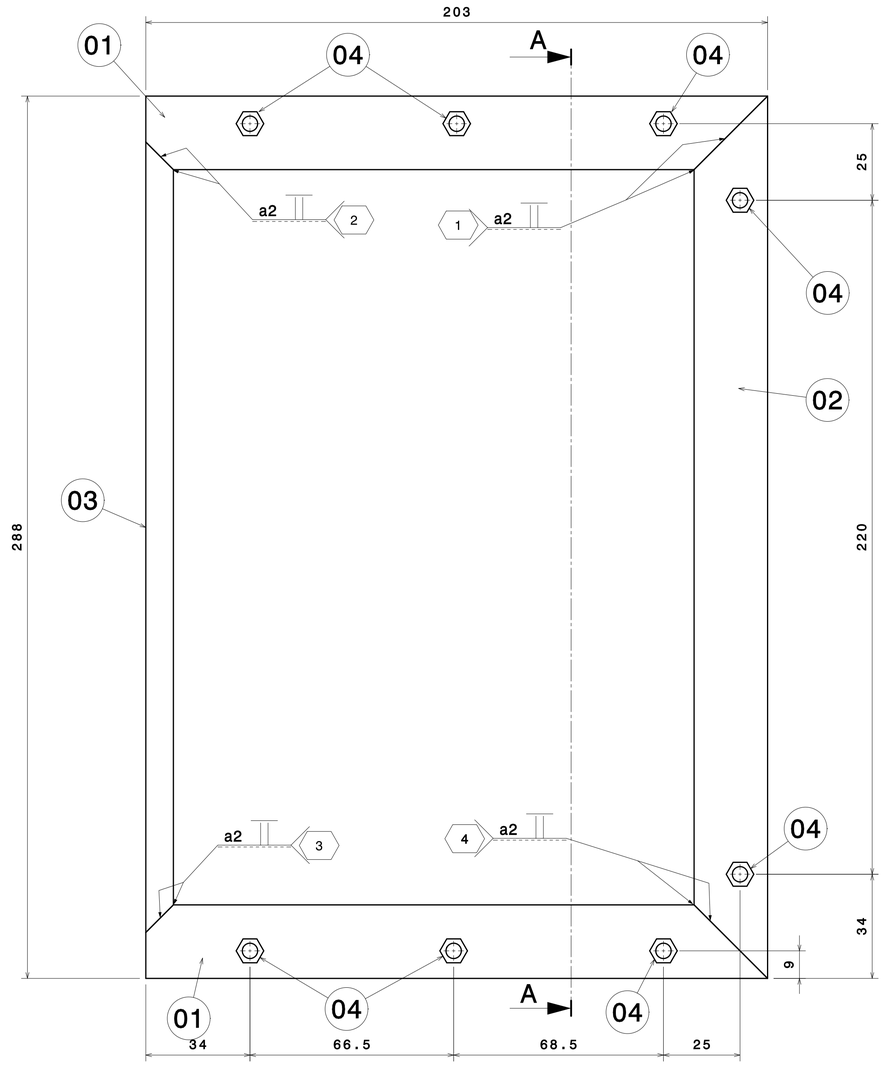

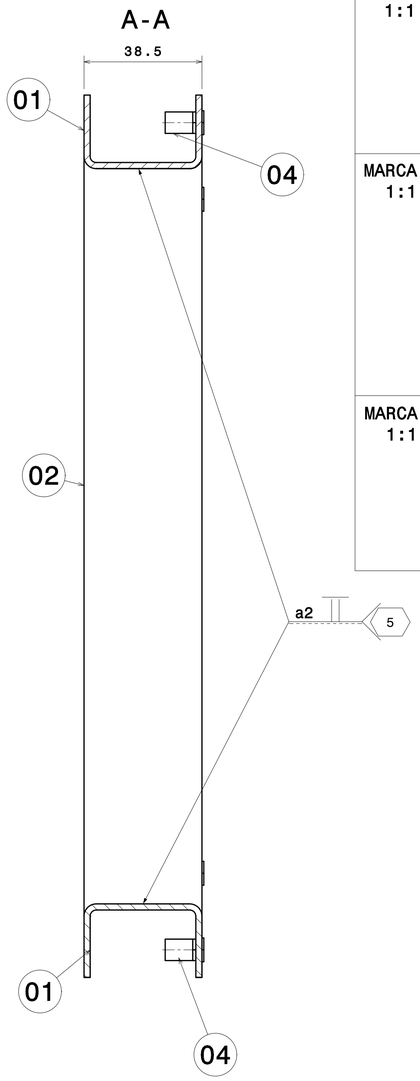

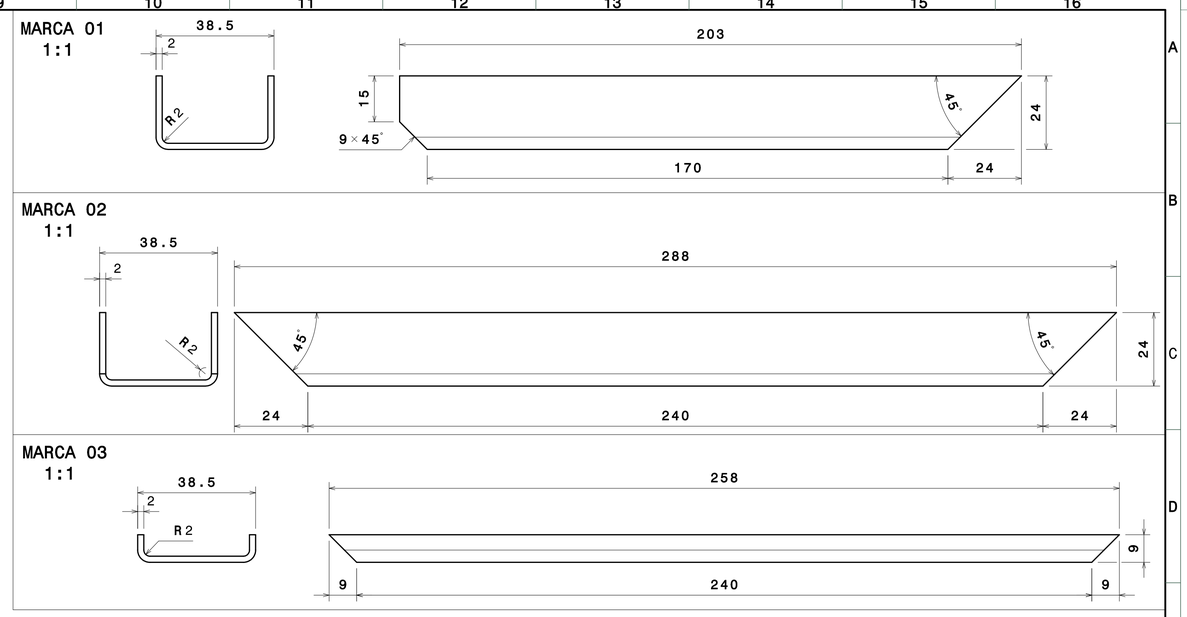

DETALLE ALOJAMIENTO MARCA 03
DETTAGLIO ALLOGGIAMENTO MARCA 03

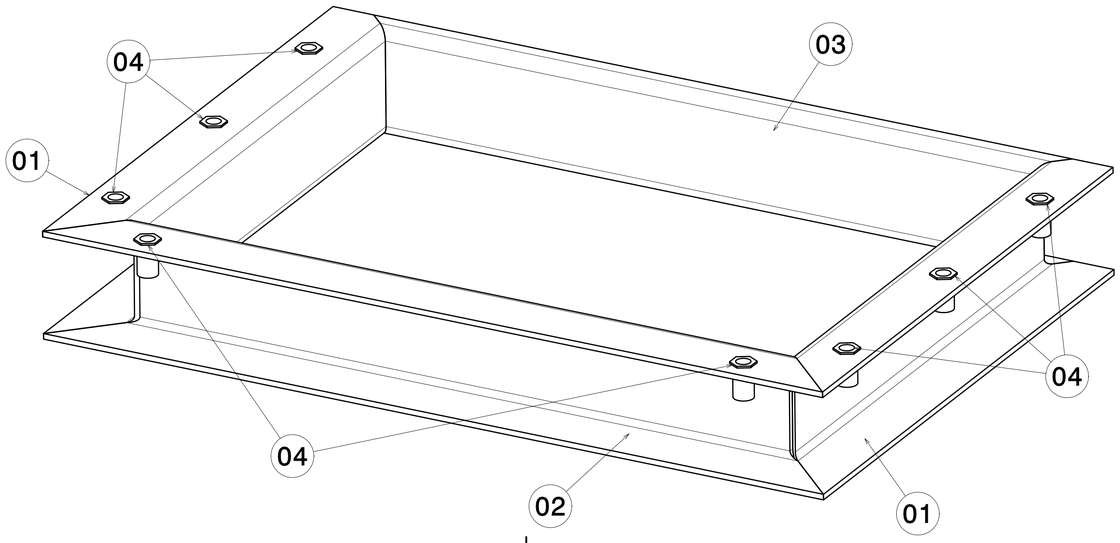

NOTA
ANTES DEL PROCESO DE PINTADO, SE PROTEGERAN LOS REMACHES Y AGUJEROS ROSCADOS Y LAS PAT.

NOTA
PRIMA DI VERNICIARE ANDRANNO PROTETTI I RIVETTI E GLI ORIFIZI FILETTATI E LE MESSE A TERRA.

-NIVEL DE CERTIFICACIÓN CL3 SEGÚN EN 15085.
-CLASE DE EJECUCIÓN DE SOLDEO SERÁ CP D SEGÚN EN 15085, EXCEPTO DONDE SE INDIQUE LO CONTRARIO.
-ESPECIFICACIÓN DE SOLDADURA SEGÚN B.20.94.340.

-LIVELLO DI CERTIFICAZIONE: CL3 COME DA EN 15085
-LA CLASSE D'ESECUZIONE SALDATURA SARA CP D COME DA EN15085, ECCETTO DOVE ALTRIMENTI INDICATO.
-SALDATURA SECONDO SPECIFICHE B.20.94.340.

ACABADO:
PINTADO S/ESPECIFICACION CAF B.20.58.020
FAMILIA, COLOR Y BRILLO S/ESPECIFICACION
CAF B.20.94.752
POSICION INT 7

FINITURA:
VERNICIATURA S/SPECIFICA CAF B.20.58.020
FAMIGLIA, COLORE E BRILLANTEZZA S/SPECIFICA
CAF B.20.94.752
POSIZIONE INT 7

NOTA
LA PIEZA TERMINADA NO PRESENTARA IRREGULARIDADES NI ARISTAS VIVAS.
TODAS ELLAS DEBERAN SER REDONDEADAS.

IL PEZZO TERMINATO NON DOVRÀ AVERE IRREGOLARITÀ NÉ SPIGOLI VIVI.
QUESTI ULTIMI DOVRANNO ESSERE ARROTONDATI.

MARCA *MARCA*	DESCRIPCIÓN *DESCRIZIONE*	CANT. *QUANT.*	CÓDIGO O NORMA *CÓDICE O NORMA*	MATERIAL O REFERENCIA *MATERIALE O REFERENZA*	PESO *PESO* (Kg)	DIMENSIONES *DIMENSIONES* (mm)
302	ESP_TEC_COLORES *ST. COLORI*	1	B.20.94.752.00		0.000	
301	ESPECIFICACION SOLDADURA *SPECIFICA DI SALDATURA*	1	B.20.94.340.00		0.000	
300	ESPECIFICACION PROCESO PINTURA *SPECIFICA VERNICIATURA*	1	B.20.58.020.00		0.000	
04	REMACHE ROSCADO HEX M5 *RIVETTO FILETTATO ESAGONALE M5*	8		RIVKLE 343 41 050 230	0.002	
03	CHAPA PLEGADA *LAMIERA PIEGATO*	1		S355 J2WP EN 10025-5	0.191	E=2 290X49
02	CHAPA PLEGADA *LAMIERA PIEGATO*	1		S355 J2WP EN 10025-5	0.319	E=2 288X80
01	CHAPA PLEGADA *LAMIERA PIEGATO*	2		S355 J2WP EN 10025-5	0.229	E=2 205X80
00	CHAPAS PLEGADAS *LAMIERE PIEGATO*	1			0.986	

LOCOMOTIVA E401			0.986	A1	BEASAIN	OT	Y
A Modificación cajetín 19/07/2016 96020	ISO 2768-cK DIN ISO 13920-BF		CAF Power & Automation		
Ed. Descrizione Date Nome					
1:1	Disegnato 25/02/2016 56158	CHAPAS PLEGADAS			
	Comprovato 26/02/2016 13586	LAMIERE PIEGATO			
	Verificato 26/02/2016 14422				
CAF CONSTRUCCIONES Y AUXILIAR DE FERROCARRILES, S.A. BEASAIN (GIPUZKOA)	Date es/it Nome	B.20.83.331	A	1/1	

Sin nuestra expresa autorización, queda terminantemente prohibida la reproducción total o parcial de este documento, así como su uso indebido y/o su exhibición o comunicación a terceros. De los proyectos, modelos, dibujos y demás documentos de carácter técnico, CAF se reserva todos los derechos inherentes, en especial los de patentes, de modelo registrados y estéticos.

È vietato consegnare a terzi o riprodurre questo documento, utilizzarne il contenuto o renderlo comunque noto a terzi senza esplicita autorizzazione. Ogni infrazione comporta il risarcimento dei danni. Tutti i diritti relativi, in particolare quelli di proprietà industriale, di brevetto e di brevetti per modelli ornamentali.