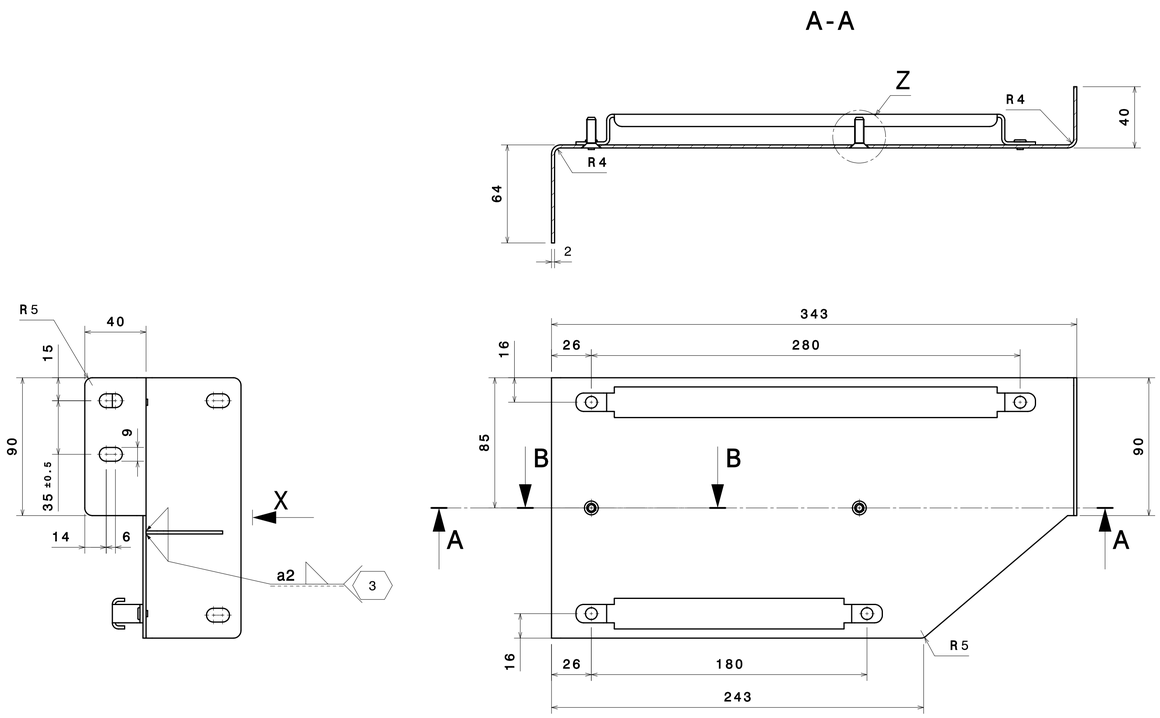

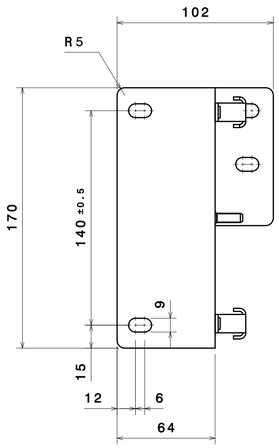

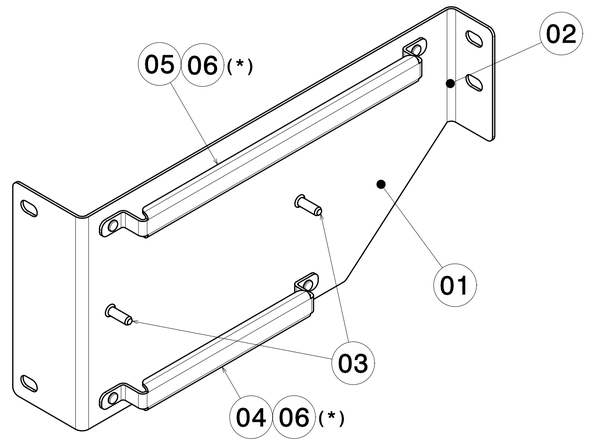

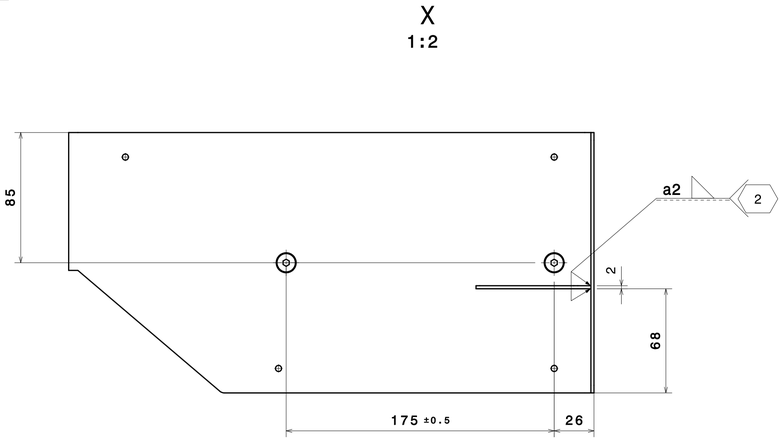

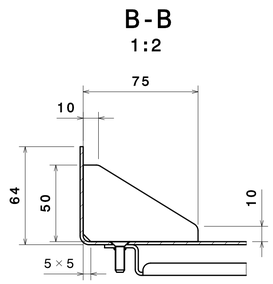

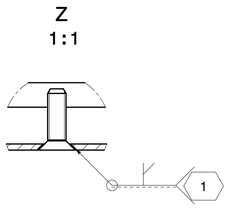

(*) TALADRAR Ø4.2 Y REMACHAR AL MONTAJE

(*) TRAPANARE Ø4.2 E FISSARE CON RIVETTI AL MONTAGGIO.

NOTA
LA PIEZA TERMINADA NO PRESENTARA IRREGULARIDADES NI ARISTAS VIVAS. TODAS ELLAS DEBERAN SER REDONDEADAS.

IL PEZZO TERMINATO NON DOVRÀ AVERE IRREGOLARITÀ NÉ SPIGOLI VIVI. QUESTI ULTIMI DOVRANNO ESSERE ARROTONDATI.

NOTA
ANTES DEL PROCESO DE PINTADO, SE PROTEGERAN LOS REMACHES Y AGUJEROS ROSCADOS Y LAS PAT.

NOTA
PRIMA DI VERNICIARE ANDRANNO PROTETTI I RIVETTI E GLI ORIFIZI FILETTATI E LE MESSE A TERRA.

-NIVEL DE CERTIFICACIÓN CL3 SEGÚN NORMA EN 15085
-CLASE DE EJECUCIÓN DE SOLDEO SERÁ CP D SEGÚN NORMA EN 15085, EXCEPTO DONDE SE DIGA LO CONTRARIO.
-ESPECIFICACIÓN D3E SOLDADURA SEGÚN B.20.94.340·

-LIVELLO DI CERTIFICAZIONE CL3 SECONDO NORMA EN 15085
-LA CLASSE DI ESECUZIONE DELLA SALDATURA SARÁ CP D SECONDO NORMA EN 15085, TRANNE DOVE INDICATO ALTRIMENTI.
-SPECIDICA DI SALDATURA SECONDO B.20.340.

ACABADO:
PINTADO S/ESPECIFICACION CAF B.20.58.020
FAMILIA, COLOR Y BRILLO S/ESPECIFICACION CAF B.20.94.752
POSICION INT 7

FINITURA:
VERNICIATURA S/SPECIFICA CAF B.20.58.020
FAMIGLIA, COLORE E BRILLANTEZZA S/SPECIFICA CAF B.20.94.752
POSIZIONE INT 7

NOTA
EL MONTAJE DEBERA CUMPLIR CON LA ESPECIFICACION CAF W.00.00087 DE PROTECCION CONTRA LA CORROSION.

NOTA
IL MONTAGGIO DOVRÁ RISPETTARE LA SPECIFICA CAF W.00.00087 SULLA PROTEZIONE CONTRO LA CORROSIONE.

MARCA / MARCA	DESCRIPCIÓN / DESCRIZIONE	CANT. / QUANT.	CÓDIGO O NORMA / CÓDICE O NORMA	MATERIAL O REFERENCIA / MATERIALE O REFERENZA	PESO / PESO (Kg)	DIMENSIONES / DIMENSIONES (mm)
303	FICHA PROTECCION CORROSION / FOGLIO DI PROTEZIONE ANTICORROSIONE	1	X.97.01210.01		0.000	
302	ESP_TEC_COLORES / ST. COLORI	1	B.20.94.752.00		0.000	
301	ESPECIFICACION SOLDADURA / SPECIFICA DI SALDATURA	1	B.20.94.340.00		0.000	
300	ESPECIFICACION PROCESO PINTURA / SPECIFICA VERNICIATURA	1	B.20.58.020.00		0.000	
06	REMACHE ABOM D4X9.5 / RIVETTO BOMBATO D4X9.5	4		AVINOX BE61-0512	0.002	
05	SOPORTE PARA CABLES / SUPPORTO CAVI	1	B.20.83.093.06		0.129	
04	SOPORTE PARA CABLES / SUPPORTO CAVI	1	B.20.83.093.03		0.028	
03	TORN ALLEN AVE M6X20 / VITE ACCECATA M6X20	2	DIN 7991	A2-70 ISO 3506 -	0.004	
02	REFUERZO / RINFORZO	1		S355 J2WP EN 10025-5	0.038	E=2 75X38
01	CHAPA PLEGADA / LAMIERA PIEGATA	1		S355 J2WP EN 10025-5	1.036	E=2 440X170
00	SOPORTE CONTACTORES / SUPPORTO CONTATTORI	1			1.251	

LOCOMOTIVA E401

ISO 2768-cK
DIN ISO 13920-BF

1.251 | A1 | BEASAIN | OT | Y

CAF Power & Automation

Ed.	Descrizione	Date	Nome
1:2	Disegnato	20/09/2017	56217
	Comprovato	17/10/2017	13586
	Verificato	17/10/2017	14422
		Date	Nome
		es/it	

CAF
CONSTRUCCIONES Y AUXILIAR DE FERROCARRILES, S.A. BEASAIN (GIPUZKOA)

SOPORTE CONTACTORES

SUPPORTO CONTATTORI

B.20.83.363

1/1

Sin nuestra expresa autorización, queda terminantemente prohibida la reproducción total o parcial de este documento, así como su uso indebido y/o su exhibición o comunicación a terceros. De los daños y perjuicios que pudieran producirse, responderá el infractor. Quedan reservados todos los derechos inherentes, en especial los de patentes, de modelos registrados y estéticos.

È vietato consegnare a terzi o riprodurre questo documento, utilizzarne il contenuto o renderlo comunque noto a terzi senza esplicita autorizzazione. Ogni infrazione comporta il risarcimento dei danni e può essere perseguita ai sensi delle leggi vigenti. Sono riservati tutti i diritti, compresi quelli derivanti dalla concessione di brevetti per invenzioni industriali di utilità o di brevetti per modelli ornamentali.