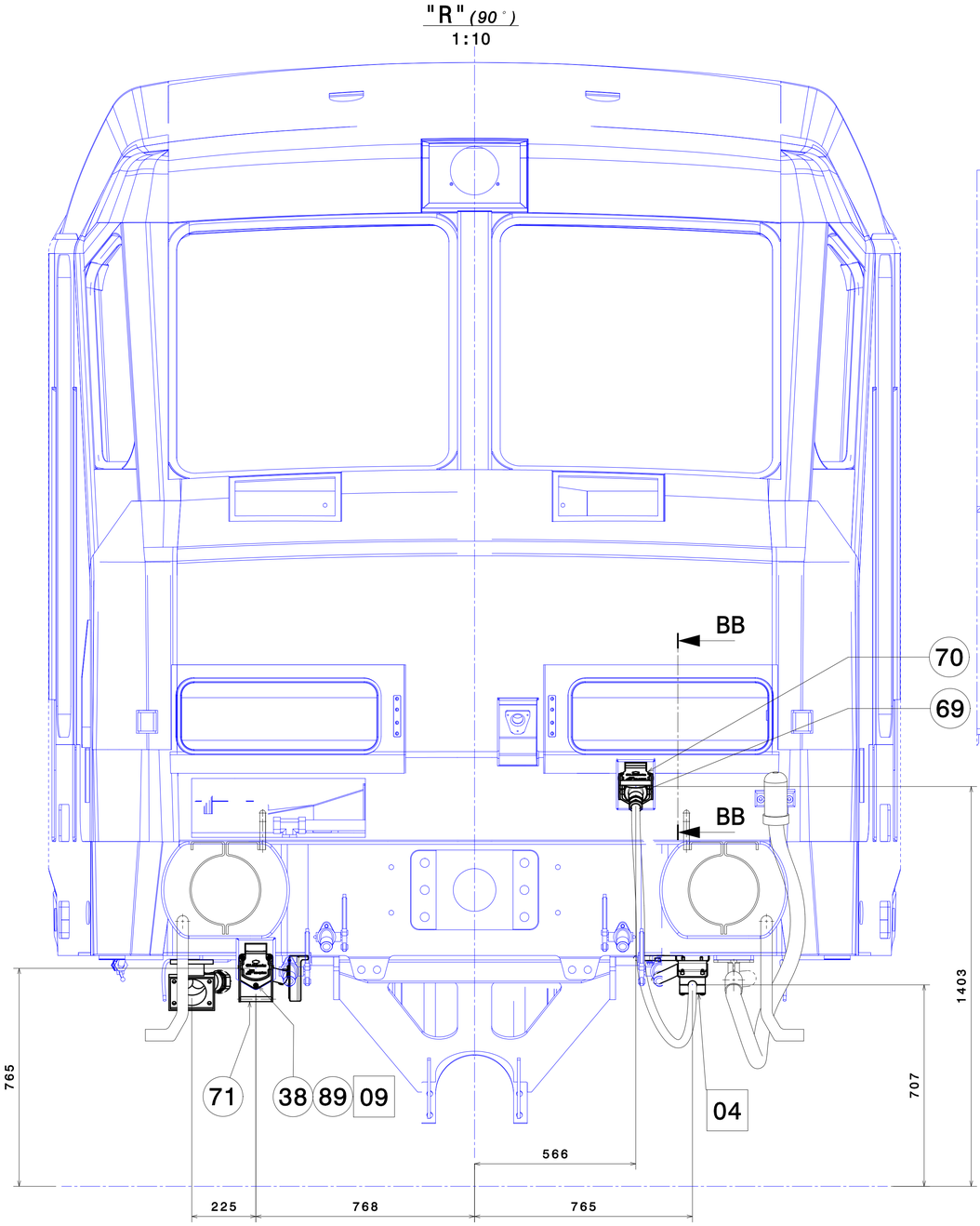

Instalación REC a cargo de Trenitalia.
Installatizione REC eseguita da Trenitalia.

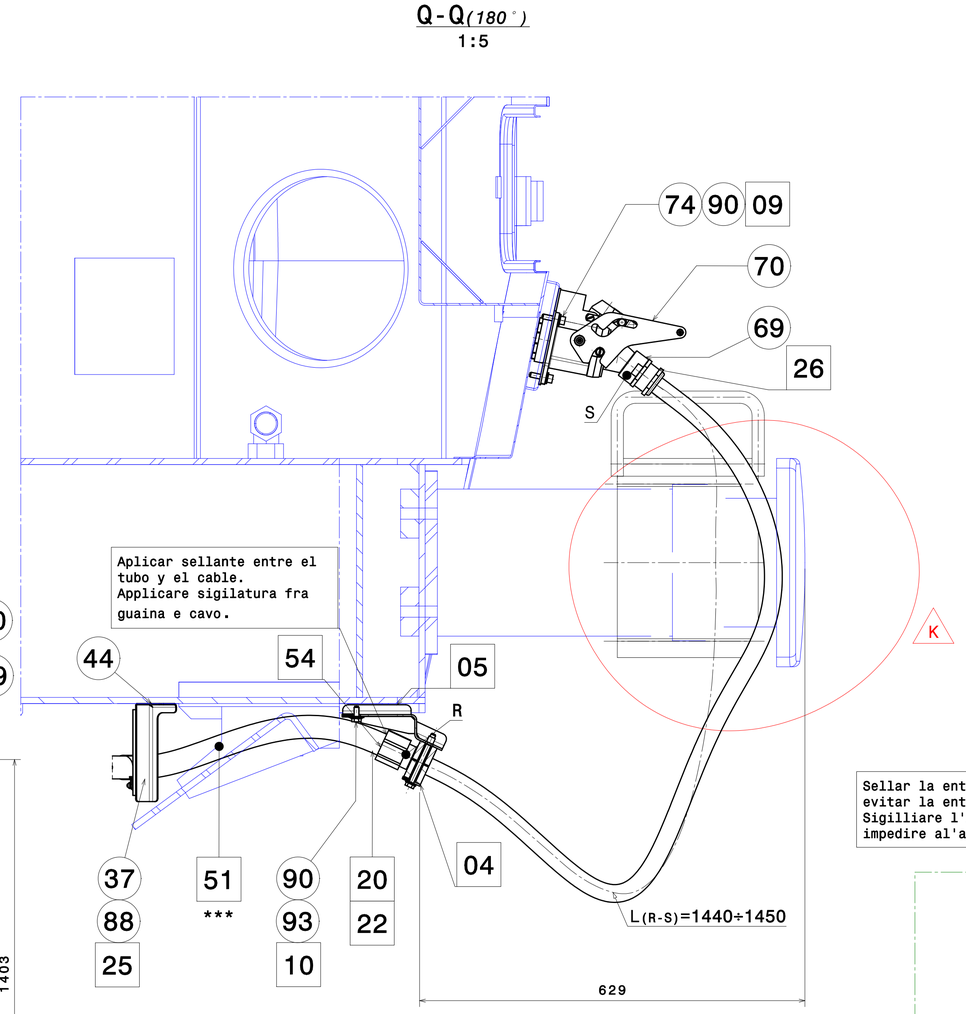

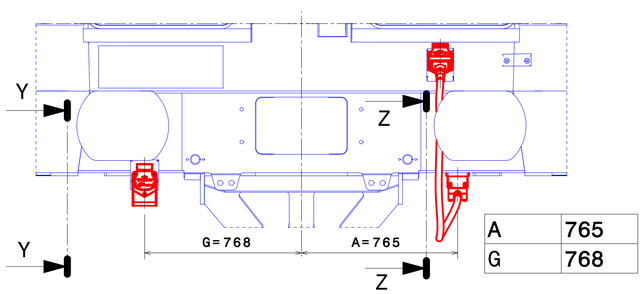

A	765
G	768

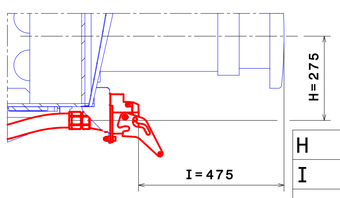

H	275
I	475
	0°

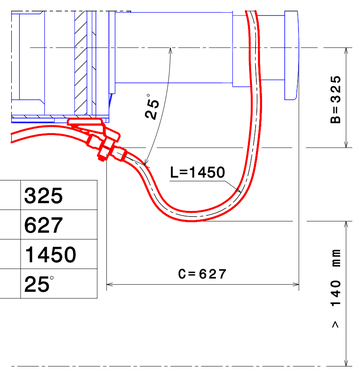

B	325
C	627
L	1450
	25°

BB-BB
1:5

Sellar la entrada de cables del conector 9 polos para evitar la entrada de agua en el faro.
Sigilliare l'ingresso dei cavi del connettore 9 poli per impedire al'acqua di entrare nel faro.

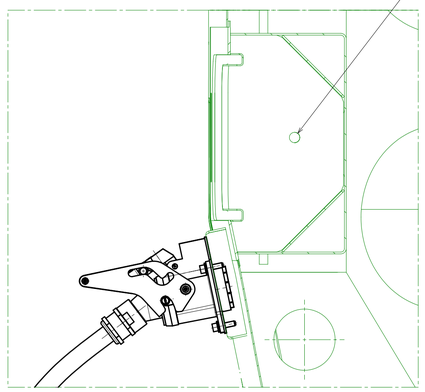

MARCA / MARCA	DESCRIPCIÓN / DESCRIZIONE	CANT. / QUANT.	CÓDIGO O NORMA / CÓDICE O NORMA	MATERIAL O REFERENCIA / MATERIALE O REFERENZA	PESO / PESO (Kg)	DIMENSIONES / DIMENSIONES (mm)

Ed.	Descrizione	Date	Nome
H	Mod.M45,M47,M69 y Ag. pegado y corte A4,A8	13/09/2016	56222
J	Mod. M69, Act. Vista, Agregar nota sellado	17/01/2017	56226
K	Modif. M.59, Modif. cantidad M.74,90. Actual. Vista	26/06/2017	56229

LOCOMOTIVA E401

ISO 2768-cK
DIN ISO 13920-BF

50.74 | A1 | BEASAIN | OT | Y

CAF Power & Automation

1:20	Disegnato	25/06/2015	56182
	Comprovato	17/07/2015	10055
	Verificato	17/07/2015	14422
		Date	Nome
	es/it		

CAF
CONSTRUCCIONES Y AUXILIAR DE FERROCARRILES, S.A. BEASAIN (GIPUZKOA)

CANALIZ.TUB. ELECT. BB. E1

TUBAZ. ELET. SOTTO TELAIO E1

B.20.84.001 | K | 9/9

Sin nuestra expresa autorización, queda terminantemente prohibida la reproducción total o parcial de este documento, así como su uso indebido y/o su entrégada o comunicación a terceros. De los documentos que contiene, sólo podrán hacerse copias para el cumplimiento de los fines inherentes a todos los derechos inherentes, en especial los de patentes, de modelos registrados y estéticos.

È vietato consegnare a terzi o riprodurre questo documento, utilizzare il contenuto o renderlo comunque noto a terzi senza esplicita autorizzazione. Ogni infrazione comporta il risarcimento dei danni. Nulla si deve dedurre dalla consegna di brevetti per invenzioni industriali di utilità o di brevetti per modelli ornamentali.