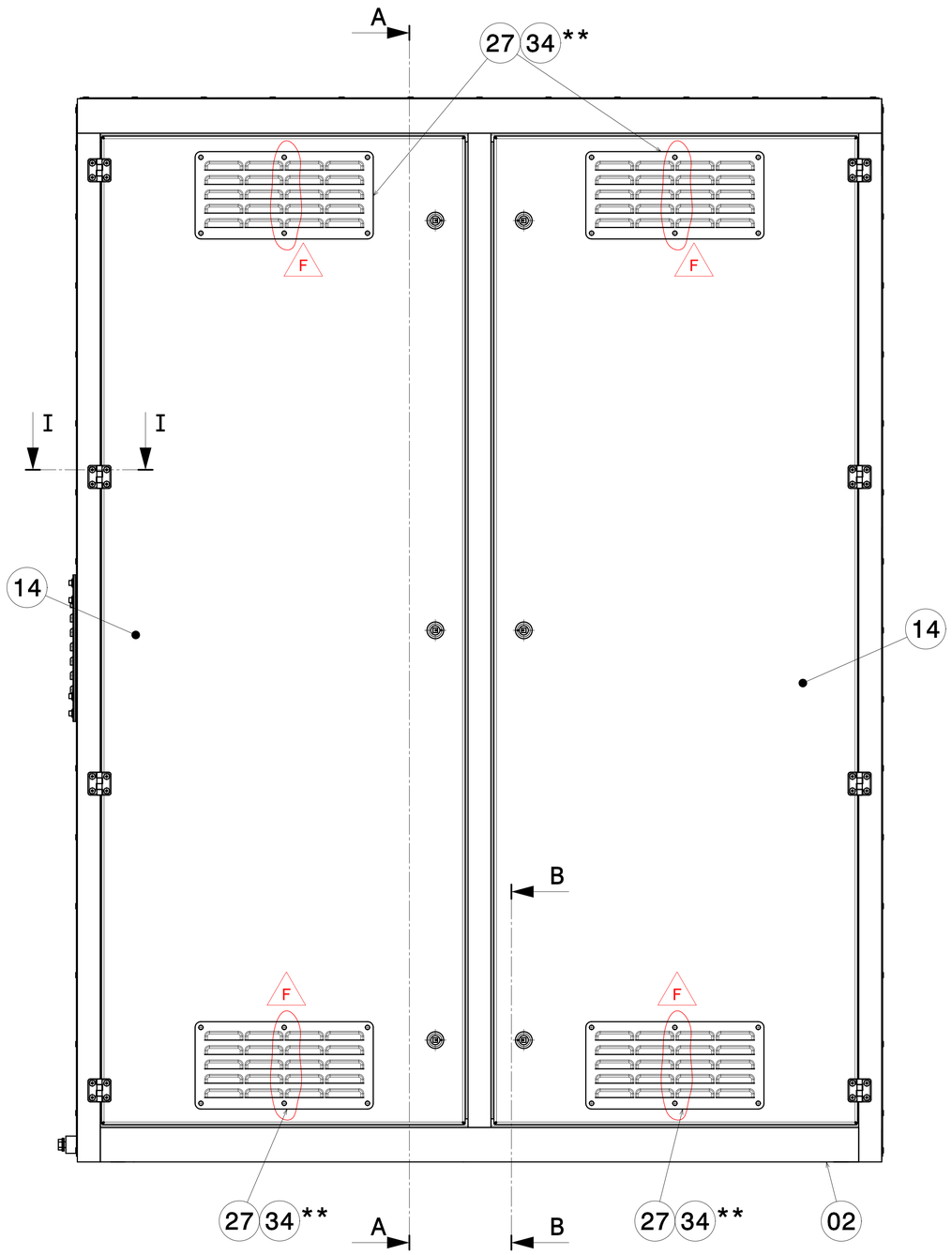

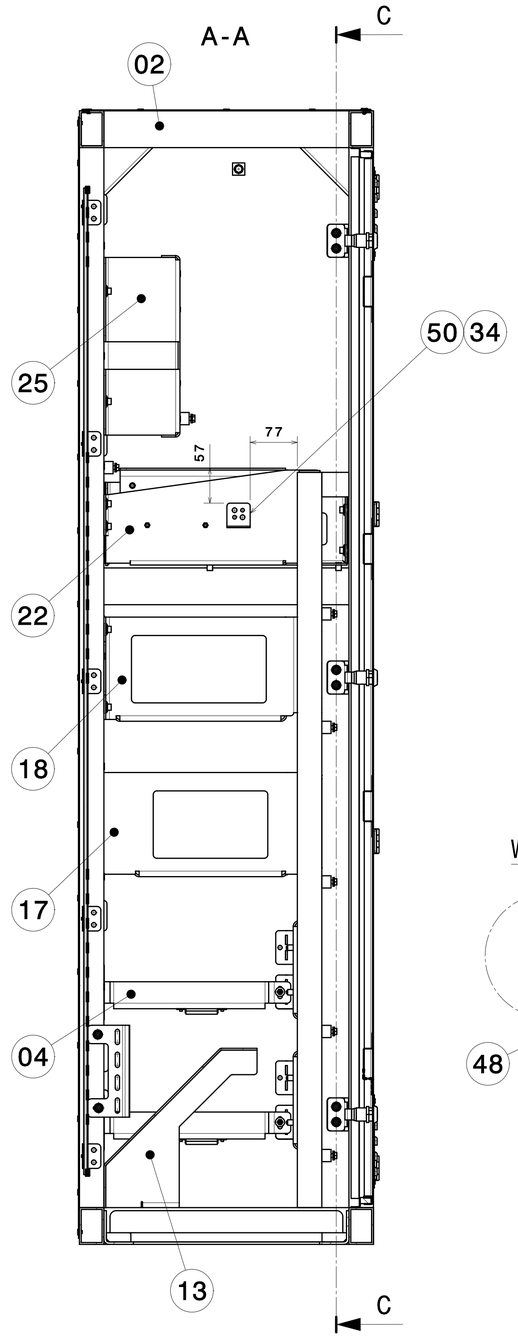

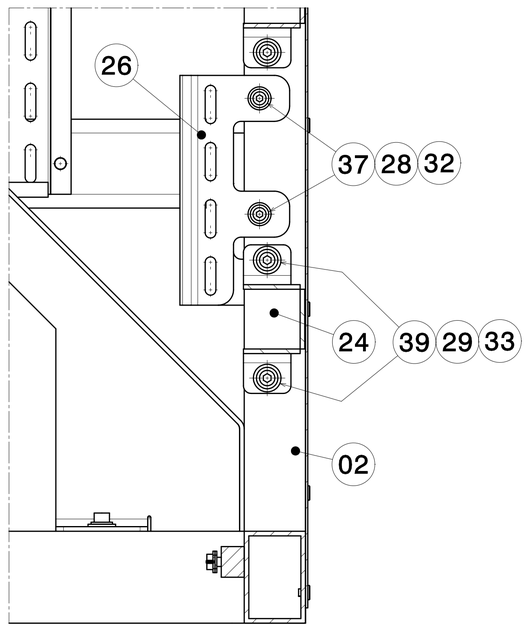

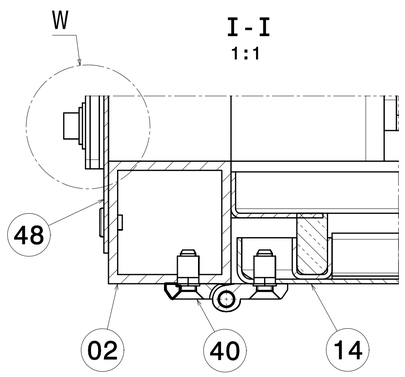

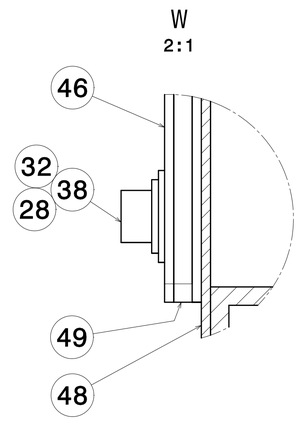

MARCA *MARCA*	DESCRIPCIÓN *DESCRIZIONE*	CANT. *QUANT.*	CÓDIGO O NORMA *CÓDICE O NORMA*	MATERIAL O REFERENCIA *MATERIALE O REFERENZA*	PESO *PESO* (Kg)	DIMENSIONES *DIMENSIONES* (mm)

REVAMPING E402A TRENITALIA

Ed.	Descrizione	Date	Nome
E	Mod. cant. M.28,32,38 Agreg. M.52, 53, 54 Eliminar M.08 y M.41	07/03/2016	56219
F	Mod. cant. M.34. Eliminar ficha pegado.	13/05/2016	56209

ISO 2768-cK
DIN ISO 13920-BF

258.5 | A1 | BEASAIN | OT | Y

CAF Power & Automation

Edizione Trenitalia: 06
Codice Ditta: 1221

1:5		Date	Nome
	Disegnato	15/07/2015	56192
	Comprovato	27/07/2015	13586
	Verificato	27/07/2015	14422
		es/it	

CAF
CONSTRUCCIONES Y AUXILIAR DE FERROCARRILES, S.A.
BEASAIN (GIPUZKOA)

ARMADURA ARMARIO

ARMATURA ARMADIO

B.20.83.016 | F | 2/4

Sin nuestra expresa autorización, queda terminantemente prohibida la reproducción total o parcial de este documento, así como su uso indebido y/o su entrega o comunicación a terceros. De los documentos que se entregan, CAF se reserva los derechos de propiedad, de explotación y los derechos inherentes, en especial los de patentes, de modelos registrados y estéticos.

È vietato consegnare a terzi o riprodurre questo documento, utilizzarne il contenuto o renderlo comunque noto a terzi senza esplicita autorizzazione. Ogni infrazione comporta il risarcimento dei danni. CAF si riserva ogni diritto di proprietà industriale, compresi quelli derivanti dalla concessione di brevetti per invenzioni industriali di utilità o di brevetti per modelli ornamentali.