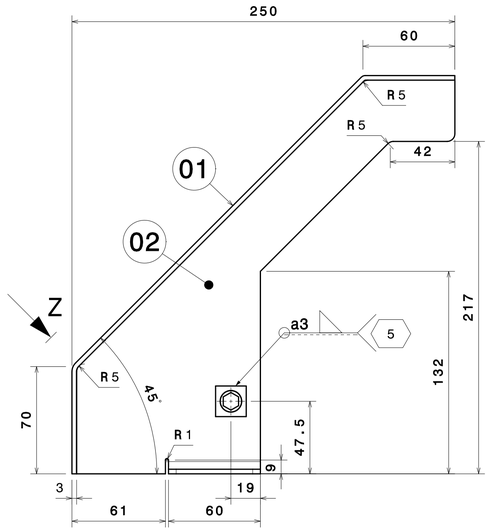


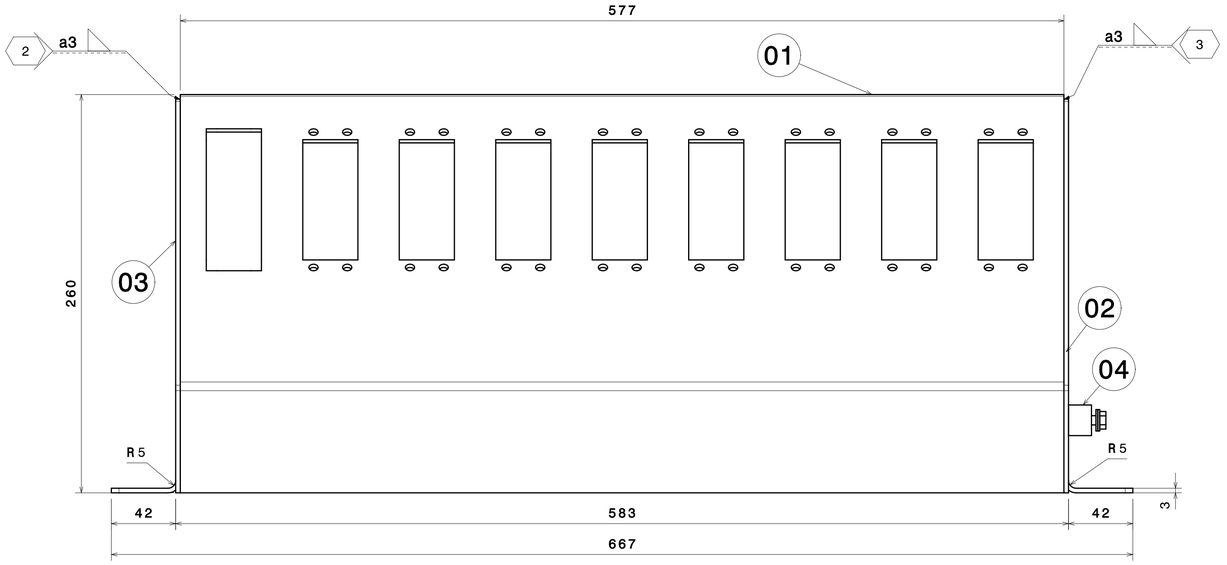


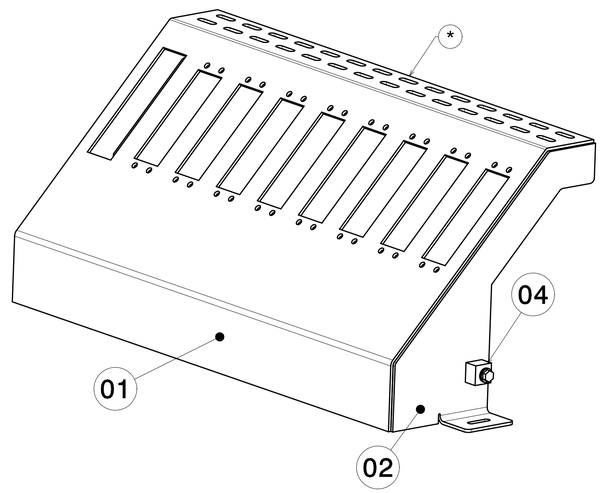


Y
1:1

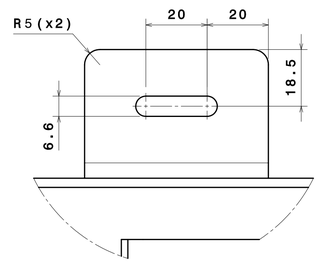


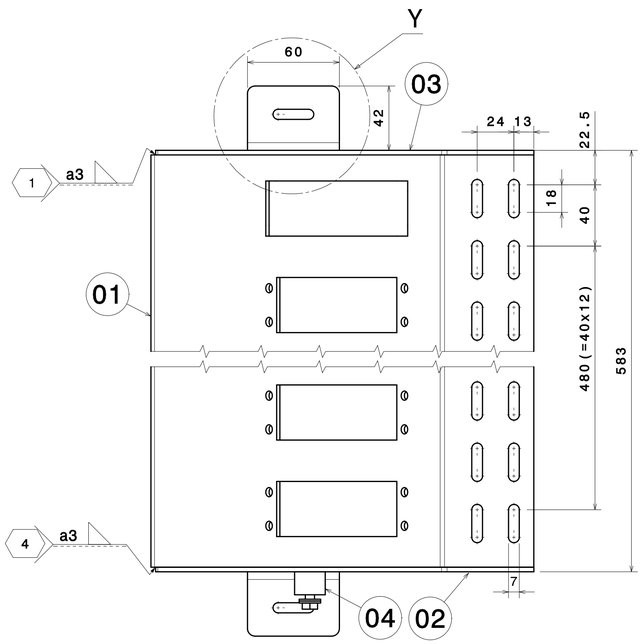


Z
1:2
(GIRADA 45°
RUOTATA 45°)

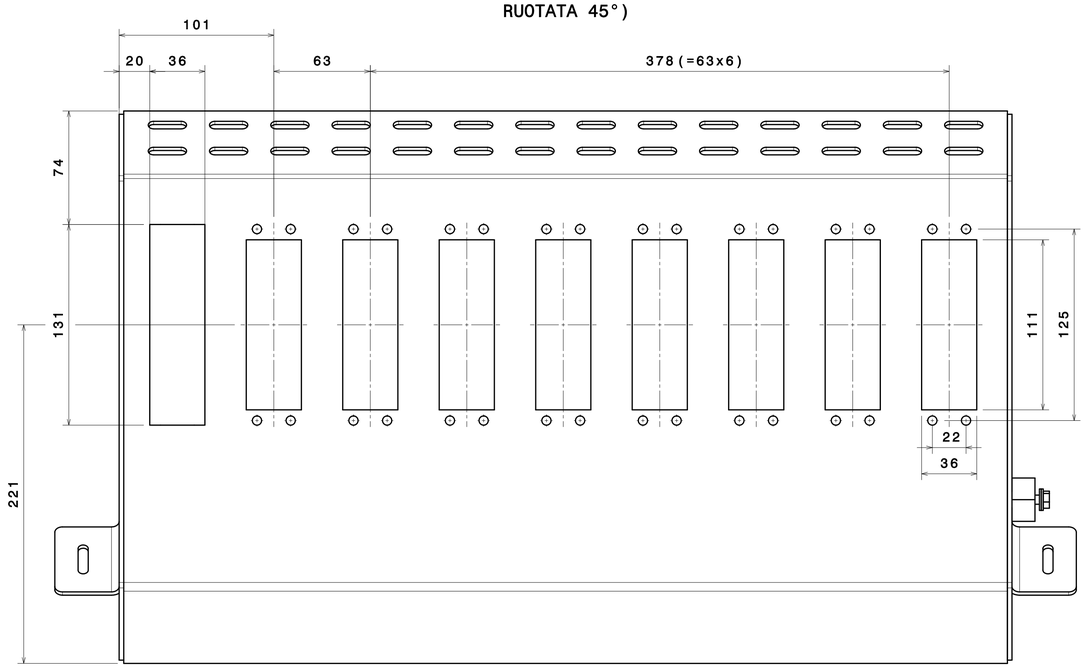


| | | | | | | |
|---|---|---|---|---|---|---|
| 302 | ESP_TEC_COLORES<br>*ST. COLORI* | 1 | B.20.94.752.00 | | 0.000 | |
| 301 | ESPECIFICACION SOLDADURA<br>*SPECIFICA DI SALDATURA* | 1 | B.20.94.340.00 | | 0.000 | |
| 300 | ESPECIFICACION PROCESO PINTURA<br>*SPECIFICA VERNICIATURA* | 1 | B.20.58.020.00 | | 0.000 | |
| 04 | MASA CUADRADA INOX. M6<br>*MASSA QUADRATO INOX. M6* | 1 | B.20.81.052.00 | | 0.046 | |
| 03 | CHAPA<br>*LAMIERA* | 1 | | S355 J2WP<br>EN 10025-5 | 0.564 | E=3<br>296X247 |
| 02 | CHAPA<br>*LAMIERA* | 1 | | S355 J2WP<br>EN 10025-5 | 0.564 | E=3<br>296X247 |
| 01 | CHAPA<br>*LAMIERA* | 1 | | S355 J2WP<br>EN 10025-5 | 4.404 | E=3<br>577X395 |
| 00 | SOPORTE CONECTOR<br>*SUPPORTO CONNETTORE* | 1 | | | 5.580 | |
| MARCA<br>*MARCA* | DESCRIPCIÓN<br>*DESCRIZIONE* | CANT.<br>*QUANT.* | CÓDIGO O NORMA<br>*CÓDICE O NORMA* | MATERIAL O REFERENCIA<br>*MATERIALE O REFERENZA* | PESO<br>*PESO*<br>(Kg) | DIMENSIONES<br>*DIMENSIONES*<br>(mm) |

(*) ZONA FIJACION CABLES, DEBE QUEDAR LIBRE DE ARISTA Y ELEMENTO CORTANTE.

(*) LA ZONA DI FISSAGGIO DEI CAVI NON DEVE AVERE BÉ SPIGOLI NÉ ELEMENTI TAGLIENTI.

ACABADO:
PINTADO AL POLVO S/ESPECIFICACION CAF B.20.58.020
FAMILIA, COLOR Y BRILLO S/ESPECIFICACION
CAF B.20.94.752
POSICION INT 11

FINITURA:
VERNICIATURA A POLVERE S/SPECIFICA CAF B.20.58.020
FAMIGLIA, COLORE E BRILLANTEZZA S/SPECIFICA
CAF B.20.94.752
POSIZIONE INT 11

NOTA
ANTES DEL PROCESO DE PINTADO, SE PROTEGERAN LOS REMACHES Y AGUJEROS ROSCADOS Y LAS PAT.

NOTA
PRIMA DI VERNICIARE ANDRANNO PROTETTI I RIVETTI E GLI ORIFIZI FILETTATI E LE MESSE A TERRA.

· Nivel de certificación CL3 según norma EN 15085
· Clase de ejecución de soldeo será CP D según norma EN 15085, excepto donde se diga lo contrario.
· Especificación de soldadura según B.20.94.340.

· livello di certificazione CL3 secondo norma EN 15085
· La classe di esecuzione della saldatura sarà CP D secondo norma EN 15085, tranne dove indicato altrimenti.
· Specifica di saldatura secondo B.20.94.340.

NOTA
LA PIEZA TERMINADA NO PRESENTARA IRREGULARIDADES NI ARISTAS VIVAS.
TODAS ELLAS DEBERAN SER REDONDEADAS.

IL PEZZO TERMINATO NON DOVRÀ AVERE IRREGOLARITÀ NÉ SPIGOLI VIVI.
QUESTI ULTIMI DOVRANNO ESSERE ARROTONDATI.

LOCOMOTIVA E401

| | | | |
|---|---|---|---|
| A | MOD. GEOMETRÍA | 16/09/2015 | 56192 |
| B | Modificación cajetín | 20/07/2016 | 96020 |

ISO 2768-cK
DIN ISO 13920-BF

5.580 | A1 | BEASAIN | OT | Y

CAF Power & Automation

| Ed. | Descrizione | Date | Nome |
|---|---|---|---|
| | | | |

| 1:2 | | | |
|---|---|---|---|
| | Disegnato | 22/05/2015 | 56192 |
| | Comprovato | 24/07/2015 | 13586 |
| | Verificato | 24/07/2015 | 14422 |
| | | Date | Nome |
| | | es/it | |

CAF
CONSTRUCCIONES Y AUXILIAR DE FERROCARRILES, S.A.
BEASAIN (GIPUZKOA)

SOPORTE CONECTOR
SUPPORTO CONNETTORE

B.20.83.141 | B | 1/1

Sin nuestra expresa autorización, queda terminantemente prohibida la reproducción total o parcial de este documento, así como su uso indebido y/o su utilización o comunicación a terceros. De los diseños, planos, modelos, etc. que contiene, se hace responsable el autor del proyecto, quien manifiesta tener los derechos inherentes, en especial los de patentes, de modelo registrados y estéticos.

È vietato consegnare a terzi o riprodurre questo documento, utilizzare il contenuto o renderlo comunque noto a terzi senza esplicita autorizzazione. Ogni informazione contenuta (il riferimento dei disegni, il loro aspetto estetico, ecc.) è proprietà della concessione di brevetti per invenzioni industriali di utilità o di brevetti per modelli ornamentali.