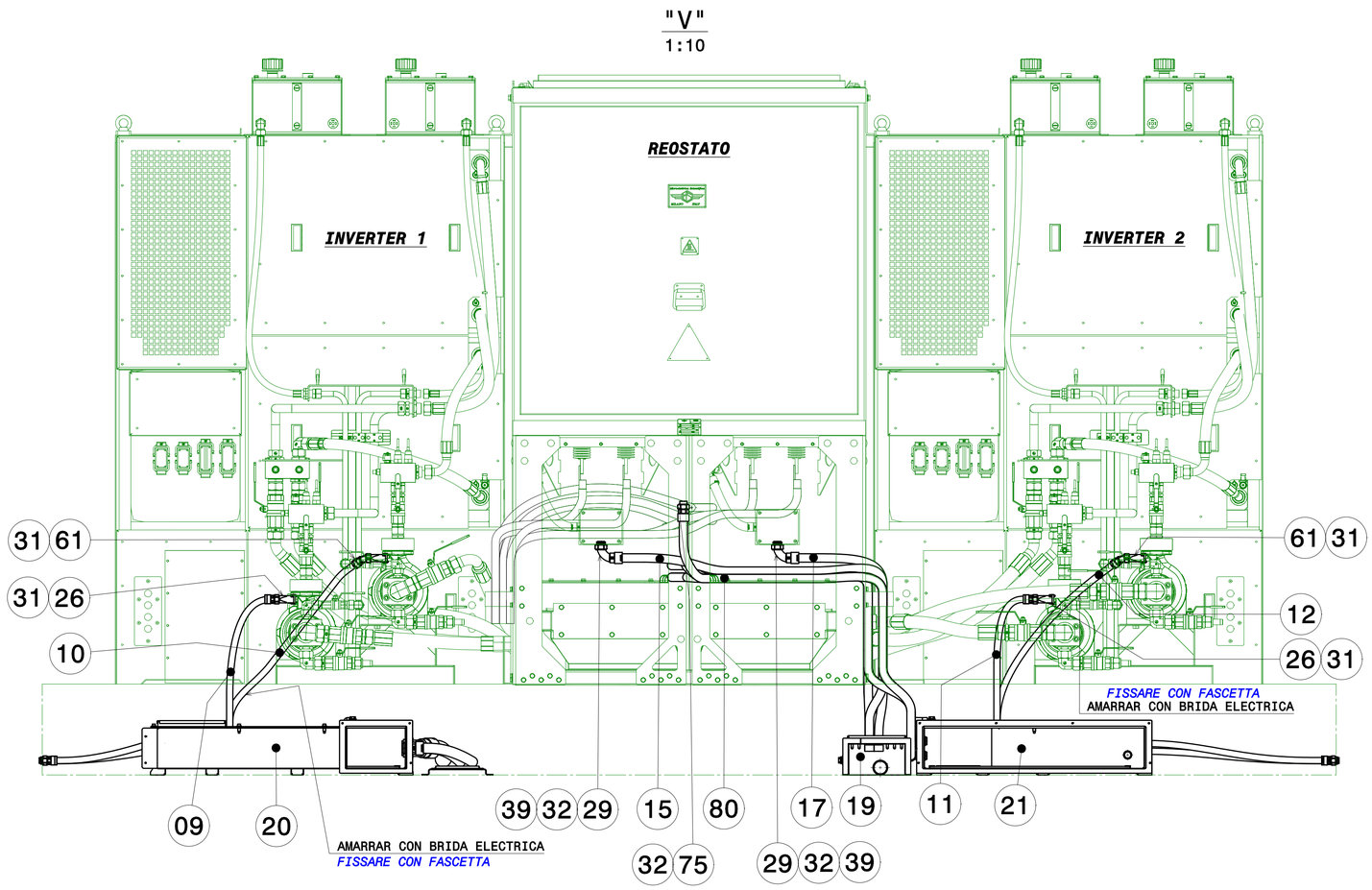

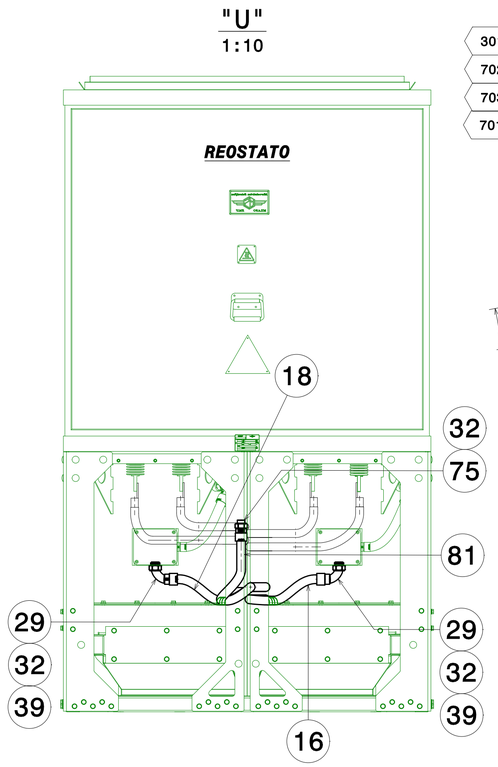

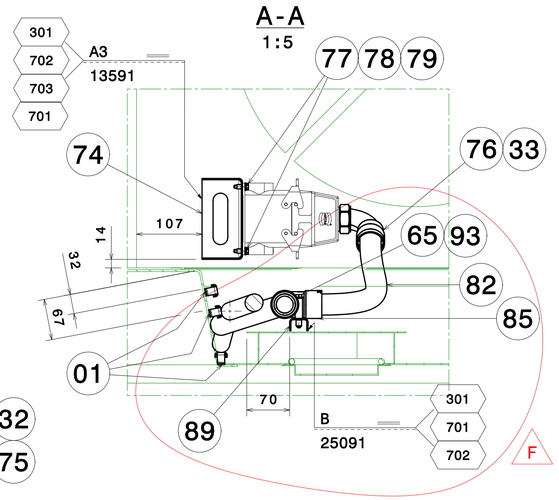

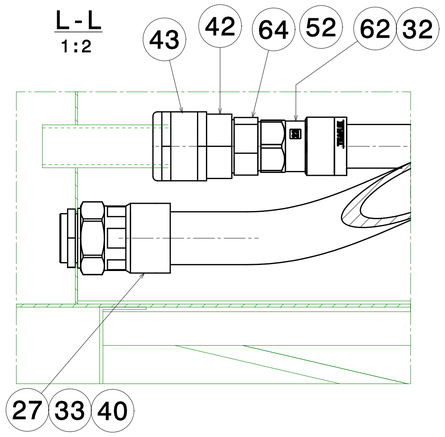

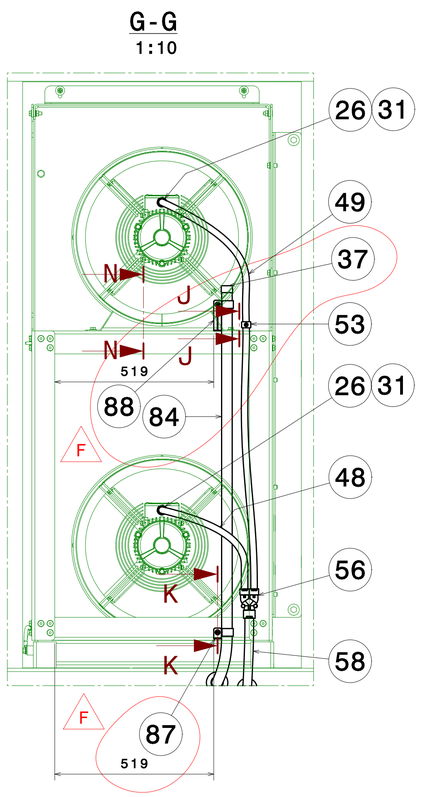

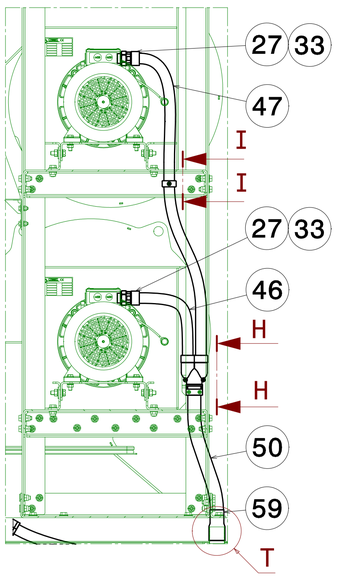

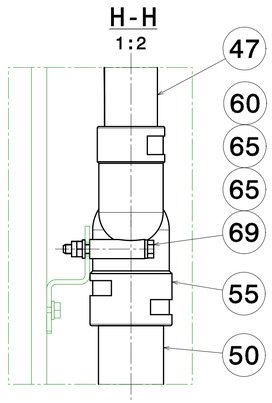

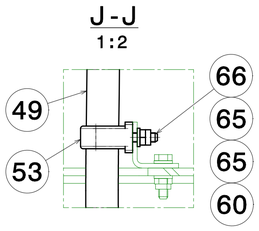

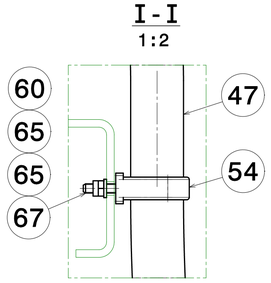

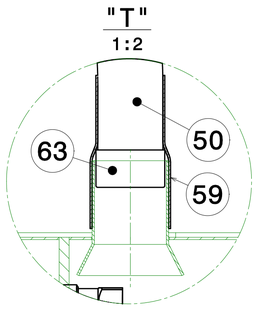

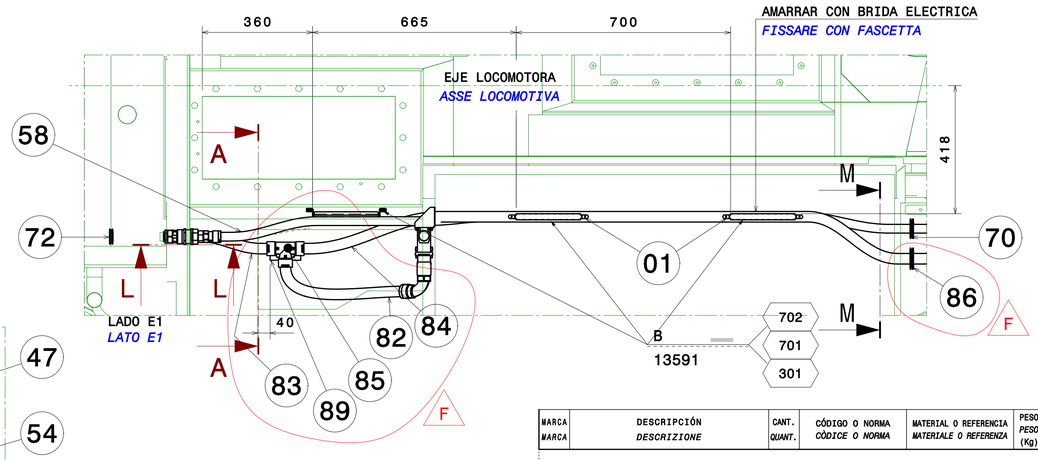

MARCA / MARCA	DESCRIPCIÓN / DESCRIZIONE	CANT. / QUANT.	CÓDIGO O NORMA / CÓDICE O NORMA	MATERIAL O REFERENCIA / MATERIALE O REFERENZA	PESO / PESO (Kg)	DIMENSIONES / DIMENSIONES (mm)

LOCOMOTIVA E401

Ed.	Descrizione	Date	Nome
D	Elim marcas 13,14,28. Agreg marcas 80,81. Mod cant marcas 26, 29,31,32,38,39,75.	03/03/2016	56182
E	Modificación cajetín	12/07/2016	98020
F	Elim.M.71 y 73.Modif. cant.M.65.Agreg.M.82 a 94.Agreg. M.37 y M4	12/12/2017	56099

ISO 2768-cK
DIN ISO 13920-BF

40.65 | A1 | BEASAIN | OT | Y

CAF Power & Automation

1:20		Date	Nome
	Disegnato	21/07/2015	56097
	Comprovato	21/07/2015	10055
	Verificato	21/07/2015	14422
		es/it	

CAF
CONSTRUCCIONES Y AUXILIAR DE FERROCARRILES, S.A.
BEASAIN (GIPUZKOA)

CANALIZACION SALA BT-MT

CANALINE BT-MT SALA

B.20.84.005 | F | 3/3

Sin nuestra expresa autorización, queda terminantemente prohibida la reproducción total o parcial de este documento, así como su uso indebido y/o su exhibición o comunicación a terceros. De los daños y perjuicios ocasionados a CAF como consecuencia de cualquier infracción de los derechos mencionados, en especial los de patentes, de modelos registrados y estéticos.

È vietato consegnare a terzi o riprodurre questo documento, utilizzarne il contenuto o renderlo comunque noto a terzi senza esplicita autorizzazione. Ogni infrazione comporta il risarcimento dei danni. Sono riservati i diritti di brevetto, di modello registrato e di disegno industriali di utilità o di brevetti per modelli ornamentali.