MARCA 01

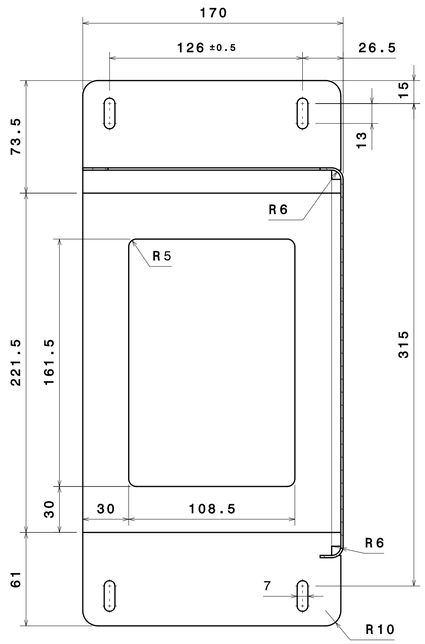

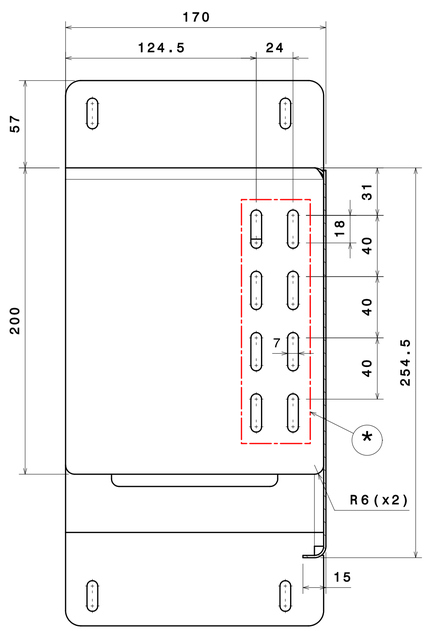

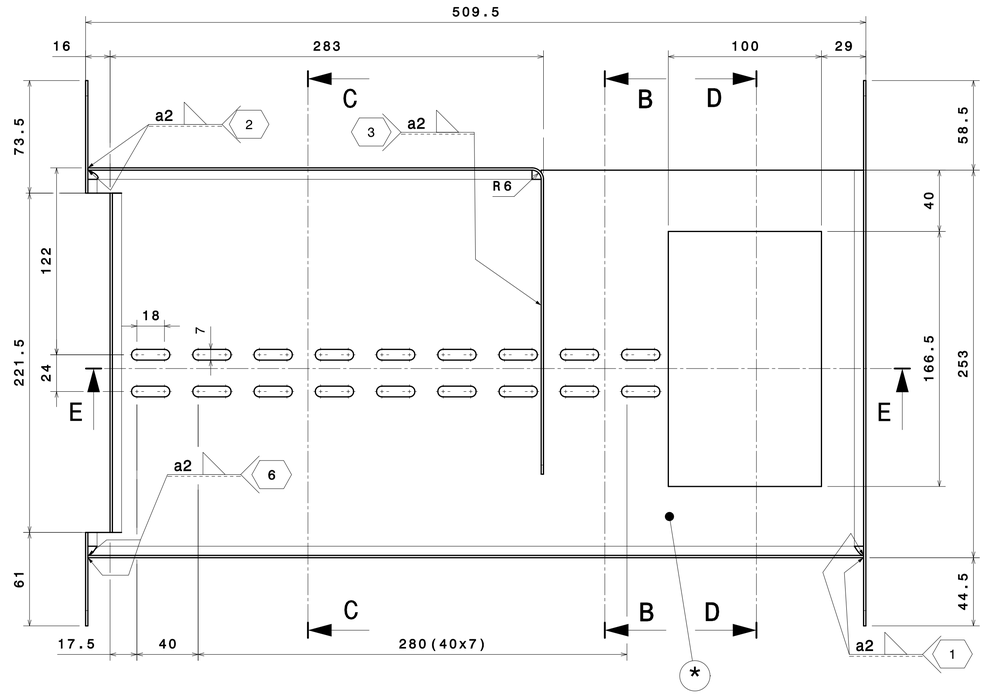

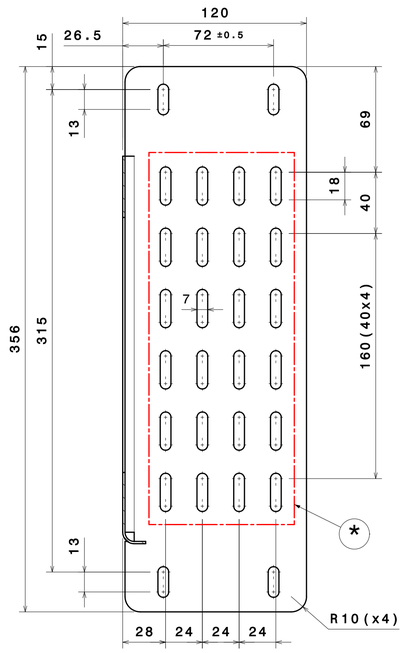

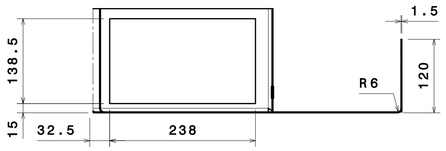

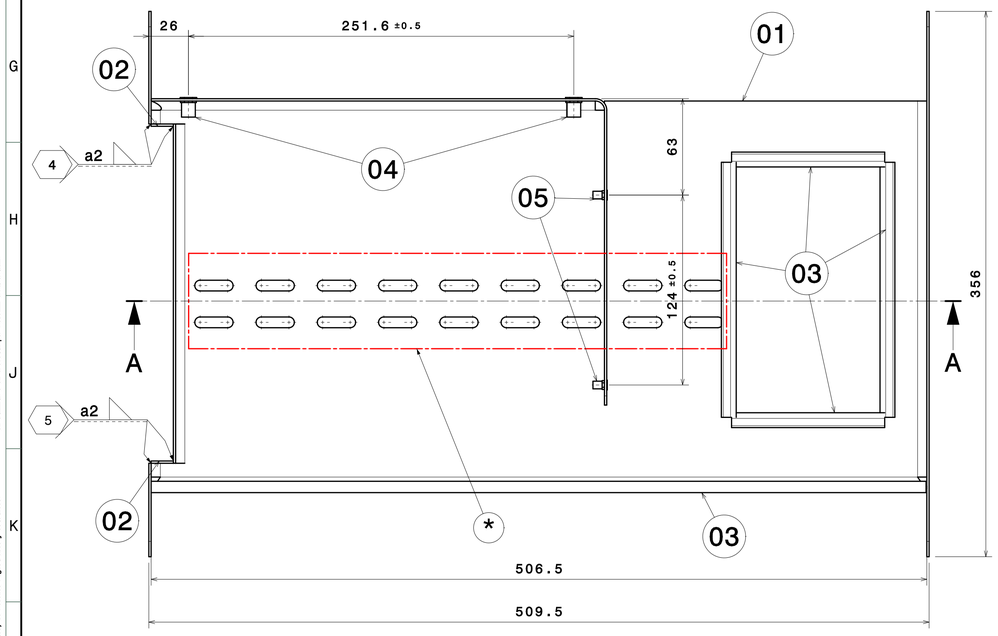

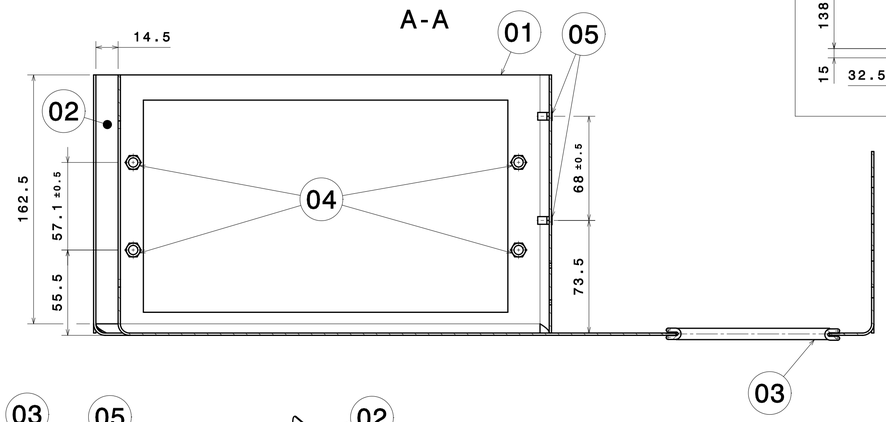

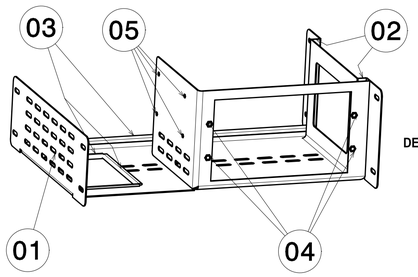

DETALLE ALOJAMIENTO MARCA 05
DETTAGLIO ALLOGGIAMENTO MARCA 05

DETALLE ALOJAMIENTO MARCA 04
DETTAGLIO ALLOGGIAMENTO MARCA 04

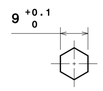

MARCA MARCA	DESCRIPCIÓN DESCRIZIONE	CANT. QUANT.	CÓDIGO O NORMA CÓDICE O NORMA	MATERIAL O REFERENCIA MATERIALE O REFERENZA	PESO PESO (Kg)	DIMENSIONES DIMENSIONES (mm)
303	FICHA PROTECCION CORROSION FOGLIO DI PROTEZIONE ANTICORROSIONE	1	X.97.02110.01		0.000	
302	ESP_TEC_COLORES ST. COLORI	1	B.20.94.752.00		0.000	
301	ESPECIFICACION SOLDADURA SPECIFICA DI SALDATURA	1	B.20.94.340.00		0.000	
300	ESPECIFICACION PROCESO PINTURA SPECIFICA VERNICIATURA	1	B.20.58.020.00		0.000	
05	RENACHE ROSCADO HEX M3 RIVETTO FILETTATO ESAGONALE M3	4		FIXOR ETFM/L M03	0.002	
04	RENACHE ROSCADO HEX M6 RIVETTO FILETTATO ESAGONALE M6	4		RIVKLE 343 48 060 025	0.004	
03	PERFIL PROTECTOR HAPPICH PROFILO PROTETTORE HAPPICH	1		HAPPICH REF. 461 0117	0.000	L=906
02	REFUERZO CHAPA PLEGADA RINFORZO FOGLIO RIPIEGATO	2		S355 J2WP EN 10025-5	0.027	E=1.5 163X15
01	CHAPA PLEGADA FOGLIO RIPIEGATO	1		S355 J2WP EN 10025-5	2.839	E=1.5 791X465
00	CONJUNTO SOPORTE INSIEME APOGGIO	1			2.918	

(*) ZONA FIJACION CABLES, DEBE QUEDAR LIBRE DE ARISTA Y ELEMENTO CORTANTE.

(*) LA ZONA DI FISSAGGIO DEI CAVI NON DEVE AVERE BÉ SPIGOLI NÉ ELEMENTI TAGLIENTI.

ACABADO:
PINTADO S/ESPECIFICACION CAF B.20.58.020
FAMILIA, COLOR Y BRILLO S/ESPECIFICACION CAF B.20.94.752
POSICION INT 4

FINITURA:
VERNICIATURA S/SPECIFICA CAF B.20.58.020
FAMIGLIA, COLORE E BRILLANTEZZA S/SPECIFICA CAF B.20.94.752
POSIZIONE INT 4

NOTA
EL MONTAJE DEBERA CUMPLIR CON LA ESPECIFICACION CAF W.00.00087 DE PROTECCION CONTRA LA CORROSION.

NOTA
IL MONTAGGIO DOVRÁ RISPETTARE LA SPECIFICA CAF W.00.00087 SULLA PROTEZIONE CONTRO LA CORROSIONE.

· Nivel de certificación CL3 según norma EN 15085
· Clase de ejecución de soldeo será CP D según norma EN 15085, excepto donde se diga lo contrario.
· Especificación de soldadura según B.20.94.340.

· livello di certificazione CL3 secondo norma EN 15085
· La classe di esecuzione della saldatura sará CP D secondo norma EN 15085, tranne dove indicato altrimenti.
· Specifica di saldatura secondo B.20.94.340.

NOTA
LA PIEZA TERMINADA NO PRESENTARA IRREGULARIDADES NI ARISTAS VIVAS. TODAS ELLAS DEBERAN SER REDONDEADAS.

IL PEZZO TERMINATO NON DOVRÀ AVERE IRREGOLARITÀ NÉ SPIGOLI VIVI. QUESTI ULTIMI DOVRANNO ESSERE ARROTONDATI.

NOTA: Por tratarse de conducción eléctrica, la zona indicada como cara de apoyo de cables estará libre de cualquier imperfección o arista que pueda causar daño a los cables.

NOTA: Essendo una conduzione elettrica, l'area indicita come lato di sostegno di cavi deve essere esenta da imperfezioni o bordi che potrebbero danneggiare i cavi.

Ed.	Descrizione	Date	Nome
A	Modificar cajetín	19/07/2016	98020

LOCOMOTIVA E401

ISO 2768-cK
DIN ISO 13920-BF

2.918	A1	BEASAIN	OT

Power & Automation

1:2	Disegnato	30/06/2015	56190
	Comprovato	22/07/2015	13586
	Verificato	22/07/2015	14422
	Date		Nome
	es/it		

CONSTRUCCIONES Y AUXILIAR DE FERROCARRILES, S.A. BEASAIN (GIPUZKOA)

CONJUNTO SOPORTE

INSIEME APOGGIO

B.20.83.162 | A | 1/1

Sin nuestra expresa autorización, queda terminantemente prohibida la reproducción total o parcial de este documento, así como su uso indebido y/o su exhibición o comunicación a terceros, de las características del mismo o de su contenido, por cualquier medio o procedimiento, incluyendo todos los derechos inherentes, en especial los de patentes, de modelos registrados y estéticos.

È vietato consegnare a terzi o riprodurre questo documento, utilizzarne il contenuto o renderlo comunque noto a terzi, senza esplicita autorizzazione. Ogni infrazione comporta il risarcimento dei danni subiti. Sono riservati tutti i diritti inerenti dalla concessione di brevetti per invenzione industriali di utilità o di brevetti per modelli ornamentali.