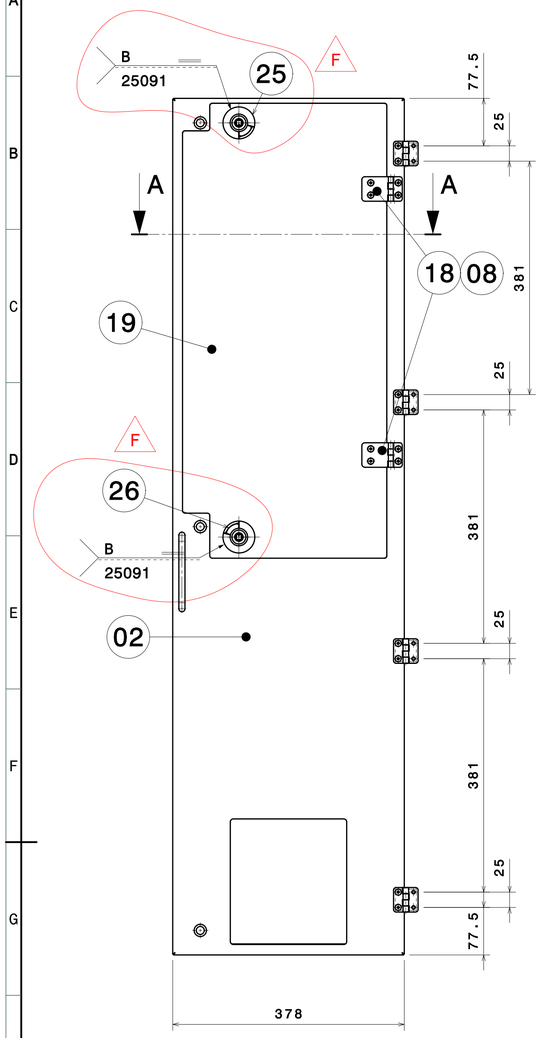

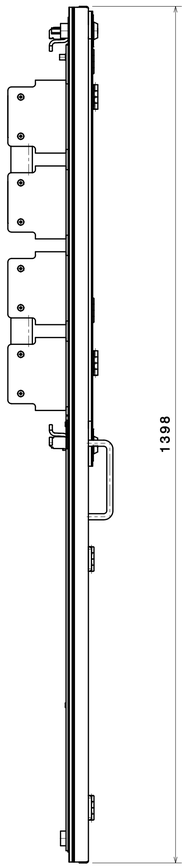

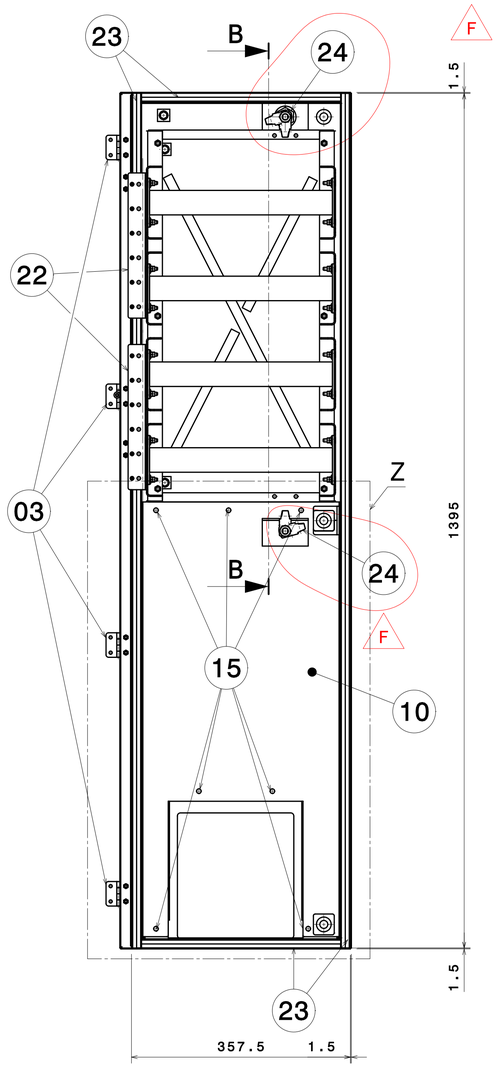

B-B
1:2

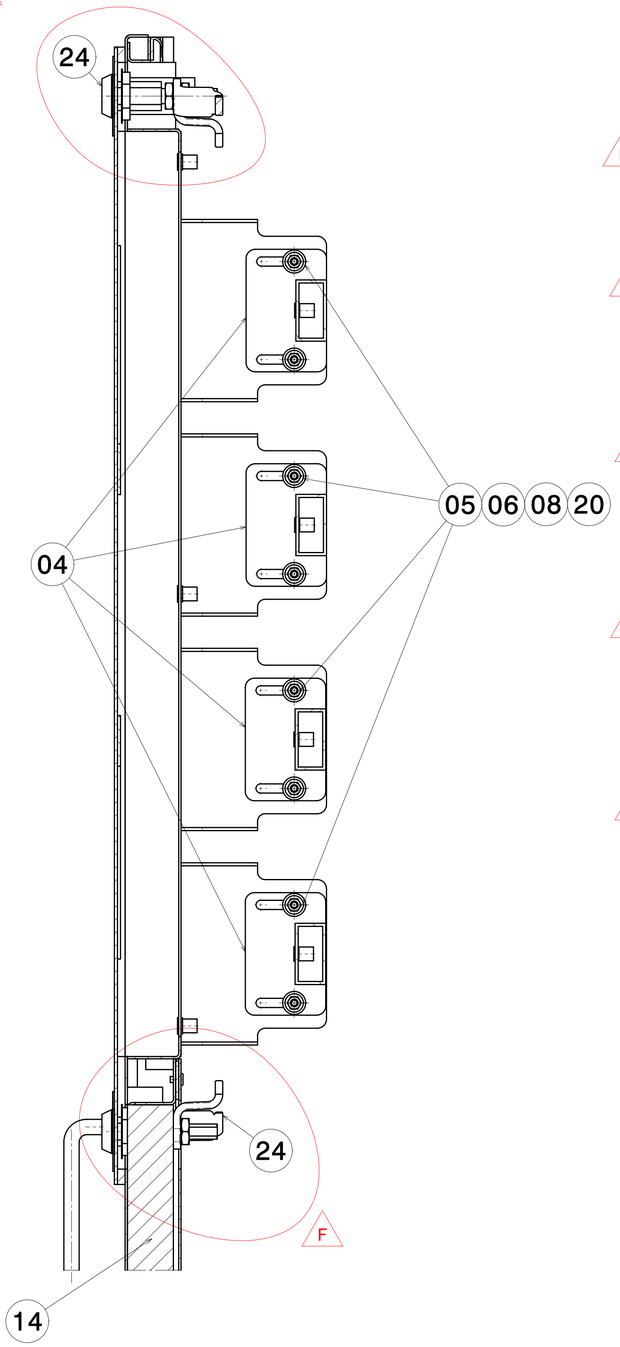

A-A
1:2

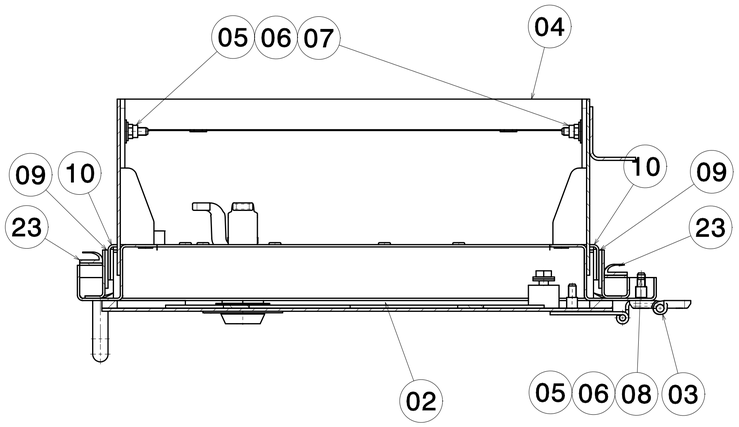

NOTA
EL MONTAJE DEBERA CUMPLIR CON LA ESPECIFICACION
CAF W.00.00087 DE PROTECCION CONTRA LA CORROSION.

NOTA
IL MONTAGGIO DOVRÁ RISPETTARE LA SPECIFICA
CAF W.00.00087 SULLA PROTEZIONE CONTRO LA CORROSIONE.

PARES DE APRIETE
- UNIONES ATORNILLADAS S/ESPECIFICACION CAF W.00.00084

PARES DE APRIETE
- GIUNZIONI BULLONATE S/SPECIFICA CAF W.00.00084

700	ADHESIVO *ADESIVO*	2		LOCTITE 454	0.000		
301	FICHA DE PEGADO *SCHEDA DI INCOLLATE*	2	X.97.70880.01		0.000		F
300	FICHA PROTECCION CORROSION *FOGLIO DI PROTEZIONE ANTICORROSIONE*	1	X.97.01210.01		0.000		
26	ETIQUETA *ETICHETTA*	1	B.20.83.312.02		0.004		
25	ETIQUETA *ETICHETTA*	1	B.20.83.312.01		0.004		F
24	CIERRE SOUTHCO *SERRATURA SOUTHCO*	2		SOUTHCO E3-111-10	0.106		
23	JUNTA CORTAFUEGOS *GUARNIZIONE ANTIFUOCO*	1		FLEXIODICE EF GW 15*2 SA	0.139	L=3440 15X2	
22	SOPORTE *SUPPORTO*	2	B.20.83.229.01		0.198		
							F
20	TUERCA AUTOB.RANURADA M5 *DADO AUTOB. SCANALATO M5*	16	X.90.00632.03		0.002		
19	CJTO PUERTA *INSIEME PORTA*	1	B.20.83.267.00		4.319		
18	BISAGRA *CERNIERA*	2	B.20.83.264.00		1.302		
							F
15	RENACHE ABOM D4X12.5 *RIVETTO BOMBATO D4X12.5*	7		AVINOX BE61-0516	0.002		
14	RELLENO CORTAFUEGO *RIPIENO SPARTIFUOCO*	1	B.20.83.256.07		1.246		
13	RELLENO CORTAFUEGO *RIPIENO SPARTIFUOCO*	1	B.20.83.256.06		0.109		
							F
11	RELLENO CORTAFUEGO *RIPIENO SPARTIFUOCO*	1	B.20.83.256.03		0.073		
10	CONJUNTO TAPA *INSIEME COPERCHIO*	1	B.20.83.251.00		2.702		
09	PAPEL CERAMICO 25MM *STRISCIA NASTRO ADESIVO 1 LATE 25MM*	1		SUPERWOOL SA	0.000	L=2380	
08	TORN ALLEN AVE M5X20 *VITE ACCECATA M5X20*	33	DIN 7991	A2-70 ISO 3506 -	0.003		
06	ARANDELA PLANA 5 *RONDELLA PIANA 5*	16	ISO 7093	160 HV - A2	0.001		
05	ARAND CONTACT MED M5 *RONDELLA CONTATTO MED M5*	16	X.55.00804.04	NOMEL 55.05.05.83	0.001		
04	SOPORTE MAGNETOTERMICOS *SUPPORTO CIRCUITI MAGNETICI*	4	B.20.83.227.00		0.712		
03	BISAGRA *CERNIERA*	4		S355 J2WP EN 10025-5	0.059		
02	ESTRUCTURA PUERTA *STRUTTURA PORTA*	1	B.20.83.223.00		10.95		
00	CONJUNTO PUERTA *INSIEME PORTA*	1			26.03		
MARCA *MARCA*	DESCRIPCIÓN *DESCRIZIONE*	CANT. *QUANT.*	CÓDIGO O NORMA *CÓDICE O NORMA*	MATERIAL O REFERENCIA *MATERIALE O REFERENZA*	PESO *PESO* (Kg)	DIMENSIONES *DIMENSIONES* (mm)	

Ed.	Descrizione	Date	Nome
C	AMORDA N.22. MODIF. N.09	17/03/2016	56199
	11,13,14. ELIM N.12		
D	Modificar cajetín	20/07/2016	56020
E	Agreg.N23 y elim.N01	19/09/2016	56197
F	Agreg.N.24,25 y 26.	20/12/2016	56099
	Agreg. proceso pegado		
	Elim. N.12,16,17 y 21.		

LOCOMOTIVA E401

ISO 2768-cK
DIN ISO 13920-BF

26.03 | A1 | BEASAIN | OT | Y

CAF Power & Automation

1:5			
	Disegnato	30/07/2015	10781
	Comprovato	04/08/2015	13586
	Verificato	04/08/2015	14422
		Date	Nome
		es/it	

CAF
CONSTRUCCIONES Y AUXILIAR DE FERROCARRILES, S.A.
BEASAIN (GIPUZKOA)

CONJUNTO PUERTA

INSIEME PORTA

B.20.83.221 | F | 1/2

Sin nuestra expresa autorización, queda terminantemente prohibida la reproducción total o parcial de este documento, así como su uso indebido y/o su exhibición o comunicación a terceros. De los daños que se ocasionen por el incumplimiento de lo establecido en este párrafo responderá el infractor. Nos reservamos todos los derechos inherentes, en especial los de patentes, de modelo registrados y estéticos.

È vietato consegnare a terzi o riprodurre questo documento, utilizzare il contenuto o rendere comunque noto a terzi senza esplicita autorizzazione. Ogni infrazione comporta il risarcimento dei danni richiesti. Si riservano tutti i diritti derivanti dalla concessione di brevetti per invenzioni industriali di utilità o di brevetti per modelli ornamentali.