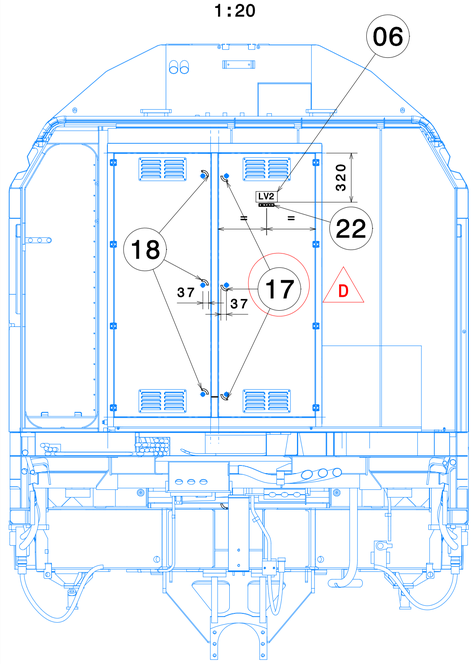

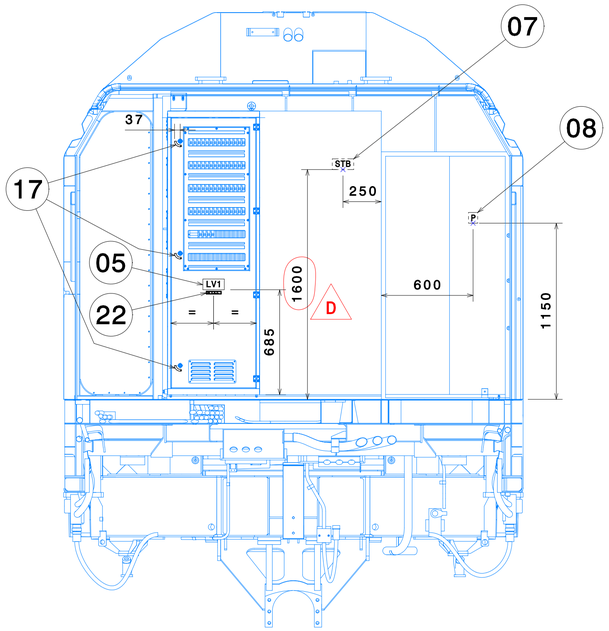

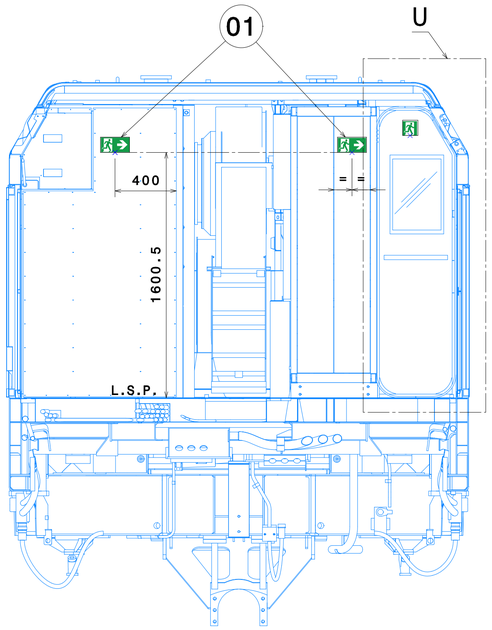

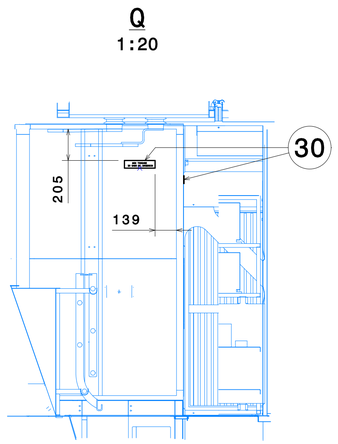

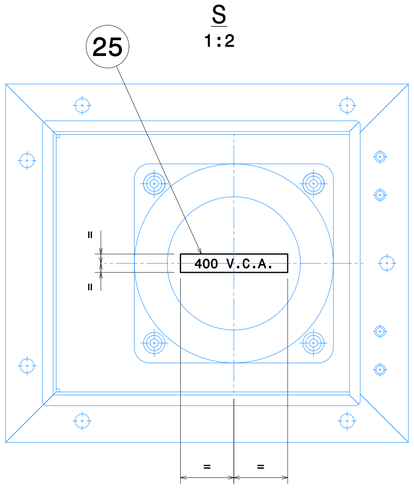

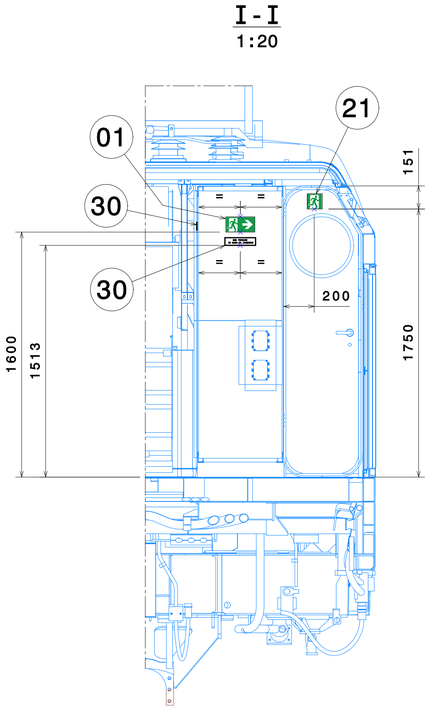

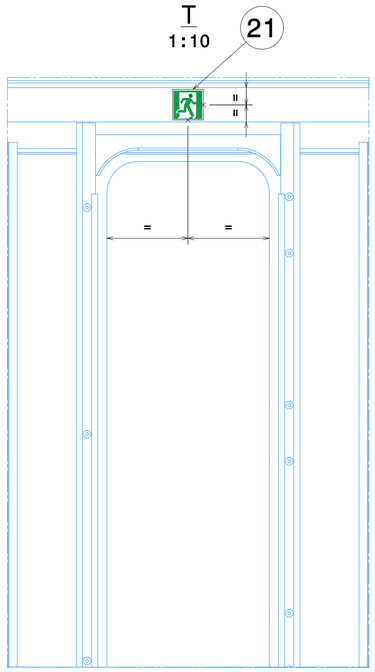

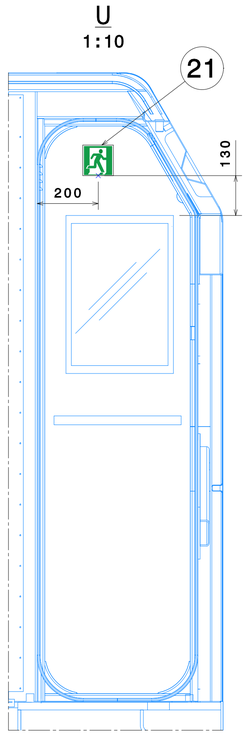

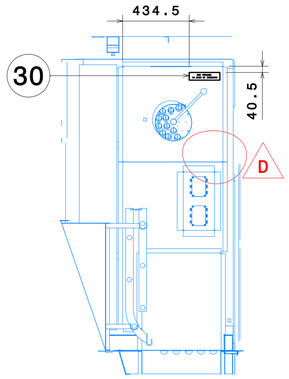

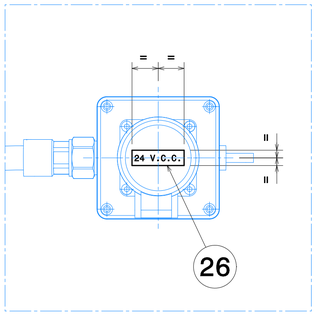

MARCA *MARCA*	DESCRIPCIÓN *DESCRIZIONE*	CANT. *QUANT.*	CÓDIGO O NORMA *CÓDICE O NORMA*	MATERIAL O REFERENCIA *MATERIALE O REFERENZA*	PESO *PESO* (Kg)	DIMENSIONES *DIMENSIONES* (mm)

LOCOMOTIVA E401

Ed.	Descrizione	Date	Nome
B	Modificar cajetín	21/07/2016	96015
C	Agreg. M.30 Y 31.	26/08/2017	56229
	Mod. cant. M.02.		
	Agreg. nota.		
	Agreg. vistas R Y Q.		
D	Mod. cant. M.17,27.	25/07/2017	56099
	Elim. M.19,29,31 Agr.		
	M.32. Mod. M.03 y 04.		

ISO 2768-cK
DIN ISO 13920-BF

0.000 | A1 | BEASAIN | OT | Y

CAF Power & Automation

1:40		Date	Nome
	Disegnato	21/12/2015	56197
	Comprovato	21/12/2015	10055
	Verificato	21/12/2015	14422
		es/it	

CAF
CONSTRUCCIONES Y AUXILIAR DE FERROCARRILES, S.A.
BEASAIN (GIPUZKOA)

INSCRIPCIONES INTERIORES

DISP.INSCRIZ.INTERIORE

B.20.56.001 | D | 3/3

Sin nuestra expresa autorización, queda terminantemente prohibida la reproducción total o parcial de este documento, así como su uso indebido y/o su entrega o comunicación a terceros. De las infracciones que se cometan se dará el correspondiente aviso a los Tribunales de Justicia, reservándose todos los derechos inherentes, en especial los de patentes, de modelos registrados y estéticos.

È vietato consegnare a terzi o riprodurre questo documento, utilizzarne il contenuto o renderlo comunque noto a terzi, senza esplicita autorizzazione. Ogni infrazione comporta il risarcimento dei danni. Si riservano tutti i diritti derivanti dalla concessione di brevetti per invenzione industriali di utilità o di brevetti per modelli ornamentali.