Үлдсэн цаг 0:06:31

1 асуулт

Answer saved

Бүтэн оноо 1.00

Програм хангамжийн төслийн менежментийг төслийн бүтцийн менежмент, төслийн багийн менежмент ангилалд хуваах авч үзэж болно.

Нэгийг сонгох:

- (●) True
- ( ) False

◄ Лекц №1. ПХ -н төслийн менежмент

Үсрэх ...

Хэлэлцүүлэг №1 (Асуулт, хариулт, шийдэл) ►

Үлдсэн цаг 0:06:21

2 асуулт

Answer saved

Бүтэн оноо 1.00

Програм хангамжийн системийг хөгжүүлэх үндсэн үйл ажиллагааны багцтай холбоотой дараах утгуудыг зөв харгалзуулна уу.

Програм хангамжийг хөгжүүлэх үе	Төслийн гүйцэтгэл
Ерөнхий шаардлагыг тодорхойлж, хийгдэх ажлуудыг судалж шинжлэх	Анхан шатны судалгаа
Системийн шинж чанарыг тодорхойлж, төслийн үр дүнд хүрэх зорилго/бүтээгдэхүүнийг нарийн ойлгох	Төслийн төлөвлөлт

◄ Лекц №1. ПХ -н төслийн менежмент

Үсрэх ...

Хэлэлцүүлэг №1 (Асуулт, хариулт, шийдэл) ►

Үлдсэн цаг 0:06:13

3 асуулт

Answer saved

Бүтэн оноо 1.00

Гүйцэтгэлийн шатанд шаардлага байнга өөрчлөгдөх, нэмэгдэх нь програм хангамжийн төслийн эцсийн үр дүнд нөлөөлөхгүй.

Нэгийг сонгох:

- ○ True
- ◉ False

◄ Лекц №1. ПХ -н төслийн менежмент

Үсрэх ...

Хэлэлцүүлэг №1 (Асуулт, хариулт, шийдэл) ►

Үлдсэн цаг 0:06:05

4 асуулт

Answer saved

Бүтэн оноо 1.00

Програм хангамжийн төслийг сүйрэлд хүргэх нэг хүчин зүйл бол алдаатай програм хангамж юм.

Нэгийг сонгох:

- (●) True
- ( ) False

◄ Лекц №1. ПХ -н төслийн менежмент

Үсрэх ...

Хэлэлцүүлэг №1 (Асуулт, хариулт, шийдэл) ►

Үлдсэн цаг 0:05:59

5 асуулт

Answer saved

Бүтэн оноо 1.00

Төслийн ажил дээр хийгдэх үйл ажиллагаануудыг хэсэг хэсгээр нь багцлан гүйцэтгэх боломжтой байдаг.

Нэгийг сонгох:

- (●) True
- ( ) False

◄ Лекц №1. ПХ -н төслийн менежмент

Үсрэх ...

Хэлэлцүүлэг №1 (Асуулт, хариулт, шийдэл) ►

Үлдсэн цаг 0:05:53

6 асуулт

Answer saved

Бүтэн оноо 1.00

Програм хангамжийн төслийн менежмент дэх багийн зохион байгуулалт, боловсон хүчний асуудлыг дараах өгөгдлүүдийн алинд хамааруулж болох вэ?

Нэгийг сонгох:

- a. Төслийн бүтцийн менежмент
- b. Төслийн багийн менежмент

Clear my choice

◄ Лекц №1. ПХ -н төслийн менежмент

Үсрэх ...

Хэлэлцүүлэг №1 (Асуулт, хариулт, шийдэл) ►

Үлдсэн цаг 0:05:35

7 асуулт

Answer saved

Бүтэн оноо 1.00

Дараах сонголтуудаас төсөлд оролцох боломжтой талуудыг сонгоно уу.

Нэг эсвэл түүнээс олонг сонгох:

- [ ] a. Аудит
- [x] b. Төслийг санхүүжүүлэгч
- [ ] c. Татварын газар
- [x] d. Төслийн захиалагч
- [x] e. Төсөл боловсруулагч

◄ Лекц №1. ПХ -н төслийн менежмент

Үсрэх ...

Хэлэлцүүлэг №1 (Асуулт, хариулт, шийдэл) ►

Үлдсэн цаг 0:05:24

8 асуулт

Answer saved

Бүтэн оноо 1.00

Төслийн ажлыг өдөр тутмын ажлаас ялгах гол шинж чанарт багтах утгуудыг сонгоно уу.

Нэгийг сонгох:

- a. Тодорхой хугацааны хязгаартай
- b. Хязгааргүй нөөцийг ашиглах боломжтой
- c. Стандарт зорилготой
- d. Үйл ажиллагаа нь санамсаргүй явагддаг

Clear my choice

◄ Лекц №1. ПХ -н төслийн менежмент

Үсрэх ...

Хэлэлцүүлэг №1 (Асуулт, хариулт, шийдэл) ►

Үлдсэн цаг 0:05:15

9 асуулт

Answer saved

Бүтэн оноо 1.00

Програм хангамжийн төслөөр хийгдэж буй системийн хөгжүүлэх явц маш тодорхой харагдахуйц байдаг.

Нэгийг сонгох:

- ○ True
- ◉ False

◄ Лекц №1. ПХ -н төслийн менежмент

Үсрэх ...

Хэлэлцүүлэг №1 (Асуулт, хариулт, шийдэл) ►

Үлдсэн цаг 0:09:56

1 асуулт

Not yet answered

Бүтэн оноо 1.00

Нэгжийн тест хийгдсэн модулиудыг бүгдийг нь нэг удаа нэгтгэж шалгадаг тестийн нэр юу вэ? Энэ тестийн хувьд хэрэв алдаа гарвал хаана алдсаныг олоход хүндрэлтэй байдаг.

Нэгийг сонгох:

- a. Sandwich test
- b. Big-bang test

Clear my choice

◄ Лекц №2. Загвар

Үсрэх ...

Хэлэлцүүлэг №2 (Асуулт, хариулт, шийдэл) ►

Үлдсэн цаг 0:09:46

2 асуулт

Not yet answered

Бүтэн оноо 1.00

Програм хангамжийг боловсруулах загварын тодорхойлолтыг сонгоно уу.

Нэгийг сонгох:

- a. Техник эдийн засгийн үнэлгээг гаргах зорилготой аргачлал юм.
- b. Програм хангамжийг боловсруулах архитектурын тодорхой нэг дүрслэл юм.
- c. Програм хангамжийг үйлдвэрлэх, хөгжүүлэхэд хэрэглэдэг үйл ажиллагаа, арга, туршлагын цогц юм.

Clear my choice

◄ Лекц №2. Загвар

Үсрэх ...

Хэлэлцүүлэг №2 (Асуулт, хариулт, шийдэл) ►

Үлдсэн цаг 0:09:37

3 асуулт

Not yet answered

Бүтэн оноо 1.00

Өгөгдлийн урсгалыг харуулдаг, өгөгдөл хандлагат аргын нэрийг сонгоно уу.

Нэг эсвэл түүнээс олонг сонгох:

- [ ] a. Өртгийн загвар
- [x] b. Өгөгдлийн урсгалын диаграм
- [ ] c. Өгөгдлийн боловсруулалт, өөрчлөлт, хувиргалт
- [x] d. Data flow diagram
- [ ] e. Өгөгдлийг үүсгэх гадаад нэгж

◄ Лекц №2. Загвар

Үсрэх ...

Хэлэлцүүлэг №2 (Асуулт, хариулт, шийдэл) ►

Үлдсэн цаг 0:09:29

4 асуулт

Not yet answered

Бүтэн оноо 1.00

Програм хангамжийн төслийн техникийн төлөвлөгөөнд хэрэгжүүлэх орчин, нэвтрүүлэх орчны тухай агуулгыг "хэрэгжүүлэлт" -ийн хэсэгт тусгана.

Нэгийг сонгох:

- (●) True
- ( ) False

◄ Лекц №2. Загвар

Үсрэх ...

Хэлэлцүүлэг №2 (Асуулт, хариулт, шийдэл) ►

Үлдсэн цаг 0:09:09

5 асуулт

Not yet answered

Бүтэн оноо 1.00

Алдаа шалгах нэмэлт ажлуудыг хийдэг, тестлэлийг шинжилгээ, загварчилгаатай уялдуулах боломжтой, мөн алдаа илэрсэн тохиолдолд өмнөх шат руу буцах боломжтой програм хангамжийг хөгжүүлэх загварын нэрийг сонгоно уу.

Нэгийг сонгох:

- a. V загвар
- b. Хүрхрээ загвар
- c. Agile
- d. Спираль загвар
- e. Прототип загвар

Clear my choice

◄ Лекц №2. Загвар

Үсрэх ...

Хэлэлцүүлэг №2 (Асуулт, хариулт, шийдэл) ►

Үлдсэн цаг 0:08:53

6 асуулт

Not yet answered

Бүтэн оноо 1.00

Хэрэглэгчийн шаардлагыг тодорхой болгохын тулд хэрэглэгчийн интерфейсийн туршилтын загварыг хөгжүүлдэг загварыг нэрийг сонгоно уу.

Нэгийг сонгох:

- a. V загвар
- b. Прототип загвар
- c. Спираль загвар
- d. Agile
- e. Хүрхрээ загвар
- f. Code & fix

Clear my choice

◄ Лекц №2. Загвар

Үсрэх ...

Хэлэлцүүлэг №2 (Асуулт, хариулт, шийдэл) ►

Үлдсэн цаг 0:08:42

7 асуулт

Not yet answered

Бүтэн оноо 1.00

Өгөгдлийн бүтэц болон програмын бүтцийн харилцан үйлчлэлд тулгуурлан системийн зохиомжийг гаргадаг аргачлалын нэр юу вэ?

Нэгийг сонгох:

- a. SSADM
- b. JSP
- c. OOD

Clear my choice

◄ Лекц №2. Загвар

Үсрэх ...

Хэлэлцүүлэг №2 (Асуулт, хариулт, шийдэл) ►

Үлдсэн цаг 0:08:35

8 асуулт

Not yet answered

Бүтэн оноо 1.00

Програм хангамжийн төсөл дээр гаргаж буй техникийн төлөвлөгөөг хүсвэл эхний ээлжийн гэрээ байгуулах үед ашиглаж болно.

Нэгийг сонгох:

- (●) True
- ( ) False

◄ Лекц №2. Загвар

Үсрэх ...

Хэлэлцүүлэг №2 (Асуулт, хариулт, шийдэл) ►

Үлдсэн цаг 0:07:53

9 асуулт

Not yet answered

Бүтэн оноо 1.00

Програм хангамжийн төслийн шинж чанаруудыг зөв харгалзуулна уу.

Нийт масст зориулан гаргаж буй програмууд	Ерөнхий зориулалтын систем
Навигацийн системүүд	Тусгай зориулалтын систем
Их хэмжээний өгөгдөлтэй ажиллах систем	Өгөгдөл боловсруулах хандлага бүхий систем
График үзүүлэлтийг өндөр түвшинд шаардах тоглоом	Тусгай хэрэгсэл нэмж боловсруулахыг шаардах систем
Конверийн системүүд	Удирдах, хянах хандлага бүхий систем

◄ Лекц №2. Загвар

Үсрэх ...

Хэлэлцүүлэг №2 (Асуулт, хариулт, шийдэл) ►

Үлдсэн цаг 0:04:22

1 асуулт

Answer saved

Бүтэн оноо 1.00

Төслийн зардал - ашгийн шинжилгээнд мөнгөн утгуудыг харьцуулахад хялбар болгох үүднээс зардал ашгийг ижил нэгжээр илэрхийлдэг.

Нэгийг сонгох:

- (●) True
- ( ) False

◄ Семинар №2-2. Төслийн зардлын бүрдэл, тооцоо - 2 (2-4)

Үсрэх ...

Хэлэлцүүлэг №3 (Асуулт, хариулт, шийдэл) ►

Үлдсэн цаг 0:04:12

2 асуулт

Answer saved

Бүтэн оноо 1.00

Тухайн төслийг байгууллагын хэтийн зорилтуудтай уялдуулж үнэлэхэд ашигладаг үнэлгээ бол стратеги үнэлгээ юм.

Нэгийг сонгох:

- (●) True
- ( ) False

◄ Семинар №2-2. Төслийн зардлын бүрдэл, тооцоо - 2 (2-4)

Үсрэх ...

Хэлэлцүүлэг №3 (Асуулт, хариулт, шийдэл) ►

Үлдсэн цаг 0:04:00

3 асуулт

Answer saved

Бүтэн оноо 1.00

Төсөлд экспертийн үнэлгээг оруулж тооцоолол хийж болно юм.

Нэгийг сонгох:

- (●) True
- ( ) False

◄ Семинар №2-2. Төслийн зардлын бүрдэл, тооцоо - 2 (2-4)

Үсрэх ...

Хэлэлцүүлэг №3 (Асуулт, хариулт, шийдэл) ►

Үлдсэн цаг 0:03:48

4 асуулт

Answer saved

Бүтэн оноо 1.00

Тухайн төслийн бүх зардал, ашгийг тооцоолж тогтоодог аргыг мөнгөн урсгалын урьдчилсан таамаглал гэж нэрлэдэг.

Нэгийг сонгох:

- ○ True
- ◉ False

◄ Семинар №2-2. Төслийн зардлын бүрдэл, тооцоо - 2 (2-4)

Үсрэх ...

Хэлэлцүүлэг №3 (Асуулт, хариулт, шийдэл) ►

Үлдсэн цаг 0:03:32

5 асуулт

Answer saved

Бүтэн оноо 1.00

Төслийг бүхэлд нь тооцоолсны дараа хэсэгчлэн задлах аргыг төслийн тооцоололд юу гэж нэрлэдэг вэ?

Нэгийг сонгох:

- a. Харьцуулсан тооцоолол
- b. Доороос дээш арга
- c. Дээрээс доош арга
- d. Экспертийн үнэлгээ

Clear my choice

◄ Семинар №2-2. Төслийн зардлын бүрдэл, тооцоо - 2 (2-4)

Үсрэх ...

Хэлэлцүүлэг №3 (Асуулт, хариулт, шийдэл) ►

Үлдсэн цаг 0:03:21

6 асуулт

Answer saved

Бүтэн оноо 1.00

Харьцуулсан тооцоогоор бодно уу. Хариуг зууны нарийвчлалтай бичээрэй.

Шинэ системийн оролт 25, гаралт 30, өмнөх системийн оролт 15, гаралт 18 байсан.

Answer: 15.62

◄ Семинар №2-2. Төслийн зардлын бүрдэл, тооцоо - 2 (2-4)

Үсрэх ...

Хэлэлцүүлэг №3 (Асуулт, хариулт, шийдэл) ►

Үлдсэн цаг 0:03:08

7 асуулт

Answer saved

Бүтэн оноо 1.00

Дараах утгуудыг тохируулна уу.

KM	кодын мөр
LOC	lines of code
Харьцуулсан тооцооны үр дүнг хадгалах хувьсагчийн нэр	ялгаа

◄ Семинар №2-2. Төслийн зардлын бүрдэл, тооцоо - 2 (2-4)

Үсрэх ...

Хэлэлцүүлэг №3 (Асуулт, хариулт, шийдэл) ►

Үлдсэн цаг 0:02:54

8 асуулт

Answer saved

Бүтэн оноо 0.50

Төслийн үнэлгээ хийх явцад зардлыг тооцоолдог ба тогтмол, хувьсах зардал гэж ангилна.

Нэгийг сонгох:

- (●) True
- ( ) False

◄ Семинар №2-2. Төслийн зардлын бүрдэл, тооцоо - 2 (2-4)

Үсрэх ...

Хэлэлцүүлэг №3 (Асуулт, хариулт, шийдэл) ►

Үлдсэн цаг 0:02:41

9 асуулт

Answer saved

Бүтэн оноо 1.00

Төслийн зардал ашгийг тооцох аргад цэвэр ашгийг хэрхэн олох вэ?

Нэгийг сонгох:

- a. цэвэр ашиг = нийт орлого - нийт зардал
- b. цэвэр ашиг = нийт зардал/хугацаа
- c. цэвэр ашиг = нийт хөрөнгө оруулалт/хугацаа
- d. цэвэр ашиг = нийт зардал - нийт орлого

Clear my choice

◄ Семинар №2-2. Төслийн зардлын бүрдэл, тооцоо - 2 (2-4)

Үсрэх ...

Хэлэлцүүлэг №3 (Асуулт, хариулт, шийдэл) ►

Үлдсэн цаг 0:02:26

10 асуулт

Answer saved

Бүтэн оноо 4.00

Дараах жишээтэй танилцан тооцоолол хийнэ үү.

Нэгэн байгууллага төсөл хэрэгжүүлжээ. Төслийн хэрэгжүүлэх хугацаа 3 жил бөгөөд анхны хөрөнгө оруулалт 158000₮ байв. Эхний жилийн орлого 55000, хоёр дахь жилд 72000, гурав дахь жилд 78400₮ -н ашиг олов. Тэгвэл дараах утгуудыг тооцоолж бичнэ үү.

Цэвэр ашиг =

47400

₮

Жилийн дундаж ашиг =

15800

₮

Буцааж төлөх хугацаа =

3

жил

Буцааж төлөх хувь =

10

%

◄ Семинар №2-2. Төслийн зардлын бүрдэл, тооцоо - 2 (2-4)

Үсрэх ...

Хэлэлцүүлэг №3 (Асуулт, хариулт, шийдэл) ►

Үлдсэн цаг 0:03:32

1 асуулт

Answer saved

Бүтэн оноо 1.00

Үйл ажиллагааны цэгийн шинжилгээний хувьд өгөгдөл дамжуулах хэлбэрийг энгийн, дунд, нийлмэл гэж ангилна.

Нэгийг сонгох:

- (●) True
- ( ) False

◄ Семинар №3-2. Төслийн зардлын бүрдэл, тооцоо - 4 (2-4)

Үсрэх ...

Бататгах шалгалт №1 ►

Үлдсэн цаг 0:03:20

2 асуулт

Answer saved

Бүтэн оноо 1.00

Үйл ажиллагааны цэгийн шинжилгээнд дотоод файлд засвар хийх зорилго бүхий гадаад төхөөрөмжөөс оруулах мэдээллийг "файлын дотоод дамжуулалт" гэх өгөгдөл дамжуулах хэлбэрт тооцно.

Нэгийг сонгох:

- ○ True
- ◉ False

◄ Семинар №3-2. Төслийн зардлын бүрдэл, тооцоо - 4 (2-4)

Үсрэх ...

Бататгах шалгалт №1 ►

Үлдсэн цаг 0:03:12

3 асуулт

Answer saved

Бүтэн оноо 1.00

Үйл ажиллагааны цэгийн шинжилгээнд тухайн өгөгдөл дамжуулах хэлбэрийн ангиллыг тогтооход файлын тоо, элементийн тоо нөлөөлдөг.

Нэгийг сонгох:

- (●) True
- ( ) False

◄ Семинар №3-2. Төслийн зардлын бүрдэл, тооцоо - 4 (2-4)

Үсрэх ...

Бататгах шалгалт №1 ►

Үлдсэн цаг 0:03:03

4 асуулт

Answer saved

Бүтэн оноо 0.50

Нэгэн компани C#.NET програмчлалын хэл дээр систем хөгжүүлжээ. Системийн ҮАЦ (үйл ажиллагааны цэг) 1075 бол системийн хэмжээ хэд байх вэ?

Нэгийг сонгох:

- a. 58050 ҮАЦ
- b. 56975 ҮАЦ
- c. 58050 КМ
- d. 57050 ҮАЦ
- e. 57050 КМ
- f. 56975 КМ

Clear my choice

◄ Семинар №3-2. Төслийн зардлын бүрдэл, тооцоо - 4 (2-4)

Үсрэх ...

Бататгах шалгалт №1 ►

Үлдсэн цаг 0:02:52

5 асуулт

Answer saved

Бүтэн оноо 1.00

Програмын модулийг дэлгэц, тайлан, компонент хэсгүүдэд задлан шинжиж, объектын цэгийг олох зорилготой системийн хэмжээг тодорхойлдог аргыг олно уу.

Нэгийг сонгох:

- a. Function point analysis
- b. Объектын цэгийн шинжилгээ
- c. Кокомо арга
- d. Үйл ажиллагааны цэгийн шинжилгээ Марк II арга

Clear my choice

◄ Семинар №3-2. Төслийн зардлын бүрдэл, тооцоо - 4 (2-4)

Үсрэх ...

Бататгах шалгалт №1 ►

Үлдсэн цаг 0:02:44

6 асуулт

Answer saved

Бүтэн оноо 1.00

Програмын модуль нь оролт, гаралт, гадаад төхөөрөмж дээрх объект рүү хандах үйл ажиллагаанаас тогтдог гэсэн үзэл дээр тулгуурласан системийн хэмжээг тодорхойлдог аргыг олно уу.

Нэгийг сонгох:

- a. Объектын цэгийн шинжилгээ
- b. Function point analysis
- c. Үйл ажиллагааны цэгийн шинжилгээ Марк II арга
- d. Кокомо арга

Clear my choice

◄ Семинар №3-2. Төслийн зардлын бүрдэл, тооцоо - 4 (2-4)

Үсрэх ...

Бататгах шалгалт №1 ►

Үлдсэн цаг 0:02:37

7 асуулт

Answer saved

Бүтэн оноо 0.50

Үйл ажиллагааны цэгийн шинжилгээнд роограм хангамжийн систем нь үндсэн 5 бүрэлдэхүүн хэсгээс тогтоно гэж үздэг. Эдгээрийг өөрөөр Өгөгдөл Дамжуулах Хэлбэр гэж нэрлэнэ. Тэгвэл эдгээр таван бүрэлдэхүүн хэсгийг Англи нэршилтэй нь зөв тохируулна уу.

External Inquireis (EQ)	Гадаад мэдээлэл (ГМ)
External Input (EI)	Гадаад оролт (ГО)
External Interface File (EIF)	Файлын гадаад дамжуулалт (ГД)
External Output (EO)	Гадаад гаралт (ГГ)
Internal Logical File (ILF)	Файлын дотоод дамжуулалт (ДД)

◄ Семинар №3-2. Төслийн зардлын бүрдэл, тооцоо - 4 (2-4)

Үсрэх ...

Бататгах шалгалт №1 ►

Үлдсэн цаг 0:02:29

8 асуулт

Answer saved

Бүтэн оноо 0.50

Үйл ажиллагааны цэгийн шинжилгээг хийх явцад ӨДХ (өгөгдөл дамжуулах хэлбэр) -н ангиллыг тодорхойлох шаардлага үүсдэг. Тэгвэл Гадаад оролт (ГО) гэж тодорхойлогдсон ӨДХ -н харьцаж буй файлын тоо 5, элементийн тоо 14 бол ямар ангилалд багтах вэ? Хариултыг криллээр бичнэ үү.

Answer: нийлмэл

◄ Семинар №3-2. Төслийн зардлын бүрдэл, тооцоо - 4 (2-4)

Үсрэх ...

Бататгах шалгалт №1 ►

Үлдсэн цаг 0:02:19

9 асуулт

Answer saved

Бүтэн оноо 1.00

Үйл ажиллагааны цэгийн шинжилгээнд жинг тооцоолохоос өмнө тухайн өгөгдөл дамжуулах хэлбэрийн ангиллыг тогтоосон байх ёстой.

Нэгийг сонгох:

- (●) True
- ( ) False

◄ Семинар №3-2. Төслийн зардлын бүрдэл, тооцоо - 4 (2-4)

Үсрэх ...

Бататгах шалгалт №1 ►

Үлдсэн цаг 0:02:07

10 асуулт

Answer saved

Бүтэн оноо 1.00

Үйл ажиллагааны цэгийн шинжилгээнд гадаад системээс нөгөө гадаад систем рүү мэдээлэл дамжуулах хэлбэрийг "файлын дотоод дамжуулалт" гэх өгөгдөл дамжуулах хэлбэрт хамааруулна.

Нэгийг сонгох:

- ○ True
- ◉ False

◄ Семинар №3-2. Төслийн зардлын бүрдэл, тооцоо - 4 (2-4)

Үсрэх ...

Бататгах шалгалт №1 ►

Үлдсэн цаг 0:02:27

1 асуулт

Answer saved

Бүтэн оноо 1.00

Кокомо II аргын эхэн үеийн загварчилгааны үе шат дээр чармайлтын коэффициентийг тооцоолоход хэдэн параметр буюу хүчин зүйлс нөлөөлөх вэ?

Нэгийг сонгох:

- a. 17
- b. 5
- c. 7
- d. 3

Clear my choice

◄ Семинар №4. Төслийн зардлын бүрдэл, тооцоо - 5 (2-4)

Үсрэх ...

Хэлэлцүүлэг №5 (Асуулт, хариулт, шийдэл) ►

Үлдсэн цаг 0:02:21

2 асуулт

Answer saved

Бүтэн оноо 1.00

Програм хангамжийн өртгийг тооцоолох Кокомо аргад параметрийн утгуудыг олсны дараа зардлыг тэгшитгэлээр бодож гаргадаг.

Нэгийг сонгох:

- (●) True
- ( ) False

◄ Семинар №4. Төслийн зардлын бүрдэл, тооцоо - 5 (2-4)

Үсрэх ...

Хэлэлцүүлэг №5 (Асуулт, хариулт, шийдэл) ►

Үлдсэн цаг 0:02:15

3 асуулт

Answer saved

Бүтэн оноо 0.50

Програм хангамжийн төслийн чухал үзүүлэлтүүдийг хувьсагчаар буюу параметрээр тодорхойлдог аргыг KOKOMO гэнэ.

Нэгийг сонгох:

- (●) True
- ( ) False

◄ Семинар №4. Төслийн зардлын бүрдэл, тооцоо - 5 (2-4)

Үсрэх ...

Хэлэлцүүлэг №5 (Асуулт, хариулт, шийдэл) ►

Үлдсэн цаг 0:02:06

4 асуулт

Answer saved

Бүтэн оноо 1.00

Кокомо арга дээр чармайлтыг тооцоолохдоо хэмжээний коэффициент, чармайлтын коэффициентыг ашиглана.

Нэгийг сонгох:

- (●) True
- ( ) False

◄ Семинар №4. Төслийн зардлын бүрдэл, тооцоо - 5 (2-4)

Үсрэх ...

Хэлэлцүүлэг №5 (Асуулт, хариулт, шийдэл) ►

Үлдсэн цаг 0:02:01

5 асуулт

Answer saved

Бүтэн оноо 1.00

Кокомо арга дээр тогтмолууд нь системийн ангиллаас хамаардаг. Тэгвэл тухайн систем уян хатан бөгөөд бага хэмжээний систем бол аль ангилалд багтах вэ?

Нэгийг сонгох:

- a. энгийн
- b. нарийн
- c. холимог

Clear my choice

◄ Семинар №4. Төслийн зардлын бүрдэл, тооцоо - 5 (2-4)

Үсрэх ...

Хэлэлцүүлэг №5 (Асуулт, хариулт, шийдэл) ►

Үлдсэн цаг 0:01:55

6 асуулт

Answer saved

Бүтэн оноо 0.50

Кокомо арга нь өртгийн тооцооллыг 4 үе шаттайгаар явуулдаг.

Нэгийг сонгох:

- ○ True
- ◉ False

◄ Семинар №4. Төслийн зардлын бүрдэл, тооцоо - 5 (2-4)

Үсрэх ...

Хэлэлцүүлэг №5 (Асуулт, хариулт, шийдэл) ►

Үлдсэн цаг 0:01:50

7 асуулт

Answer saved

Бүтэн оноо 1.00

Дараах өгөгдлүүдийг зөв тохируулна уу.

Кокомо 81	1981 оны Боемын хувилбар
Кокомо	1989 оны Адагийн хувилбар
Кокомо II	1995 оны Боемын сайжруулсан хувилбар

◄ Семинар №4. Төслийн зардлын бүрдэл, тооцоо - 5 (2-4)

Үсрэх ...

Хэлэлцүүлэг №5 (Асуулт, хариулт, шийдэл) ►

Үлдсэн цаг 0:01:45

8 асуулт

Answer saved

Бүтэн оноо 0.50

Програм хангамжийн өртгийн тооцоог гаргадаг KOKOMO аргад тэгшитгэлийг бодохдоо тогтмол утгуудыг ашигладаг. Тогтмол утгуудыг системийн ангиллаас хамааруулж тооцно. Тэдгээр ангиллыг сонгоно уу?

Нэг эсвэл түүнээс олонг сонгох:

- [ ] a. бага
- [x] b. нарийн
- [ ] c. бүтэцлэгдсэн
- [x] d. холимог
- [ ] e. дунд
- [x] f. энгийн

◄ Семинар №4. Төслийн зардлын бүрдэл, тооцоо - 5 (2-4)

Үсрэх ...

Хэлэлцүүлэг №5 (Асуулт, хариулт, шийдэл) ►

Үлдсэн цаг 0:01:40

9 асуулт

Answer saved

Бүтэн оноо 1.00

Кокомо II арга дахь загварчилгааны дараах шатанд чармайлтын коэффициент тооцоолоход 17 хүчин зүйлс нөлөөлнө.

Нэгийг сонгох:

- (●) True
- ( ) False

◄ Семинар №4. Төслийн зардлын бүрдэл, тооцоо - 5 (2-4)

Үсрэх ...

Хэлэлцүүлэг №5 (Асуулт, хариулт, шийдэл) ►

Үлдсэн цаг 0:01:35

10 асуулт

Answer saved

Бүтэн оноо 1.00

Кокомо арга дахь загварчилгааны дараах шат

Дараах утгуудыг зөв тохируулна уу.

Өгөгдлийн сангийн хэмжээ (ӨСАН)	Бүтээгдэхүүний үзүүлэлт
Шаардагдах програм хангамжийн найдваржилт (НАЙД)	Бүтээгдэхүүний үзүүлэлт
Гүйцэтгэх хугацааны хязгаарлалт (ХУГА)	Техник хангамжийн үзүүлэлт
Шинжээчийн чадвар (ШИНЖ)	Боловсон хүчний үзүүлэлт

◄ Семинар №4. Төслийн зардлын бүрдэл, тооцоо - 5 (2-4)

Үсрэх ...

Хэлэлцүүлэг №5 (Асуулт, хариулт, шийдэл) ►

Үлдсэн цаг 0:04:09

1 асуулт

Answer saved

Бүтэн оноо 1.00

Төслийн бүх оролцогчид төлөвлөгөөнд тусгасан үүрэг, заалтуудыг ойлгож зөвшөөрсөн байх хэрэгтэй.

Нэгийг сонгох:

- (●) True
- ( ) False

◄ Семинар №5. Үйл ажиллагааны цэгийн шинжилгээ-1 (2-4)

Үсрэх ...

Хэлэлцүүлэг №6 (Асуулт, хариулт, шийдэл) ►

Үлдсэн цаг 0:04:00

2 асуулт

Answer saved

Бүтэн оноо 1.00

Төлөвлөлтийг хийж эхлэхээс өмнө төслийг сонгосон байна.

Нэгийг сонгох:

- (●) True
- ( ) False

◄ Семинар №5. Үйл ажиллагааны цэгийн шинжилгээ-1 (2-4)

Үсрэх ...

Хэлэлцүүлэг №6 (Асуулт, хариулт, шийдэл) ►

Үлдсэн цаг 0:03:55

3 асуулт

Answer saved

Бүтэн оноо 1.00

Ажлын эрсдэлийг тодорхойлох шатанд ажил тус бүр дээр эрсдэлийг тодорхойлж, хэмжээг тогтооно.

Нэгийг сонгох:

- (●) True
- ( ) False

◄ Семинар №5. Үйл ажиллагааны цэгийн шинжилгээ-1 (2-4)

Үсрэх ...

Хэлэлцүүлэг №6 (Асуулт, хариулт, шийдэл) ►

Үлдсэн цаг 0:03:51

4 асуулт

Answer saved

Бүтэн оноо 1.00

Төсөл ба стратеги төлөвлөгөөний хоорондох уялдааг тодорхойлох ажлыг төслийн бүтцийг тодорхойлох шатанд хийхгүй.

Нэгийг сонгох:

- ○ True
- ◉ False

◄ Семинар №5. Үйл ажиллагааны цэгийн шинжилгээ-1 (2-4)

Үсрэх ...

Хэлэлцүүлэг №6 (Асуулт, хариулт, шийдэл) ►

Үлдсэн цаг 0:03:47

5 асуулт

Answer saved

Бүтэн оноо 1.00

Боловсон хүчний нөөцийг тодорхойлж хуваарилахад нөлөөлөх асуудлуудыг сонгоорой.

Нэг эсвэл түүнээс олонг сонгох:

- [x] a. Ажил тус бүрд ямар төрлийн боловсон хүчин шаардагдахыг тодорхойлох
- [ ] b. Үйл ажиллагааны дуусах шаардлагыг тодорхойлох
- [ ] c. Үйл ажиллагаа бүрээс чанартай үр дүн гаргах нөхцөлийг бий болгох
- [x] d. Боловсон хүчний боломжийг тодорхойлох

◄ Семинар №5. Үйл ажиллагааны цэгийн шинжилгээ-1 (2-4)

Үсрэх ...

Хэлэлцүүлэг №6 (Асуулт, хариулт, шийдэл) ►

Үлдсэн цаг 0:03:42

6 асуулт

Answer saved

Бүтэн оноо 1.00

Програм хангамжийн төслийн төлөвлөлтийн шатны "Төслийн бүтээгдэхүүн ба үйл ажиллагааг тодорхойлох" шатанд хийгдэх ажлуудыг сонгоно уу.

Нэг эсвэл түүнээс олонг сонгох:

- [ ] a. Хөгжүүлэх загварыг сонгох
- [ ] b. Стратеги төлөвлөгөөтэй уялдуулах
- [x] c. Төслийн бүтээгдэхүүнийг тодорхойлох, тайлбарлах
- [x] d. Ажлын сүлжээг гаргах

◄ Семинар №5. Үйл ажиллагааны цэгийн шинжилгээ-1 (2-4)

Үсрэх ...

Хэлэлцүүлэг №6 (Асуулт, хариулт, шийдэл) ►

Үлдсэн цаг 0:03:37

7 асуулт

Answer saved

Бүтэн оноо 1.00

Дараах ажлуудыг төлөвлөлтийн шатнуудад зөв харгалзуулна уу.

Төслийн багийн зохион байгуулалтыг тодорхойлох	Төслийн бүтцийг тодорхойлох
Төслийн өндөр түвшний эрсдэлүүдийг тодорхойлох	Төслийн шинж чанарыг судлах
Програм хангамжийг хөгжүүлэх загварыг сонгох	Төслийн шинж чанарыг судлах
Төслийн зорилгод хүрэх хэмжилтүүдийг тогтоох	Төслийн хүрээ ба зорилгыг тодорхойлох

◄ Семинар №5. Үйл ажиллагааны цэгийн шинжилгээ-1 (2-4)

Үсрэх ...

Хэлэлцүүлэг №6 (Асуулт, хариулт, шийдэл) ►

Үлдсэн цаг 0:03:32

8 асуулт

Answer saved

Бүтэн оноо 1.00

Ажил тус бүрийн чармайлтыг тооцоолох шатанд доороос дээш үнэлгээг ашиглан боловсруулж болно.

Нэгийг сонгох:

- (●) True
- ( ) False

◄ Семинар №5. Үйл ажиллагааны цэгийн шинжилгээ-1 (2-4)

Үсрэх ...

Хэлэлцүүлэг №6 (Асуулт, хариулт, шийдэл) ►

Үлдсэн цаг 0:04:33

1 асуулт

Answer saved

Бүтэн оноо 1.00

Төслийн менежментийн үйл ажиллагааны төлөвлөлт бол байнга сайжруулж байх ажиллагаа юм.

Нэгийг сонгох:

- (●) True
- ( ) False

◄ Бие даалт №1b. Төслийн төлөвлөлт

Үсрэх ...

Хэлэлцүүлэг №8 (Асуулт, хариулт, шийдэл) ►

Үлдсэн цаг 0:04:25

2 асуулт

Answer saved

Бүтэн оноо 1.00

Төслийн менежментийн үйл ажиллагааны төлөвлөлттэй холбоотой зөв бодомжийг сонгоно уу.

Нэг эсвэл түүнээс олонг сонгох:

- [ ] a. Төслийн ажиглалтыг хялбарчлах үүднээс үйл ажиллагаа бүрт хүлээлгэж өгөх нөхцөлийг тодорхойлох шаардлагагүй.
- [ ] b. Төслийн алхам бүрт төлөвлөлт нь нэг утга санааг илэрхийлнэ.
- [x] c. Төслийн төлөвлөгөө нь үйл ажиллагаа бүрийн эхлэл ба төгсгөлийг харуулсан хуваарь юм.
- [x] d. Үйл ажиллагаа бүрийн эхлэл ба төгсгөл нь харагдахуйц байх ёстой.

◄ Бие даалт №1b. Төслийн төлөвлөлт

Үсрэх ...

Хэлэлцүүлэг №8 (Асуулт, хариулт, шийдэл) ►

Үлдсэн цаг 0:04:19

3 асуулт

Answer saved

Бүтэн оноо 1.00

Дараах зурагт харуулсан дүрслэл нь үйл ажиллагаан төлөвлөх хандлагуудыг дүрслэх аль хэлбэр вэ?

1. **House project**
   - 1.1 Primary structure
     - 1.1.1 Foundation development
       - 1.1.1.1 Layout---topography
       - 1.1.1.2 Excavation
       - 1.1.1.3 Concrete pour
     - 1.1.2 Exterior wall development
     - 1.1.3 Roof development
   - 1.2 Electrical infrastructure
   - 1.3 Plumbing infrastructure
   - 1.4 Inside wall development: rough finish

Нэгийг сонгох:

- a. Tabular structure
- b. Outline format
- c. Hierarchical structure
- d. Tree format

Clear my choice

◄ Бие даалт №1b. Төслийн төлөвлөлт

Үсрэх ...

Хэлэлцүүлэг №8 (Асуулт, хариулт, шийдэл) ►

Үлдсэн цаг 0:04:12

4 асуулт

Answer saved

Бүтэн оноо 1.00

Системийг хөгжүүлэх явцад ямар бүтээгдэхүүнүүд гарахыг доош нь задалж харуулдаг үйл ажиллагааг төлөвлөх хандлагын нэрийг Англиар товчлон бичнэ үү. (жишээлбэл: project management гэдгийг товчилбол **pm**)

Answer: wpbs

◄ Бие даалт №1b. Төслийн төлөвлөлт

Үсрэх ...

Хэлэлцүүлэг №8 (Асуулт, хариулт, шийдэл) ►

Үлдсэн цаг 0:04:06

5 асуулт

Answer saved

Бүтэн оноо 1.00

Системийг хөгжүүлэх явцад хийгдэх үйл ажиллагаа ба бүтээгдэхүүнийг задлан харуулдаг үйл ажиллагааг төлөвлөх хандлагын нэрийг Англиар товчлон бичнэ үү. (жишээлбэл: project management гэдгийг товчилбол **pm**)

Answer: pbs

◄ Бие даалт №1b. Төслийн төлөвлөлт

Үсрэх ...

Хэлэлцүүлэг №8 (Асуулт, хариулт, шийдэл) ►

Үлдсэн цаг 0:04:00

6 асуулт

Answer saved

Бүтэн оноо 1.00

Төслийн төлөвлөлтийн шатан дахь "Үйл ажиллагааг төлөвлөх" хандлагуудыг зөв харгалзуулна уу.

Бүтээгдэхүүнд үндэслэсэн хандлага	Product breakdown structure
Үйл ажиллагаанд үндэслэсэн хандлага	Work breakdown structure
Холимог хандлага	Work and product breakdown structure

◄ Бие даалт №1b. Төслийн төлөвлөлт

Үсрэх ...

Хэлэлцүүлэг №8 (Асуулт, хариулт, шийдэл) ►

Үлдсэн цаг 0:03:54

7 асуулт

Answer saved

Бүтэн оноо 1.00

Дараах зурагт харуулсан дүрслэл нь үйл ажиллагаан төлөвлөх хандлагуудыг дүрслэх аль хэлбэр вэ?

Level 1	Level 2	Level 3
1 Foundation	1.1 Excavate	1.1.1 Dig 1.1.2 Level
	1.2 Frame	
	1.3 Concrete	1.3.1 Pour 1.3.2 Cure
2 Exterior		
3 Interior		

Нэгийг сонгох:

- a. Tree format
- b. Tabular structure
- c. Hierarchical structure
- d. Outline format

Clear my choice

◄ Бие даалт №1b. Төслийн төлөвлөлт

Үсрэх ...

Хэлэлцүүлэг №8 (Асуулт, хариулт, шийдэл) ►

Үлдсэн цаг 0:03:48

8 асуулт

Answer saved

Бүтэн оноо 1.00

Төслийн менежментийн үйл ажиллагааны төлөвлөгөө хийгдэх хугацаанд менежерийн анхаарах зүйлсийг сонгоно уу.

Нэг эсвэл түүнээс олонг сонгох:

- [x] a. нөөцийн хуваарилалт
- [ ] b. үйл ажиллагааны эхлэл
- [x] c. боловсон хүчний үүрэг, хариуцлага
- [x] d. нөөцийн боломж
- [ ] e. үйл ажиллагааны өрнөл

◄ Бие даалт №1b. Төслийн төлөвлөлт

Үсрэх ...

Хэлэлцүүлэг №8 (Асуулт, хариулт, шийдэл) ►

Үлдсэн цаг 0:03:34

9 асуулт

Answer saved

Бүтэн оноо 1.00

Дараах шинжүүдийг ажиглаад аль үйл ажиллагааг төлөвлөх хандлага болохыг тогтоогоорой.

- Үйл ажиллагаануудын жагсаалтыг гаргана.
- Төслийг хөгжүүлэх бүтцийг ойлгомжтой дүрсэлнэ.
- Бүтцээр үйл ажиллагаануудын хоорондох хамаарлыг харуулна.

Нэгийг сонгох:

- a. бүтээгдэхүүнд үндэслэсэн хандлага
- b. холимог хандлага
- c. үйл ажиллагаанд үндэслэсэн хандлага

Clear my choice

◄ Бие даалт №1b. Төслийн төлөвлөлт

Үсрэх ...

Хэлэлцүүлэг №8 (Асуулт, хариулт, шийдэл) ►

Үлдсэн цаг 0:02:41

10 асуулт

Answer saved

Бүтэн оноо 1.00

Төсөл нь уялдаа холбоотой хэд хэдэн үйл ажиллагааны нэгдэл юм. Тэгвэл төслийн бүх үйл ажиллагаа эхлэхэд бэлэн болсон үед л төслийг эхлүүлнэ.

Нэгийг сонгох:

- ○ True
- ◉ False

◄ Бие даалт №1b. Төслийн төлөвлөлт

Үсрэх ...

Хэлэлцүүлэг №8 (Асуулт, хариулт, шийдэл) ►

Үлдсэн цаг 0:05:34

1 асуулт

Answer saved

Бүтэн оноо 1.00

Дараах нөхцөлүүдийг ажиглаад төлөвлөлтийн аль арга болохыг тодорхойлно уу.

- Ажил ба ажлыг боловсон хүчний нөөцтэй уялдуулж харуулсан дараалал
- Дарааллыг ажлын хуваарийн хүснэгтэд дүрсэлдэг.
- Ажлын нэр, хариуцагч, ажлын үргэлжлэх хугацаа зэргийг харуулдаг.

Нэгийг сонгох:

- a. precedence network
- b. энгийн дараалал
- c. critical path method

Clear my choice

◄ Семинар №6. Төслийн төлөвлөлт-1 (2-4)

Үсрэх ...

Бататгах шалгалт №2 ►

Үлдсэн цаг 0:05:04

2 асуулт

Answer saved

Бүтэн оноо 1.00

Дараах зурагт харуулсан СПМ сүлжээний D ажлын хувьд 4 ба 9 нь ямар хугацааг илтгэх вэ? Зөв хариултыг ногоон зураасны төгсгөлийн хэсэгт тааруулж байршуулна.

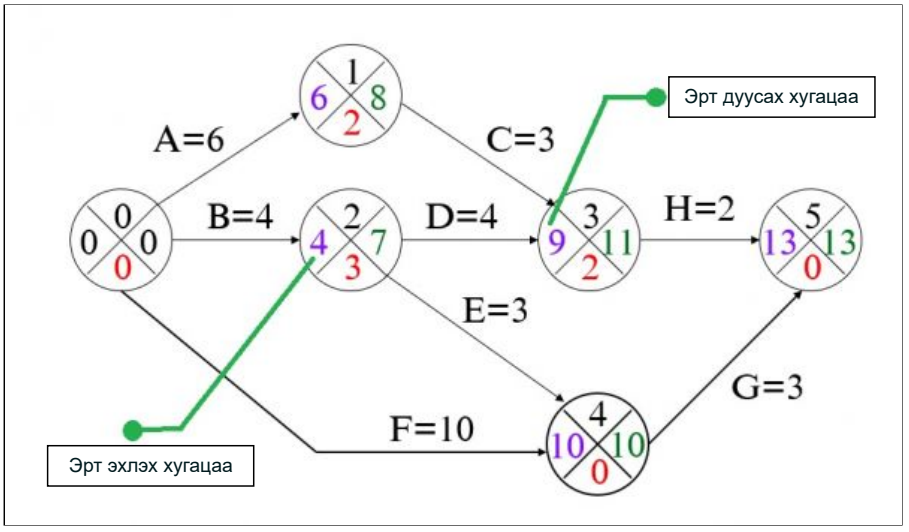

Орой эхлэх хугацаа | Орой дуусах хугацаа

◄ Семинар №6. Төслийн төлөвлөлт-1 (2-4)

Үсрэх ...

Бататгах шалгалт №2 ►

Үлдсэн цаг 0:04:58

3 асуулт

Answer saved

Бүтэн оноо 1.00

Төслийн төлөвлөлтийг гаргадаг CPM арга нь төслийг аль болох хурдан дуусгахаар төлөвлөхийг зорьдог.

Нэгийг сонгох:

- (●) True
- ( ) False

◄ Семинар №6. Төслийн төлөвлөлт-1 (2-4)

Үсрэх ...

Бататгах шалгалт №2 ►

Үлдсэн цаг 0:04:51

4 асуулт

Answer saved

Бүтэн оноо 1.00

Төслийг төлөвлөх CPM арга нь удирдах шатанд ноцтой замын ноцтой үйл ажиллагаанд илүү анхаарал хандуулах боломжийг олгодог.

Нэгийг сонгох:

- (●) True
- ( ) False

◄ Семинар №6. Төслийн төлөвлөлт-1 (2-4)

Үсрэх ...

Бататгах шалгалт №2 ►

Үлдсэн цаг 0:04:42

5 асуулт

Answer saved

Бүтэн оноо 1.00

Төслийн төлөвлөлтийг гаргадаг CPM аргад сул зогсолтын утга тэгтэй тэнцүү ажлыг ноцтой гэж үзнэ.

Нэгийг сонгох:

- (●) True
- ( ) False

◄ Семинар №6. Төслийн төлөвлөлт-1 (2-4)

Үсрэх ...

Бататгах шалгалт №2 ►

Үлдсэн цаг 0:04:36

6 асуулт

Answer saved

Бүтэн оноо 1.00

Дараах зурагт харуулсан СПМ сүлжээний **С ажлын хувьд** 6 ба 11 нь ямар хугацааг илтгэх вэ? Зөв хариултыг ногоон зураасны төгсгөлийн хэсэгт тааруулж байршуулна.

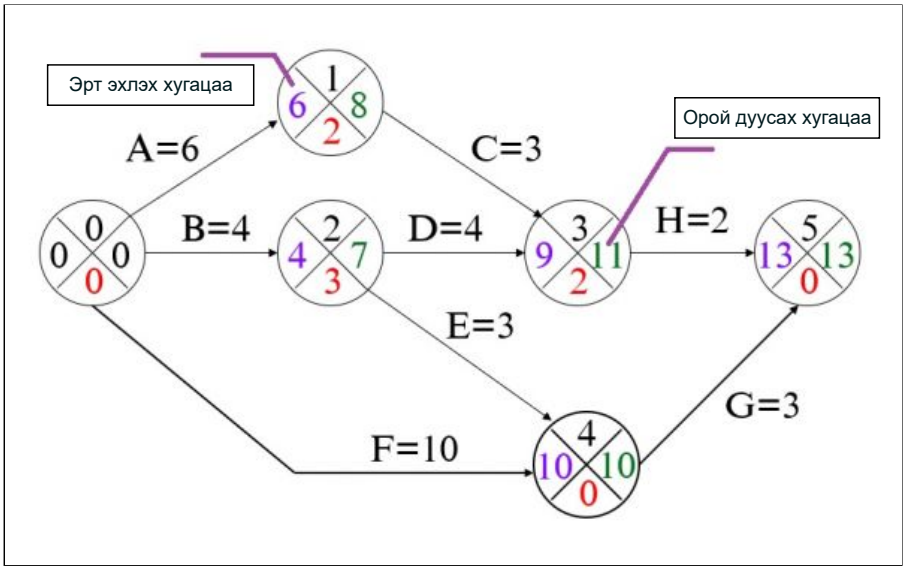

Эрт дуусах хугацаа | Орой эхлэх хугацаа

◄ Семинар №6. Төслийн төлөвлөлт-1 (2-4)

Үсрэх ...

Бататгах шалгалт №2 ►

Үлдсэн цаг 0:04:23

7 асуулт

Answer saved

Бүтэн оноо 1.00

Дараах текстийг анхааралтай уншаад орхигдсон хэсгийг нөхөөрэй.

Үйл ажиллагааны нийт хэлбэлзлийг багасгахад нөлөөлөх хугацааг [саад учруулах хэлбэлзэл] буюу *interfering float* гэнэ. Харин [хараат бус хэлбэлзэл] нь өмнөх үйл ажиллагаа хамгийн сүүлийн зөвшөөрөгдсөн цагт дуусч, дараагийн үйл ажиллагаанд нөлөөлөхгүйгээр ашиглаж болох хугацаа юм.

[чөлөөт хэлбэлзэл] [нийт хэлбэлзэл]

[үйл ажиллагааны хэлбэлзэл]

◄ Семинар №6. Төслийн төлөвлөлт-1 (2-4)

Үсрэх ...

Бататгах шалгалт №2 ►

Үлдсэн цаг 0:09:01

4 асуулт

Answer saved

Бүтэн оноо 1.00

Төслийн хугацааны төлөвлөлтөд ашигладаг CPM ба P аргын тухай:

Дараах нөхцөлүүдийг анхааралтай уншаад зөв харгалзуулна уу.

CPM сүлжээний шугам	үйл ажиллагаа
CPM сүлжээний зангилаа	хугацаа
P сүлжээний зангилаа	үйл ажиллагаа

◀ Лекц №9-10. Төслийг төлөвлөх аргууд

Үсрэх ...

Хэлэлцүүлэг №10 (Асуулт, хариулт, шийдэл) ▶

Үлдсэн цаг 0:11:32

1 асуулт

Not yet answered

Бүтэн оноо 5.00

Дараах өгөгдлийг ажиглаад CPM сүлжээнд ажлуудыг зөв тааруулна уу.

Үйл ажиллагаа	Өмнөх холбоо	Үргэлжлэх хугацаа
A	-	5
B	-	4
C	-	3
D	B, C	2
E	A	5
F	D	2
G	D	5

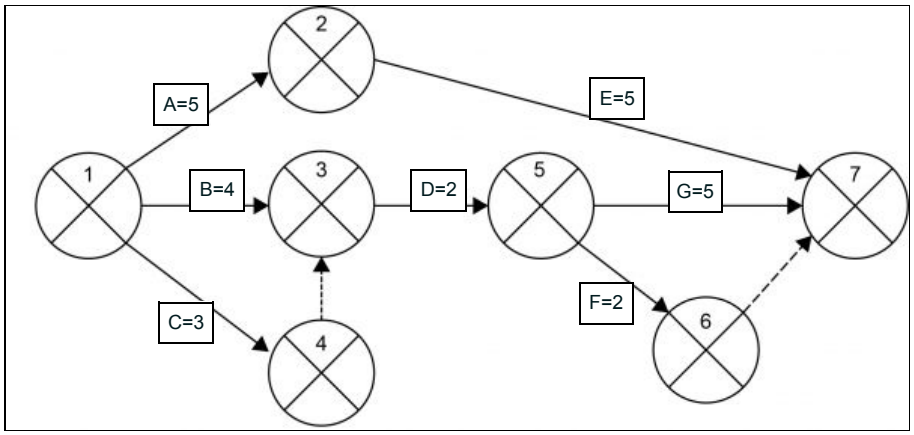

◀ Лекц №9-10. Төслийг төлөвлөх аргууд

Үсрэх ...

Хэлэлцүүлэг №10 (Асуулт, хариулт, шийдэл) ▶

Үлдсэн цаг 0:11:12

3 асуулт

Answer saved

Бүтэн оноо 13.00

Төслийн хугацааны төлөвлөлтийг CPM аргаар гаргаж болно. Тэгвэл дараах өгөгдлийг ажиглаад CPM сүлжээний орхигдсон утгуудыг зөв бөглөнө үү.

Хүснэгт 1. CPM хүснэгт

Үйл ажиллагаа	Өмнөх холбоо	Үргэлжлэх хугацаа
A	-	4
B	-	5
C	A	5
D	A	6
E	B,C	5
F	D	4
G	E	5

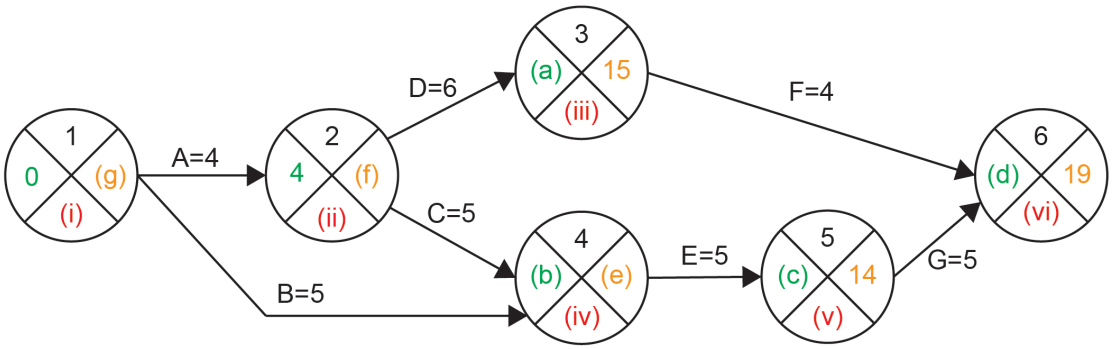

Зураг 1. CPM сүлжээ

- (a) - 10
- (b) - 9
- (c) - 14
- (d) - 19
- (e) - 9
- (f) - 4
- (g) - 0
- (i) - 0
- (ii) - 0
- (iii) - 5
- (iv) - 0
- (v) - 0

- (vi) - -0

◀ Лекц №9-10. Төслийг төлөвлөх аргууд

Үсрэх ...

Хэлэлцүүлэг №10 (Асуулт, хариулт, шийдэл) ▶

Үлдсэн цаг 0:10:51

5 асуулт

Answer saved

Бүтэн оноо 1.00

Төслийн төлөвлөлтийг гаргахад ашигладаг P сүлжээний хувьд зэрэгцээ үйл ажиллагааг дүрслэхэд илүүтэй анхаарна.

Нэгийг сонгох:

- True
- False

◀ Лекц №9-10. Төслийг төлөвлөх аргууд

Үсрэх ...

Хэлэлцүүлэг №10 (Асуулт, хариулт, шийдэл) ▶

6 асуулт

Answer saved

Бүтэн оноо 1.00

Үлдсэн цаг 0:10:14

Дараах зурагт CPM аргын ажлын сүлжээг оновчтой байгуулах нэгэн аргачлалыг харуулжээ. Зургийн дээд хэсэгт харуулсан шиг тохиолдлыг хийсвэр зангилаа оруулж задлах ба тасархай зураасаар заах замаар оновчлоно. Хэрэв A ба B ажлын хугацаа ялгаатай гэж үзвэл дараах сонголтоос зөв хувилбарыг сонгоно уу.

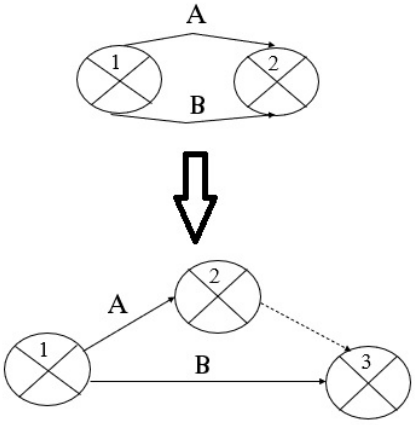

Нэг эсвэл түүнээс олонг сонгох:

- [ ] a. A ажлын хугацаа их байна.
- [x] b. A ажлын хугацаа бага байна.
- [x] c. B ажлын хугацаа их байна.
- [ ] d. B ажлын хугацаа бага байна.

◀ Лекц №9-10. Төслийг төлөвлөх аргууд

Үсрэх ...

Хэлэлцүүлэг №10 (Асуулт, хариулт, шийдэл) ▶

Үлдсэн цаг 0:07:41

2 асуулт

Incomplete answer

Бүтэн оноо 34.00

Асуултыг тэмдэглэх

Төслийн хугацааны төлөвлөлт дээр ашиглагддаг CPM аргыг энэ асуулт дээр хэрэгжүүлэх болно. Дараах CPM хүснэгтийн өгөгдлүүдийг ажиглаад ЭРТ ЭХЛЭХ, ОРОЙ ЭХЛЭХ, ЭРТ ДУУСАХ , ОРОЙ ДУУСАХ, СУЛ ЗОГСОЛТ гэсэн утгуудыг ажил тус бүрд олно уу.

Үйл ажиллагаа	Өмнөх холбоо	Үргэлжлэх хугацаа	Эрт эхлэх хугацаа	Орой эхлэх хугацаа	Эрт дуусах хугацаа	Орой дуусах хугацаа	Сул зогсолт
A	-	4	0	0	4	4	0
B	-	5	0	4	5	9	4
C	A	5	4	4	9	9	0
D	A	6	4	9	10	15	5
E	B,C	5	9	9	14	14	0
F	D	4	10	15	14	19	5
G	E	5	14	14	19	19	0

Please answer all parts of the question.

Information

Семинар №9. Эрсдэлийн шинжилгээ

Зорилго: Төслийн системийг хөгжүүлэхэд хугацаанаас хоцрох эрсдэлийг шинжилж, эрсдэлийн магадлалыг тодорхойлох аргуудыг жишээ систем дээр хэрэглэх, дадлага хийх

	Агуулга	***Гүйцэтгэх ажил***	***Өгөх зөвлөмж***
1.	Хугацаанаас хоцрох эрсдэлийн магадлалыг тогтоох	• Пертийн хүснэгтийг тооцоолох • Пертийн диаграмыг байгуулах • Z утгын шинжилгээг хийх	Өөдрөг хугацааг СПМ хүснэгтийн үргэлжлэх хугацаагаар, гутранги хугацааг үргэлжлэх хугацаан дээр сул зогсолтыг нэмж авах

Үлдсэн цаг 0:43:02

1 асуулт

Not yet answered

Бүтэн оноо 40.00

Дараах **Пертийн хүснэгт**ийг гүйцээж бөглөнө үү.

Жич:

- Хэрэв хариу бүхэл тоо гарвал бутархай оронгүй бичнэ. Жишээ нь: t = 5 бол 5 гэж л бичнэ. (5.00 гэж бичихгүй.)
- Хэрэв хариу 0.5 гарсан бол 0.5 гэж л бичнэ. (0.50 гэж бичихгүй.)
- Хэрэв хариу 0.33333 гэх мэт үелсэн бол зууны нарийвчлалаар буюу 0.33 гэж бичнэ.
- Хэрэв хариу 0.6677 шиг гарсан бол бүхэлтгэлгүйгээр 0.66 гэж зууны нарийвчлалаар таслан бичнэ.

Хүснэгт 1. Пертийн хүснэгт

Нэр	Богино нэршил	Үйл ажиллагааны нэр	Өмнөх холбоо	Өөдрөг хугацаа (a)	Ойролцоо хугацаа (m)	Гутранги хугацаа (b)	Хүлээгдсэн хугацаа (t)	Стандарт хазайлт (s)
Шинжилгээ	A	Хэрэглэгчийн шаардлага тодорхойлох	-	5	7	8	6.83	0.5
	B	Системийн шаардлага тодорхойлох	-	3	4	5	4	0.33
	C	Системийн судалгаа хийх	A, B	4	5	7	5.16	0.5
	D	Ажлын урсгалыг диаграм гаргах	C	1	2	3	2	0.33
Загварчилгаа	E	ОХД загварчлах	C	2	3	4	3	0.33
	F	ОХД өргөтгөх	E	1	2	3	2	0.33
	G	ӨУД -уудыг загварчлах	D, F	3	4	5	4	0.33
	H	Бүтцийн схем	G	1	2	3	2	0.33
	I	Модулиудыг загварчлах	H	1	2	3	2	0.33
	J	Бүртгэлүүдийн формыг зохиох	H	1	2	3	2	0.33
	K	Тайлангуудын формыг зохиох	H	1	2	3	2	0.33
Кодчилол	L	Оролтын кодчилол	I, J	4	5	6	5	0.33
	M	Гаралтын кодчилол	L, K	4	5	6	5	0.33
Тестчилэл	N	Модулийн тест	M	8	10	13	10.16	0.83
	O	Нэгдсэн тест	N	6	8	10	8	0.66
	P	Системийн тест	O	5	7	9	7	0.66
	Q	Үйлдлийн тест	P	4	5	7	5.16	0.5
Нэвтрүүлэлт	R	Техник хангамж бүрдүүлэлт	Q	4	6	8	6	0.66
	S	Системийн суурилуулалт	R	3	5	6	4.83	0.5
	T	Сургалт	S	3	4	6	4.16	0.5

◄ Хэлэлцүүлэг №11 (Асуулт, хариулт, шийдэл)

Үсрэх ...

Өөрийгөө сорих асуулт №11 ►

Үлдсэн цаг 0:00:58

3 асуулт

Answer saved

Бүтэн оноо 1.00

СПМ диаграмд ажлын нэрийг юу зааж өгөх вэ?

Нэгийг сонгох:

- a. зангилааны дээд нүд
- b. зангилаануудыг холбох шугам
- c. зангилаа

Clear my choice

◄ Өөрийгөө сорих асуулт №8

Үсрэх ...

Хэлэлцүүлэг №9 (Асуулт, хариулт, шийдэл) ►

Үлдсэн цаг 0:01:05

2 асуулт

Answer saved

Бүтэн оноо 1.00

Төслийн төлөвлөлтийн шатан дахь "Үйл ажиллагааг төлөвлөх" хандлагуудыг зөв харгалзуулна уу.

Үйл ажиллагаанд үндэслэсэн хандлага	Work breakdown structure
Бүтээгдэхүүнд үндэслэсэн хандлага	Product breakdown structure
Холимог хандлага	Work and product breakdown structure

◄ Өөрийгөө сорих асуулт №8

Үсрэх ...

Хэлэлцүүлэг №9 (Асуулт, хариулт, шийдэл) ►

Үлдсэн цаг 0:01:11

1 асуулт

Not yet answered

Бүтэн оноо 1.00

Тухайн төслийг байгууллагын хэтийн зорилтуудтай уялдуулж үнэлэхэд ашигладаг үнэлгээ бол стратеги үнэлгээ юм.

Нэгийг сонгох:

- (●) True
- ( ) False

◄ Өөрийгөө сорих асуулт №8

Үсрэх ...

Хэлэлцүүлэг №9 (Асуулт, хариулт, шийдэл) ►

Үлдсэн цаг 0:00:16

14 асуулт

Answer saved

Бүтэн оноо 1.00

ҮАЦ -ийн шинжилгээнд системийн хэмжээг ямар томъёогоор олох вэ?

Нэгийг сонгох:

- a. ҮАЦ / 1 ҮАЦ ноогдох кодын мөр
- b. ҮАЦ / 1 ҮАЦ ноогдох килокодын мөр
- c. ҮАЦ * 1 сард хийх командын мөр
- d. ҮАЦ * бүтээмж

Clear my choice

◄ Өөрийгөө сорих асуулт №8

Үсрэх ...

Хэлэлцүүлэг №9 (Асуулт, хариулт, шийдэл) ►

Үлдсэн цаг 0:00:22

11 асуулт

Answer saved

Бүтэн оноо 1.00

Чармайлтын хэмжээ юуг заах вэ?

Нэгийг сонгох:

- a. мэргэжилтний боловсруулах чадвар
- b. мэргэжилтний хичээнгүй байдал
- c. мэргэжилтний эрсдэл даах чадвар

Clear my choice

◄ Өөрийгөө сорих асуулт №8

Үсрэх ...

Хэлэлцүүлэг №9 (Асуулт, хариулт, шийдэл) ►

Үлдсэн цаг 0:00:27

7 асуулт

Not yet answered

Бүтэн оноо 1.00

Боловсон хүчний нөөцийг тодорхойлж хуваарилахад нөлөөлөх асуудлуудыг сонгоорой.

Нэг эсвэл түүнээс олонг сонгох:

- [x] a. Үйл ажиллагааны дуусах шаардлагыг тодорхойлох
- [x] b. Боловсон хүчний боломжийг тодорхойлох
- [x] c. Ажил тус бүрд ямар төрлийн боловсон хүчин шаардагдахыг тодорхойлох
- [x] d. Үйл ажиллагаа бүрээс чанартай үр дүн гаргах нөхцөлийг бий болгох

◄ Өөрийгөө сорих асуулт №8

Үсрэх ...

Хэлэлцүүлэг №9 (Асуулт, хариулт, шийдэл) ►

Үлдсэн цаг 0:00:52

4 асуулт

Answer saved

Бүтэн оноо 1.00

Гадаад дамжуулалтад аль нь хамрахгүй вэ?

Нэгийг сонгох:

- a. зургийн файл дамжуулалт
- b. нэг ӨС -ийн систем дэх өгөгдөл дамжуулалт
- c. өөр өөр ӨС-ийн хоорондох өгөгдөл дамжуулалт

Clear my choice

◄ Өөрийгөө сорих асуулт №8

Үсрэх ...

Хэлэлцүүлэг №9 (Асуулт, хариулт, шийдэл) ►

Үлдсэн цаг 0:00:47

5 асуулт

Answer saved

Бүтэн оноо 1.00

Програм хангамжийн төслийг сүйрэлд хүргэх нэг хүчин зүйл бол алдаатай програм хангамж юм.

Нэгийг сонгох:

- (●) True
- ( ) False

◄ Өөрийгөө сорих асуулт №8

Үсрэх ...

Хэлэлцүүлэг №9 (Асуулт, хариулт, шийдэл) ►

Үлдсэн цаг 0:00:42

6 асуулт

Answer saved

Бүтэн оноо 1.00

Програм хангамжийн өртгийн тооцоог гаргадаг KOKOMO аргад тэгшитгэлийг бодохдоо тогтмол утгуудыг ашигладаг. Тогтмол утгуудыг системийн ангиллаас хамааруулж тооцно. Тэдгээр ангиллыг сонгоно уу?

Нэг эсвэл түүнээс олонг сонгох:

- [ ] a. бага
- [x] b. энгийн
- [ ] c. дунд
- [x] d. холимог
- [ ] e. бүтэцлэгдсэн
- [x] f. нарийн

◄ Өөрийгөө сорих асуулт №8

Үсрэх ...

Хэлэлцүүлэг №9 (Асуулт, хариулт, шийдэл) ►

Үлдсэн цаг 0:04:43

5 асуулт

Answer saved

Бүтэн оноо 1.00

Системийг хөгжүүлэх явцад ямар бүтээгдэхүүнүүд гарахыг доош нь задалж харуулдаг үйл ажиллагааг төлөвлөх хандлагын нэрийг Англиар товчлон бичнэ үү. (жишээлбэл: project management гэдгийг товчилбол **pm**)

Answer: PBS

◄ Бие даалт №1b. Төслийн төлөвлөлт

Үсрэх ...

Хэлэлцүүлэг №8 (Асуулт, хариулт, шийдэл) ►

3 асуулт

Answer saved

Бүтэн оноо 1.00

Дараах зурагт харуулсан дүрслэл нь үйл ажиллагаан төлөвлөх хандлагуудыг дүрслэх аль хэлбэр вэ?

Level 1	Level 2	Level 3
1 Foundation	1.1 Excavate	1.1.1 Dig 1.1.2 Level
	1.2 Frame	
	1.3 Concrete	1.3.1 Pour 1.3.2 Cure
2 Exterior		
3 Interior		

Нэгийг сонгох:

- a. Tabular structure
- b. Tree format
- c. Outline format
- d. Hierarchical structure

Clear my choice

◄ Бие даалт №1b. Төслийн төлөвлөлт

Үсрэх ...

Хэлэлцүүлэг №8 (Асуулт, хариулт, шийдэл) ►

Үлдсэн цаг 0:04:54

4 асуулт

Answer saved

Бүтэн оноо 1.00

Төсөл нь уялдаа холбоотой хэд хэдэн үйл ажиллагааны нэгдэл юм. Тэгвэл төслийн бүх үйл ажиллагаа эхлэхэд бэлэн болсон үед л төслийг эхлүүлнэ.

Нэгийг сонгох:

- ○ True
- ◉ False

◄ Бие даалт №1b. Төслийн төлөвлөлт

Үсрэх ...

Хэлэлцүүлэг №8 (Асуулт, хариулт, шийдэл) ►

Үлдсэн цаг 0:05:27

2 асуулт

Answer saved

Бүтэн оноо 1.00

Төслийн төлөвлөлтийн шатан дахь "Үйл ажиллагааг төлөвлөх" хандлагуудыг зөв харгалзуулна уу.

Бүтээгдэхүүнд үндэслэсэн хандлага	Product breakdown structure
Холимог хандлага	Work and product breakdown structure
Үйл ажиллагаанд үндэслэсэн хандлага	Work breakdown structure

◄ Бие даалт №1b. Төслийн төлөвлөлт

Үсрэх ...

Хэлэлцүүлэг №8 (Асуулт, хариулт, шийдэл) ►

Үлдсэн цаг 0:05:27

2 асуулт

Answer saved

Бүтэн оноо 1.00

Төслийн төлөвлөлтийн шатан дахь "Үйл ажиллагааг төлөвлөх" хандлагуудыг зөв харгалзуулна уу.

Бүтээгдэхүүнд үндэслэсэн хандлага	Product breakdown structure
Холимог хандлага	Work and product breakdown structure
Үйл ажиллагаанд үндэслэсэн хандлага	Work breakdown structure

◄ Бие даалт №1b. Төслийн төлөвлөлт

Үсрэх ...

Хэлэлцүүлэг №8 (Асуулт, хариулт, шийдэл) ►

Үлдсэн цаг 0:05:38

1 асуулт

Answer saved

Бүтэн оноо 1.00

Дараах шинжүүдийг ажиглаад аль үйл ажиллагааг төлөвлөх хандлага болохыг тогтоогоорой.

- Үйл ажиллагаануудын жагсаалтыг гаргана.
- Төслийг хөгжүүлэх бүтцийг ойлгомжтой дүрсэлнэ.
- Бүтцээр үйл ажиллагаануудын хоорондох хамаарлыг харуулна.

Нэгийг сонгох:

- a. бүтээгдэхүүнд үндэслэсэн хандлага
- b. холимог хандлага
- c. үйл ажиллагаанд үндэслэсэн хандлага

Clear my choice

◄ Бие даалт №1b. Төслийн төлөвлөлт

Үсрэх ...

10 асуулт

Answer saved

Бүтэн оноо 1.00

Дараах зурагт харуулсан дүрслэл нь үйл ажиллагаан төлөвлөх хандлагуудыг дүрслэх аль хэлбэр вэ?

1. **House project**
    - 1.1 Primary structure
        - 1.1.1 Foundation development
            - 1.1.1.1 Layout---topography
            - 1.1.1.2 Excavation
            - 1.1.1.3 Concrete pour
        - 1.1.2 Exterior wall development
        - 1.1.3 Roof development
    - 1.2 Electrical infrastructure
    - 1.3 Plumbing infrastructure
    - 1.4 Inside wall development: rough finish

Нэгийг сонгох:

- a. Outline format
- b. Tree format
- c. Tabular structure
- d. Hierarchical structure

Clear my choice

◄ Бие даалт №1b. Төслийн төлөвлөлт

Үсрэх ...

Хэлэлцүүлэг №8 (Асуулт, хариулт, шийдэл) ►

Үлдсэн цаг 0:04:07

9 асуулт

Answer saved

Бүтэн оноо 1.00

Төслийн менежментийн үйл ажиллагааны төлөвлөлттэй холбоотой зөв бодомжийг сонгоно уу.

Нэг эсвэл түүнээс олонг сонгох:

- [ ] a. Төслийн алхам бүрт төлөвлөлт нь нэг утга санааг илэрхийлнэ.
- [ ] b. Төслийн ажиглалтыг хялбарчлах үүднээс үйл ажиллагаа бүрт хүлээлгэж өгөх нөхцөлийг тодорхойлох шаардлагагүй.
- [x] c. Үйл ажиллагаа бүрийн эхлэл ба төгсгөл нь харагдахуйц байх ёстой.
- [x] d. Төслийн төлөвлөгөө нь үйл ажиллагаа бүрийн эхлэл ба төгсгөлийг харуулсан хуваарь юм.

◄ Бие даалт №1b. Төслийн төлөвлөлт

Үсрэх ...

Үлдсэн цаг 0:04:33

6 асуулт

Answer saved

Бүтэн оноо 1.00

Төслийн менежментийн үйл ажиллагааны төлөвлөлт бол байнга сайжруулж байх ажиллагаа юм.

Нэгийг сонгох:

- (●) True
- ( ) False

◄ Бие даалт №1b. Төслийн төлөвлөлт

Үсрэх ...

Хэлэлцүүлэг №8 (Асуулт, хариулт, шийдэл) ►

Үлдсэн цаг 0:04:25

7 асуулт

Answer saved

Бүтэн оноо 1.00

Төслийн менежментийн үйл ажиллагааны төлөвлөгөө хийгдэх хугацаанд менежерийн анхаарах зүйлсийг сонгоно уу.

Нэг эсвэл түүнээс олонг сонгох:

- [ ] a. үйл ажиллагааны эхлэл
- [ ] b. үйл ажиллагааны өрнөл
- [x] c. нөөцийн хуваарилалт
- [x] d. боловсон хүчний үүрэг, хариуцлага
- [x] e. нөөцийн боломж

◄ Бие даалт №1b. Төслийн төлөвлөлт

Үсрэх ...

Үлдсэн цаг 0:04:25

7 асуулт

Answer saved

Бүтэн оноо 1.00

Төслийн менежментийн үйл ажиллагааны төлөвлөгөө хийгдэх хугацаанд менежерийн анхаарах зүйлсийг сонгоно уу.

Нэг эсвэл түүнээс олонг сонгох:

- [ ] a. үйл ажиллагааны эхлэл
- [ ] b. үйл ажиллагааны өрнөл
- [x] c. нөөцийн хуваарилалт
- [x] d. боловсон хүчний үүрэг, хариуцлага
- [x] e. нөөцийн боломж

◄ Бие даалт №1b. Төслийн төлөвлөлт

Үсрэх ...

Үлдсэн цаг 0:45:51

Information

Зорилго: Төслийг хөгжүүлэх үед шаардагдах зардлын бүрдэл, зарцуулалтын хуваарь, мөнгөн урсгалын диаграмыг гаргаж сурах

	Агуулга	Гүйцэтгэх ажил	Өгөх зөвлөмж
Бодлогын танилцуулгыг уншиж өгөгдсөн даалгаруудыг гүйцэтгэх			
1.	Зардлын тооцоо	· Өгөгдсөн зардлуудын жагсаалтыг тогтмол, хувьсах зардлаар салгах · Зарцуулалтын хуваарийг нэгж хугацаагаар задалж гаргах	
2.	Орлогын тооцоо	· Орлогын хуваарийг гаргах	
3.	Мөнгөн урсгал	· Орлого, зарлага, ашгийг тооцож диаграмаар харуулах	Орлогыг “+” , зарлагыг “-“ тэнхлэгийн дагуу тус тус заах

Бодлогын танилцуулга:

Шинээр байгуулагдан үйл ажиллагаагаа явуулж эхлээд байгаа 4 хүний бүрэлдэхүүнтэй төслийн баг нь онгоцны тийз борлуулах 4 салбартай төвийн захиалгын системийг хөгжүүлэх төслийг 6 сарын хугацаатай авчээ. Төслийн баг төслийг хөгжүүлэх нийт хугацааны 50% (90 хоног) -ийг системийг хөгжүүлэх үед, 33,3% (60 хоног) -ийг бүтээгдэхүүний суурилуулалтын үед, үлдсэн 16,7% (30 хоног) -ийг ашиглалтын үед зарцуулна гэж төлөвлөжээ. Гэрээ:

1. Төслийн нийт өртөг 38 800 000 төгрөг бөгөөд төслийг боловсруулах 6 сарын хугацаанд нийт өртгийн 85% -тай тэнцэх төгрөгийг зарцуулна.

2. Уг баг нь үйл ажиллагаагаа шинээр эхэлж байгаа учраас төслийн эхэнд ажлын байрны тохижуулалтанд тавилга, хэрэгсэл, бусад зүйлийг худалдаж авах шаардлагатай ба төсөл боловсруулах хугацаанд ногдох зардлын 12% -ийг үүнд зарцуулна.

3. Төсөл боловсруулах хугацааны өртгийн үлдсэн хэсгийг

- 53% Хөгжүүлэх үеийн зардалд
- 34% Суурилуулах үеийн зардалд
- 13% Ашиглалтын зардалд гэж 3 хуваарилна.

4. Төслийн нийт өртөг болох 38 800 000 төгрөгийн үлдсэн 15% -ийг төслийг гүйцэтгэж дуусаны дараа авна.

5. Төслийн бүтээгдэхүүний зохиогчийн эрхийг худалдахгүй. Төсөлтэй холбоотой бүх загвар програмын эх код зэрэг мэдээллийг нууцална.

Төслийн хугацаанд түрээсийн байранд байрлах бөгөөд үйл ажиллагаагаа явуулахад дараах зардлуудыг гаргана. Үүнд:

- Сандал 4 ширхэг (1 нь 20 000)
- Ширээ 4 ширхэг (1 нь 50 000)
- Компьютер 2 ширхэг (1 нь 1 500 000)
- ПринтерCanonLBP3987 1 ширхэг (300 000)
- Бичгийн цаас 6 сард 6 боодол (1 боодол нь 3500)
- Тохижилтын зардал сард дунджаар 40 000 (бичгийн хэрэгсэл, саван, алчуур...)
- DVD 20 ширхэг (1 ширхэг нь 800)
- Байрны түрээс Сард 300 000
- Цахилгааны зардал Сард дунджаар 20 000
- Утасны төлбөр Сард дунджаар 50 000
- Хоолны зардал Сард 1 хүнд 100 000
- Тээврийн зардал Сард дунджаар 65 000
- Цалин

	Албан тушаал	Цалин (30 хоногт төгрөгөөр)
1.	Төслийн удирдагч	2 000 000

2.	Системийн шинжээч	1 500 000
3.	Загварчлагч	1 500 000
4.	Програмист	1 200 000

Тайлбар хүснэгт 1. Төслийн багийн гишүүдийн ажлын хуваарь.
Төсөл хөгжүүлэх 6 сар/180 хоногийн хугацааг 100% гэж үзэв.

Програмист			✓	✓	✓		✓
Загварчлагч		✓					
Системийн шинжээч	✓	✓		✓	✓	✓	
Төслийн удирдагч	✓	✓	✓	✓	✓	✓	
Үе шат	Хөгжүүлэх			Суурилуулах		Ашиглах	

27 хоног 15% | 54 хоног 30% | 90 хоног 50% | 150 хоног 83.3% | 180 хоног 100%

Тайлбар хүснэгт 2. Цаас ашиглалтын хуваарь

Цаасны хэмжээ	25%	25%	16.6%	16.6%	16.6%	-
Үе шат	Хөгжүүлэх			Суурилуулах		Ашиглах

50% | 83.3% | 100%

1 асуулт

Answer saved

Бүтэн оноо 34.00

1 -р сарын хувьсах зардлуудыг доорх хүснэгтэд тооцоолж бичнэ үү.

Жич:

- Бөглөх утгагүй бол 0 гэж бичнэ. Жишээлбэл, Програмист нэгдүгээр сард ажиллаагүй бол тоо ширхэг дээр 0 өдөр ажилласан гэж тооцно.
- Нэгж үнийн баганыг анхааралтой тооцож гаргана уу. Жишээлбэл цалин, хоол, тээврийн зардлыг нэгж үнэ хоногоор тооцогдох ёстой.
- Дараах хүснэгтэд бөглөх утга бүхэл тоо бол шууд бичнэ. Жишээ нь: хариу зуун арван долоо мянга гарвал 117000 гэж бичнэ. Дунд нь цэг таслал огт шаардлагагүй.
- Хэрэв хариу бутархай тоо гарсан бол хоёр орны нарийвчлалтайгаар цэг ашиглан бичнэ. Жишээ нь: хариу нэр аравны тав гарсан бол 1.5 гэж бичнэ.
- Бутархай тоон хариу 6.666666667 гэх мэт гарсан бол 6.67 гэж авна.
- Зөвхөн тоо бичих тул нэмэлт ямар нэгэн тэмдэгт ашиглахгүй.
- Харин НИЙТ ҮНЭ баганын бүх нүдийг бүхэл тоогоор бичнэ. Жишээлбэл, 63*2166.67=136500; 63*3333.33=210000 гэх мэт.

Хүснэгт 1. Хувьсах зардал 1

	Зардал	1-р сар		
		Тоо ширхэг	Нэгж үнэ	Нийт үнэ
1.	Тээврийн зардал	63	2166.67	136500
2.	Хоолны зардал	63	3333.33	210000
3.	Төслийн менежерийн цалин	30	66666.67	2000000
4.	Системийн шинжээчийн цалин	30	50000	1500000
5.	Загварчлагчийн цалин	3	50000	1500000
6.	Програмистын цалин	0	40000	0
7.	Компьютер	2	1500000	3000000
8.	Принтер Canon	1	300000	300000
9.	Ширээ	4	50000	200000
10.	Сандал	4	20000	80000

11.	Бичгийн цаас	1.5	3500	5250
		Нийт:		7581750

2 асуулт

Answer saved

Бүтэн оноо 34.00

2 -р сарын хувьсах зардлуудыг доорх хүснэгтэд тооцоолж бичнэ үү.

Жич: 1 -р сарын хувьсах зардлыг тооцох хүснэгт дээр бичигдсэн санамжийн дагуу тооцоолж бичнэ.

Хүснэгт 1. Хувьсах зардал 2

	Зардал	2-р сар		
		Тоо ширхэг	Нэгж үнэ	Нийт үнэ
1.	Тээврийн зардал	84	2166.67	182000
2.	Хоолны зардал	84	3333.33	280000
3.	Төслийн менежерийн цалин	30	66666.67	2000000
4.	Системийн шинжээчийн цалин	24	50000	1200000
5.	Загварчлагчийн цалин	24	50000	1200000
6.	Програмистын цалин	0	40000	0
7.	Компьютер	0	1500000	0
8.	Принтер Canon	0	300000	0
9.	Ширээ	0	50000	0
10.	Сандал	0	20000	0
11.	Бичгийн цаас	4.5	3500	15750
	Нийт:			4877750

◄ Семинар №3-1. Төслийн зардлын бүрдэл, тооцоо - 3 (2-4)

Үсрэх ...

Өөрийгөө сорих асуулт №4 ►

Үлдсэн цаг 0:00:36

15 асуулт

Not yet answered

Бүтэн оноо 1.00

Шинэлэг ПХ хэрэглэж төсөл боловсруулсны шууд биш ашиг нь юугаар илэрхийлэгдэх вэ?

Нэгийг сонгох:

- a. алдаатай код бичих нь багасна
- b. мөнгөн зардал багасна
- c. ажилчдын бүтээмж дээшилж багийн сэтгэл санаа өөдрөг болно

Clear my choice

◄ Өөрийгөө сорих асуулт №4

Үсрэх ...

Хэлэлцүүлэг №4 (Асуулт, хариулт, шийдэл) ►

Үлдсэн цаг 0:01:15

13 асуулт

Answer saved

Бүтэн оноо 1.00

Доорх өгөгдлүүдээс хувьсах зардлыг илэрхийлэх утгуудыг сонгоно уу?

Нэг эсвэл түүнээс олонг сонгох:

- [ ] a. байрны түрээс
- [x] b. тоног төхөөрөмж
- [ ] c. цахилгааны төлбөр
- [x] d. цахилгааны түрээс

◄ Өөрийгөө сорих асуулт №4

Үсрэх ...

Хэлэлцүүлэг №4 (Асуулт, хариулт, шийдэл) ►

Үлдсэн цаг 0:01:23

12 асуулт

Answer saved

Бүтэн оноо 1.00

Нэгжийн тест хийгдсэн модулиудыг бүгдийг нь нэг удаа нэгтгэж шалгадаг тестийн нэр юу вэ? Энэ тестийн хувьд хэрэв алдаа гарвал хаана алдсаныг олоход хүндрэлтэй байдаг.

Нэгийг сонгох:

- (●) a. Big-bang test
- ( ) b. Sandwich test

Clear my choice

◄ Өөрийгөө сорих асуулт №4

Үсрэх ...

Хэлэлцүүлэг №4 (Асуулт, хариулт, шийдэл) ►

Үлдсэн цаг 0:01:30

11 асуулт

Answer saved

Бүтэн оноо 1.00

Програм хангамжийн төслийг сүйрэлд хүргэх нэг хүчин зүйл бол алдаатай програм хангамж юм.

Нэгийг сонгох:

- (●) True
- ( ) False

◄ Өөрийгөө сорих асуулт №4

Үсрэх ...

Хэлэлцүүлэг №4 (Асуулт, хариулт, шийдэл) ►

Үлдсэн цаг 0:01:37

10 асуулт

Answer saved

Бүтэн оноо 1.00

Дараах утгуудыг тохируулна уу.

Харьцуулсан тооцооны үр дүнг хадгалах хувьсагчийн нэр	ялгаа
LOC	lines of code
KM	кодын мөр

◄ Өөрийгөө сорих асуулт №4

Үсрэх ...

Хэлэлцүүлэг №4 (Асуулт, хариулт, шийдэл) ►

Үлдсэн цаг 0:01:45

9 асуулт

Answer saved

Бүтэн оноо 1.00

Програм хангамжийн төслөөр хийгдэж буй системийн хөгжүүлэх явц маш тодорхой харагдахуйц байдаг.

Нэгийг сонгох:

- ○ True
- ◉ False

◄ Өөрийгөө сорих асуулт №4

Үсрэх ...

Хэлэлцүүлэг №4 (Асуулт, хариулт, шийдэл) ►

Үлдсэн цаг 0:01:57

8 асуулт

Answer saved

Бүтэн оноо 1.00

Гүйцэтгэлийн шатанд шаардлага байнга өөрчлөгдөх, нэмэгдэх нь програм хангамжийн төслийн эцсийн үр дүнд нөлөөлөхгүй.

Нэгийг сонгох:

- ○ True
- ◉ False

◄ Өөрийгөө сорих асуулт №4

Үсрэх ...

Хэлэлцүүлэг №4 (Асуулт, хариулт, шийдэл) ►

Үлдсэн цаг 0:02:05

7 асуулт

Answer saved

Бүтэн оноо 1.00

Алдаа шалгах нэмэлт ажлуудыг хийдэг, тестлэлийг шинжилгээ, загварчилгаатай уялдуулах боломжтой, мөн алдаа илэрсэн тохиолдолд өмнөх шат руу буцах боломжтой програм хангамжийг хөгжүүлэх загварын нэрийг сонгоно уу.

Нэгийг сонгох:

- a. Спираль загвар
- b. Хүрхрээ загвар
- c. Прототип загвар
- d. Agile
- e. V загвар

Clear my choice

◄ Өөрийгөө сорих асуулт №4

Үсрэх ...

Хэлэлцүүлэг №4 (Асуулт, хариулт, шийдэл) ►

Үлдсэн цаг 0:02:14

6 асуулт

Answer saved

Бүтэн оноо 1.00

Програм хангамжийн төслийн сүйрлийн үндсэн шалтгаанд аль хамрах вэ?

Нэгийг сонгох:

- a. програм хангамжийг нэвтрүүлэхэд хүнд
- b. төсөв төлөвлөснөөс давах
- c. бүгд зөв
- d. алдаатай програм хангамж боловсруулах

Clear my choice

◄ Өөрийгөө сорих асуулт №4

Үсрэх ...

Хэлэлцүүлэг №4 (Асуулт, хариулт, шийдэл) ►

Үлдсэн цаг 0:03:06

5 асуулт

Not yet answered

Бүтэн оноо 1.00

Төслийг хийх нь ашигтай байх үнэлгээг хэзээ хийдэг вэ?

Нэгийг сонгох:

- a. төслийг хийхээр шийдсэний дараа
- b. төслийг хийхээс өмнө
- c. төслийг гүйцэтгэх хугацаанд байнга

Clear my choice

◄ Өөрийгөө сорих асуулт №4

Үсрэх ...

Хэлэлцүүлэг №4 (Асуулт, хариулт, шийдэл) ►

Үлдсэн цаг 0:02:27

4 асуулт

Answer saved

Бүтэн оноо 4.00

Дараах жишээтэй танилцан тооцоолол хийнэ үү.

Нэгэн байгууллага төсөл хэрэгжүүлжээ. Төслийн хэрэгжүүлэх хугацаа 3 жил бөгөөд анхны хөрөнгө оруулалт 158000₮ байв. Эхний жилийн орлого 55000, хоёр дахь жилд 72000, гурав дахь жилд 78400₮ -н ашиг олов. Тэгвэл дараах утгуудыг тооцоолж бичнэ үү.

Цэвэр ашиг =

47400

₮

Жилийн дундаж ашиг =

15800

₮

Буцааж төлөх хугацаа =

3

жил

Буцааж төлөх хувь =

10

%

◄ Өөрийгөө сорих асуулт №4

Үсрэх ...

Хэлэлцүүлэг №4 (Асуулт, хариулт, шийдэл) ►

Үлдсэн цаг 0:03:30

3 асуулт

Answer saved

Бүтэн оноо 1.00

Доорх өгөгдлүүдээс тогтмол зардлыг илэрхийлэх утгуудыг сонгоно уу?

Нэг эсвэл түүнээс олонг сонгох:

- [x] a. цахилгааны төлбөр
- [x] b. байрны түрээс
- [ ] c. тоног төхөөрөмжийн зардал
- [x] d. цалин

◄ Өөрийгөө сорих асуулт №4

Үсрэх ...

Хэлэлцүүлэг №4 (Асуулт, хариулт, шийдэл) ►

Үлдсэн цаг 0:03:41

2 асуулт

Answer saved

Бүтэн оноо 1.00

Програм хангамжийн төслийн техникийн төлөвлөгөөнд хэрэгжүүлэх орчин, нэвтрүүлэх орчны тухай агуулгыг "хэрэгжүүлэлт" -ийн хэсэгт тусгана.

Нэгийг сонгох:

- ○ True
- ◉ False

◄ Өөрийгөө сорих асуулт №4

Үсрэх ...

Хэлэлцүүлэг №4 (Асуулт, хариулт, шийдэл) ►

Үлдсэн цаг 0:03:50

1 асуулт

Answer saved

Бүтэн оноо 1.00

Төслийн үнэлгээний шатанд цэвэр ашиг олдог томьёоллыг олно уу?

Нэгийг сонгох:

- a. = нийт орлого - тогтмол зардал
- b. = тооцож болох ашиг + биет бус ашиг
- c. = нийт хөрөнгө оруулалт - нийт зардал
- d. = нийт орлого - нийт зардал

Clear my choice

◄ Өөрийгөө сорих асуулт №4

Үсрэх ...

Хэлэлцүүлэг №4 (Асуулт, хариулт, шийдэл) ►

Information

Зорилго: Төслийг хөгжүүлэх үед шаардагдах зардлын бүрдэл, зарцуулалтын хуваарь, мөнгөн урсгалын диаграмыг гаргаж сурах

	Агуулга	Гүйцэтгэх ажил	Өгөх зөвлөмж
Бодлогын танилцуулгыг уншиж өгөгдсөн даалгавруудыг гүйцэтгэх			
1.	Зардлын тооцоо	· Өгөгдсөн зардлуудын жагсаалтыг тогтмол, хувьсах зардлаар салгах · Зарцуулалтын хуваарийг нэгж хугацаагаар задалж гаргах	
2.	Орлогын тооцоо	· Орлогын хуваарийг гаргах	
3.	Мөнгөн урсгал	· Орлого, зарлага, ашгийг тооцож диаграмаар харуулах	Орлогыг “+” , зарлагыг “-“ тэнхлэгийн дагуу тус тус заах

Бодлогын танилцуулга:

Шинээр байгуулагдан үйл ажиллагаагаа явуулж эхлээд байгаа 4 хүний бүрэлдэхүүнтэй төслийн баг нь онгоцны тийз борлуулах 4 салбартай төвийн захиалгын системийг хөгжүүлэх төслийг 6 сарын хугацаатай авчээ. Төслийн баг төслийг хөгжүүлэх нийт хугацааны 50% (90 хоног) -ийг системийг хөгжүүлэх үед, 33,3% (60 хоног) -ийг бүтээгдэхүүний суурилуулалтын үед, үлдсэн 16,7% (30 хоног) -ийг ашиглалтын үед зарцуулна гэж төлөвлөжээ. Гэрээ:

1. Төслийн нийт өртөг 38 800 000 төгрөг бөгөөд төслийг боловсруулах 6 сарын хугацаанд нийт өртгийн 85% -тай тэнцэх төгрөгийг зарцуулна.

2. Уг баг нь үйл ажиллагаагаа шинээр эхэлж байгаа учраас төслийн эхэнд ажлын байрны тохижуулалтанд тавилга, хэрэгсэл, бусад зүйлийг худалдаж авах шаардлагатай ба төсөл боловсруулах хугацаанд ногдох зардлын 12% -ийг үүнд зарцуулна.

3. Төсөл боловсруулах хугацааны өртгийн үлдсэн хэсгийг

- 53% Хөгжүүлэх үеийн зардалд
- 34% Суурилуулах үеийн зардалд
- 13% Ашиглалтын зардалд гэж 3 хуваарилна.

4. Төслийн нийт өртөг болох 38 800 000 төгрөгийн үлдсэн 15% -ийг төслийг гүйцэтгэж дууссаны дараа авна.

5. Төслийн бүтээгдэхүүний зохиогчийн эрхийг худалдахгүй. Төсөлтэй холбоотой бүх загвар програмын эх код зэрэг мэдээллийг нууцална.

Төслийн хугацаанд түрээсийн байранд байрлах бөгөөд үйл ажиллагаагаа явуулахад дараах зардлуудыг гаргана. Үүнд:

- Сандал 4 ширхэг (1 нь 20 000)
- Ширээ 4 ширхэг (1 нь 50 000)
- Компьютер 2 ширхэг (1 нь 1 500 000)
- ПринтерCanonLBP3987 1 ширхэг (300 000)
- Бичгийн цаас 6 сард 6 боодол (1 боодол нь 3500)
- Тохижилтын зардал сард дунджаар 40 000 (бичгийн хэрэгсэл, саван, алчуур...)
- DVD 20 ширхэг (1 ширхэг нь 800)
- Байрны түрээс Сард 300 000
- Цахилгааны зардал Сард дунджаар 20 000
- Утасны төлбөр Сард дунджаар 50 000
- Хоолны зардал Сард 1 хүнд 100 000
- Тээврийн зардал Сард дунджаар 65 000
- Цалин

	Албан тушаал	Цалин (30 хоногт төгрөгөөр)
1.	Төслийн удирдагч	2 000 000
2.	Системийн шинжээч	1 500 000
3.	Загварчлагч	1 500 000
4.	Програмист	1 200 000

Тайлбар хүснэгт 1. Төслийн багийн гишүүдийн ажлын хуваарь.
Төсөл хөгжүүлэх 6 сар/180 хоногийн хугацааг 100% гэж үзэв.

Програмист			✓	✓	✓		✓
Загварчлагч		✓					
Системийн шинжээч	✓	✓		✓	✓	✓	
Төслийн удирдагч	✓	✓	✓	✓	✓	✓	
Үе шат	Хөгжүүлэх			Суурилуулах		Ашиглах	

27 хоног 15% | 54 хоног 30% | 90 хоног 50% | 150 хоног 83.3% | 180 хоног 100%

Тайлбар хүснэгт 2. Цаас ашиглалтын хуваарь

Цаасны хэмжээ	25%	25%	16.6%	16.6%	16.6%	-
Үе шат	Хөгжүүлэх			Суурилуулах		Ашиглах

50% | 83.3% | 100%

1 асуулт

Answer saved

Бүтэн оноо 22.00

3 -р сарын хувьсах зардлуудыг доорх хүснэгтэд тооцоолж бичнэ үү.

Семинар №3 -н 1 -р сарын хувьсах зардлыг тооцох хүснэгт дээр бичигдсэн санамжийн дагуу тооцоолно. Үүнд:

- Бөглөх утгагүй бол 0 гэж бичнэ. Жишээлбэл, Програмист нэгдүгээр сард ажиллаагүй бол тоо ширхэг дээр 0 өдөр ажилласан гэж тооцно.
- Нэгж үнийн баганыг анхааралтой тооцож гаргана уу. Жишээлбэл цалин, хоол, тээврийн зардлыг нэгж үнэ хоногоор тооцогдох ёстой.
- Дараах хүснэгтэд бөглөх утга бүхэл тоо бол шууд бичнэ. Жишээ нь: хариу зуун арван долоо мянга гарвал 117000 гэж бичнэ. Дунд нь цэг таслал огт шаардлагагүй.
- Хэрэв хариу бутархай тоо гарсан бол хоёр орны нарийвчлалтайгаар цэг ашиглан бичнэ. Жишээ нь: хариу нэр аравны тав гарсан бол 1.5 гэж бичнэ.
- Бутархай тоон хариу 6.666666667 гэх мэт гарсан бол 6.67 гэж авна.
- Зөвхөн тоо бичих тул нэмэлт ямар нэгэн тэмдэгт ашиглахгүй.
- Харин НИЙТ ҮНЭ баганын бүх нүдийг бүхэл тоогоор бичнэ. Жишээлбэл, 63*2166.67=136500; 63*3333.33=210000 гэх мэт.

Хүснэгт 3. Хувьсах зардал 3

	Зардал	3-р сар		
		Тоо ширхэг	Нэгж үнэ	Нийт үнэ
1.	Тээврийн зардал	60	2166.67	130000
2.	Хоолны зардал	60	3333.33	200000
3.	Төслийн менежерийн цалин	30	66666.67	2000000
4.	Системийн шинжээчийн цалин	0	50000	0
5.	Загварчлагчийн цалин	0	50000	0
6.	Програмистын цалин	30	40000	1200000
7.	Компьютер	1	1500000	1500000
8.	Принтер Canon	0	300000	0
9.	Ширээ	1	50000	0
10.	Сандал	1	20000	0
11.	Бичгийн цаас	1.5	3500	5250
	Нийт:			5035250

2 асуулт

Answer saved

Бүтэн оноо 15.00

4 -р сарын хувьсах зардлуудыг доорх хүснэгтэд тооцоолж бичнэ үү.

Жич: Семинар №4 -н 1 -р сарын хувьсах зардлыг тооцох хүснэгт дээр бичигдсэн санамжийн дагуу тооцоолно.

Хүснэгт 4. Хувьсах зардал 4

	Зардал	4-р сар		
		Тоо ширхэг	Нэгж үнэ	Нийт үнэ
1.	Тээврийн зардал	90	2166.67	195000
2.	Хоолны зардал	90	3333.33	300000
3.	Төслийн менежерийн цалин	30	66666.67	2000000
4.	Системийн шинжээчийн цалин	30	50000	1500000
5.	Програмистын цалин	30	40000	1200000
6.	Бичгийн цаас	1.5	3500	5250
	Нийт:			5200250

3 асуулт

Answer saved

Бүтэн оноо 11.00

5 -р сарын хувьсах зардлуудыг доорх хүснэгтэд тооцоолж бичнэ үү.

Жич: Семинар №4 -н 1 -р сарын хувьсах зардлыг тооцох хүснэгт дээр бичигдсэн санамжийн дагуу тооцоолно.

Хүснэгт 5. Хувьсах зардал 5

	Зардал	5-р сар		
		Тоо ширхэг	Нэгж үнэ	Нийт үнэ
1.	Тээврийн зардал	90	2166.67	195000
2.	Хоолны зардал	90	3333.33	300000
3.	Төслийн менежерийн цалин	30	66666.67	2000000
4.	Системийн шинжээчийн цалин	30	50000	1500000
5.	Програмистын цалин	30	40000	1200000
6.	Бичгийн цаас	1.5	3500	5250
	Нийт:			5200250

◄ Лекц №6. COCOMO

Үсрэх ...

Өөрийгөө сорих асуулт №5 ►

Сүлжээний холболт сэргээгдлээ. Та аюулгүй үргэлжлүүлж болно.

Information

Зорилго: Төслөөр хэрэгжүүлэх системийн хугацаа тооцоолох аргуудыг жишээ систем дээр хэрэглэж, дадлагажих

	Агуулга	***Өгөх зөвлөмж***
Бодлогын танилцуулгыг уншиж өгөгдсөн даалгавруудыг гүйцэтгэх		
1	Үйл ажиллагааны цэгийн шинжилгээгээр модулийн хэмжээг олох	Нэг процессоос гарч нөгөө процесс рүү орж байгаа урсгалыг давхар тоолохгүй, орж байгаа процесс дээр тоолох

Бодлогын танилцуулга: Төслийн баг, системийн тухай

· "ROAD < -B" баг байгуулагдаад нэг жил болоод байна. Баг нь төвлөрсөн бус удирдлагатай 4 гишүүнтэй бөгөөд гишүүд нь ардчилсан зохион байгуулалттай, тэгш эрхтэй. Иймд гишүүд нь хоорондоо чөлөөтэй харьцаж, ажил үүргээ "ямар ч асуудалгүй" хурдан шуурхай гүйцэтгэдэг нягтрал сайтай ажилладаг.

· Энэ жил Мэдээлэл технологийн паркд болсон Азийн мэдээлэл технологийн компаниудад мэргэжилтэн ажиллуулах туршлага, ур чадварын шалгалтад орсон боловч тэнцээгүй. Гэхдээ багийн гишүүд "дунд" гэсэн үнэлгээ авсан.

· Удалгүй төслийн баг Боловсрол, Соёл, Шинжлэх Ухааны Яамнаас зарласан Монгол улсын Ерөнхий Боловсролын Сургуулиудад (ЕБС) сургалт, үйл ажиллагааг автоматжуулах зорилготойгоор "ЕБС -ийн сургалтын цогц портал веб хийх" тендерт оролцож өрсөлдөөнд ялсан. Анхны хувилбарыг Нийслэлийн лаборатори 1 дүгээр сургуульд туршихаар гэрээ байгуулжээ.

· Тус гэрээнд тусгагдсан зүйлс.

o Бүтээгдэхүүний найдвартай ба нарийн байдал "**маш өндөр**" байх;

o Статистик, тайлан мэдээг алдаагүй найдвартай гаргах;

o Ерөнхий Боловсролын систем 11 жилээс 12 жил рүү шилжсэнтэй холбогдуулан, уг системийг хөгжүүлэх ёстой. Системийн дахин ашиглалт "**онцгой өндөр**" байх ёстой.

o 3 сарын дотор анхны хувилбараа нэвтрүүлсэн байх;

гэсэн нэлээд хатуу болзолтой юм. Эдгээр болзол, шаардлага нь төслийн багт дараах сайн болон муу талыг бий болгож байна.

· Давуу тал:

o Урьд нь ойролцоо системийг хөгжүүлж байсан учир багт "**ерөнхийдөө танил**" систем юм.

· Муу тал :

o Системийн шаардлага өөрчлөгдөж болох учир хөгжүүлэлт удааширч багт "**хүнд**"-ээр тусна.

o Багийн үйл ажиллагааны стандартын гүйцэд боловсорсон байдал "**түвшин 1 -т хамаарагдана**"

o ЕБС- иудад суурилуулах компьютерийн хадгалах төхөөрөмж нь "**өндөр**" нарын хязгаарлалттай.

o Гэрээнд тусгагдсан хугацаа, ажлын хуваарийн шахуу байдал "**маш өндөр**" нарийн хязгаарлалттай.

o Програм нь доод түвшний програмчлалын хэл дээр бичигдэх учраас ашиглах ПХ -ийн хэрэгслийн боломж ерөнхийдөө "**бага**".

o Төслийн баг ажлаа саяхнаас эхэлсэн бөгөөд төслийн төлөвлөлт, хэрэглэгчийн шаардлагыг тодорхойлоод байгаа. Төслийн төлөвлөлтөд архитектурын эрсдэлийн тооцоо "**бага**" -тай гарсан, бусад тооцоо бичиг баримтыг мэргэжлийн "**өндөр"** түвшинд хийсэн.

Яг одоо баг их эрч хүчтэйгээр уг системийг хөгжүүлж байна.

Та бүхэнд багийн хөгжүүлж буй системийн нэг модулийн хэмжээ, өртгийн тооцоог хийх болно.

1 асуулт

Not yet answered

Бүтэн оноо 1.00

Сүлжээний холболт сэргээгдлээ. Та аюулгүй үргэлжлүүлж болно.

Дараах өгөгдлийн урсгалын диаграмыг анхааралтай ажиглаад ӨГӨГДӨЛ ДАМЖУУЛАХ ХЭЛБЭРийг тодорхойлно уу.

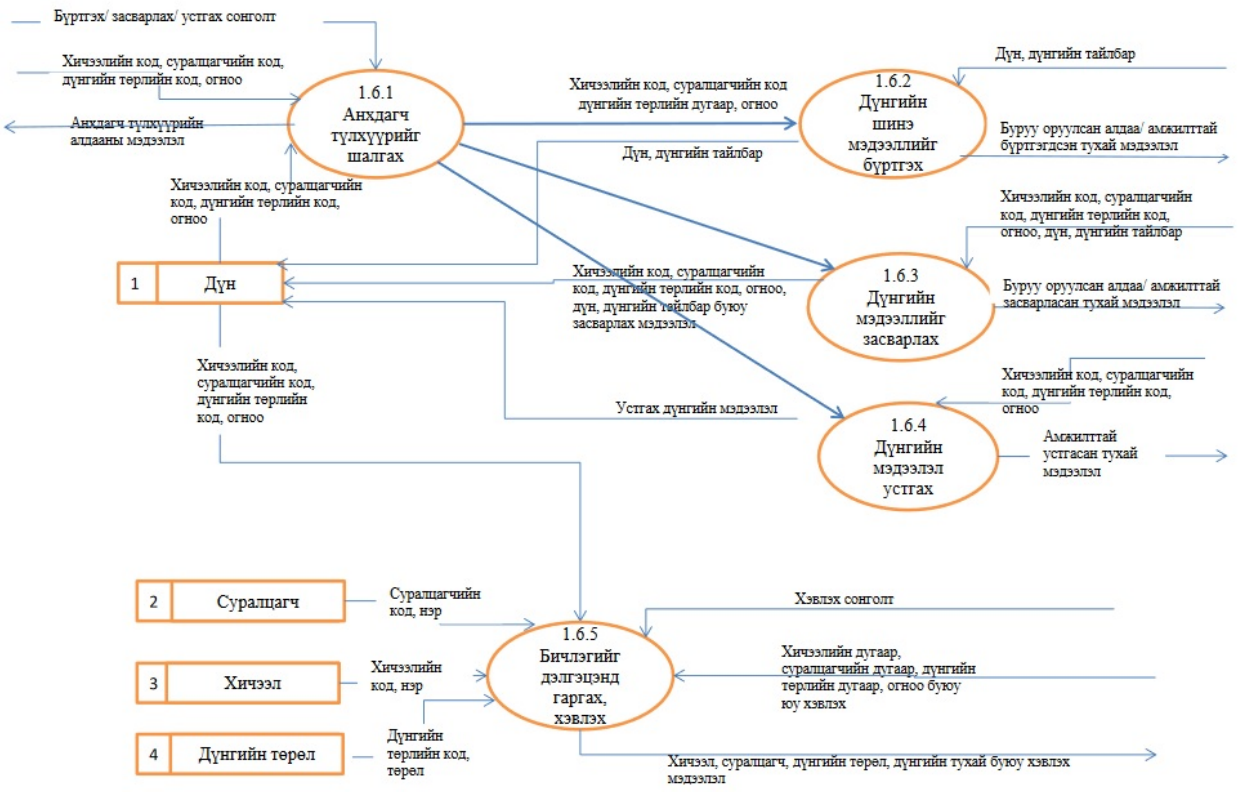

Өгөгдлийн урсгалын диаграм

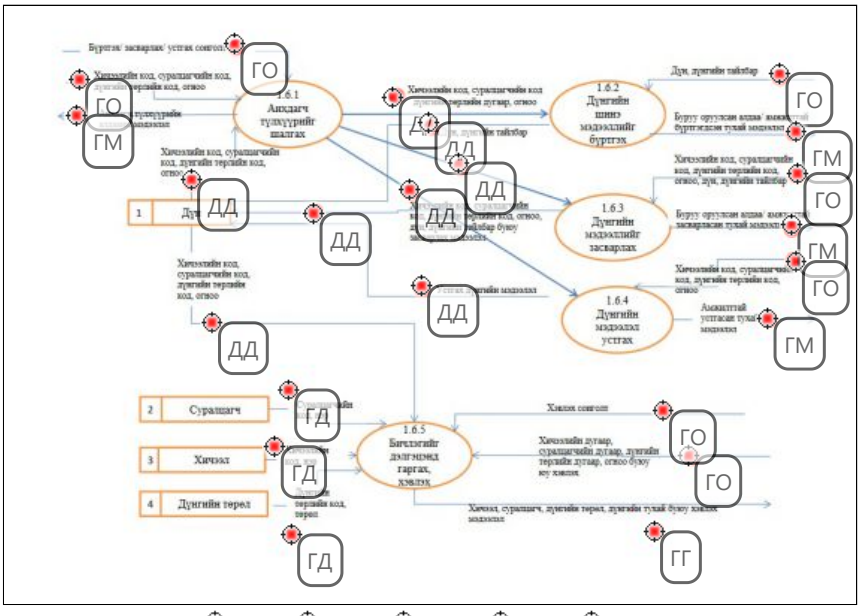

◄ Лекц №6-7. Төсөл те

Сүлжээний холболт сэргээгдлээ. Та аюулгүй үргэлжлүүлж болно.

Үсрэх ...

Өөрийгөө сорих асуулт №6 ►

Сүлжээний холболт сэргээгдлээ. Та аюулгүй үргэлжлүүлж болно.

Information

Зорилго: Төслөөр хэрэгжүүлэх системийн хугацаа тооцоолох аргуудыг жишээ систем дээр хэрэглэж, дадлагажих

	Агуулга	***Өгөх зөвлөмж***
Бодлогын танилцуулгыг уншиж өгөгдсөн даалгаруудыг гүйцэтгэх		
1	Үйл ажиллагааны цэгийн шинжилгээгээр модулийн хэмжээг олох	Нэг процессоос гарч нөгөө процесс рүү орж байгаа урсгалыг давхар тоолохгүй, орж байгаа процесс дээр тоолох

Бодлогын танилцуулга: Төслийн баг, системийн тухай

· "ROAD < -B" баг байгуулагдаад нэг жил болоод байна. Баг нь төвлөрсөн бус удирдлагатай 4 гишүүнтэй бөгөөд гишүүд нь ардчилсан зохион байгуулалттай, тэгш эрхтэй. Иймд гишүүд нь хоорондоо чөлөөтэй харьцаж, ажил үүргээ "ямар ч асуудалгүй" хурдан шуурхай гүйцэтгэдэг нягтрал сайтай ажилладаг.

· Энэ жил Мэдээлэл технологийн паркд болсон Азийн мэдээлэл технологийн компаниудад мэргэжилтэн ажиллуулах туршлага, ур чадварын шалгалтад орсон боловч тэнцээгүй. Гэхдээ багийн гишүүд "дунд" гэсэн үнэлгээ авсан.

· Удалгүй төслийн баг Боловсрол, Соёл, Шинжлэх Ухааны Яамнаас зарласан Монгол улсын Ерөнхий Боловсролын Сургуулиудад (ЕБС) сургалт, үйл ажиллагааг автоматжуулах зорилготойгоор "ЕБС -ийн сургалтын цогц портал веб хийх" тендерт оролцож өрсөлдөөнд ялсан. Анхны хувилбарыг Нийслэлийн лаборатори 1 дүгээр сургуульд туршихаар гэрээ байгуулжээ.

· Тус гэрээнд тусгагдсан зүйлс.

o Бүтээгдэхүүний найдвартай ба нарийн байдал "**маш өндөр**" байх;

o Статистик, тайлан мэдээг алдаагүй найдвартай гаргах;

o Ерөнхий Боловсролын систем 11 жилээс 12 жил рүү шилжсэнтэй холбогдуулан, уг системийг хөгжүүлэх ёстой. Системийн дахин ашиглалт "**онцгой өндөр**" байх ёстой.

o 3 сарын дотор анхны хувилбараа нэвтрүүлсэн байх;

гэсэн нэлээд хатуу болзолтой юм. Эдгээр болзол, шаардлага нь төслийн багт дараах сайн болон муу талыг бий болгож байна.

· Давуу тал:

o Урьд нь ойролцоо системийг хөгжүүлж байсан учир багт "**ерөнхийдөө танил**" систем юм.

· Муу тал :

o Системийн шаардлага өөрчлөгдөж болох учир хөгжүүлэлт удааширч багт "**хүнд**"-ээр тусна.

o Багийн үйл ажиллагааны стандартын гүйцэд боловсорсон байдал "**түвшин 1 -т хамаарагдана**"

o ЕБС- иудад суурилуулах компьютерийн хадгалах төхөөрөмж нь "**өндөр**" нарын хязгаарлалттай.

o Гэрээнд тусгагдсан хугацаа, ажлын хуваарийн шахуу байдал "**маш өндөр**" нарийн хязгаарлалттай.

o Програм нь доод түвшний програмчлалын хэл дээр бичигдэх учраас ашиглах ПХ -ийн хэрэгслийн боломж ерөнхийдөө "**бага**".

o Төслийн баг ажлаа саяхнаас эхэлсэн бөгөөд төслийн төлөвлөлт, хэрэглэгчийн шаардлагыг тодорхойлоод байгаа. Төслийн төлөвлөлтөд архитектурын эрсдэлийн тооцоо "**бага**" -тай гарсан, бусад тооцоо бичиг баримтыг мэргэжлийн "**өндөр"** түвшинд хийсэн.

Яг одоо баг их эрч хүчтэйгээр уг системийг хөгжүүлж байна.

Та бүхэнд багийн хөгжүүлж буй системийн нэг модулийн хэмжээ, өртгийн тооцоог хийх болно.

1 асуулт

Not yet answered

Бүтэн оноо 1.00

Сүлжээний холболт сэргээгдлээ. Та аюулгүй үргэлжлүүлж болно.

Дараах өгөгдлийн урсгалын диаграмыг анхааралтай ажиглаад ӨГӨГДӨЛ ДАМЖУУЛАХ ХЭЛБЭРийг тодорхойлно уу.

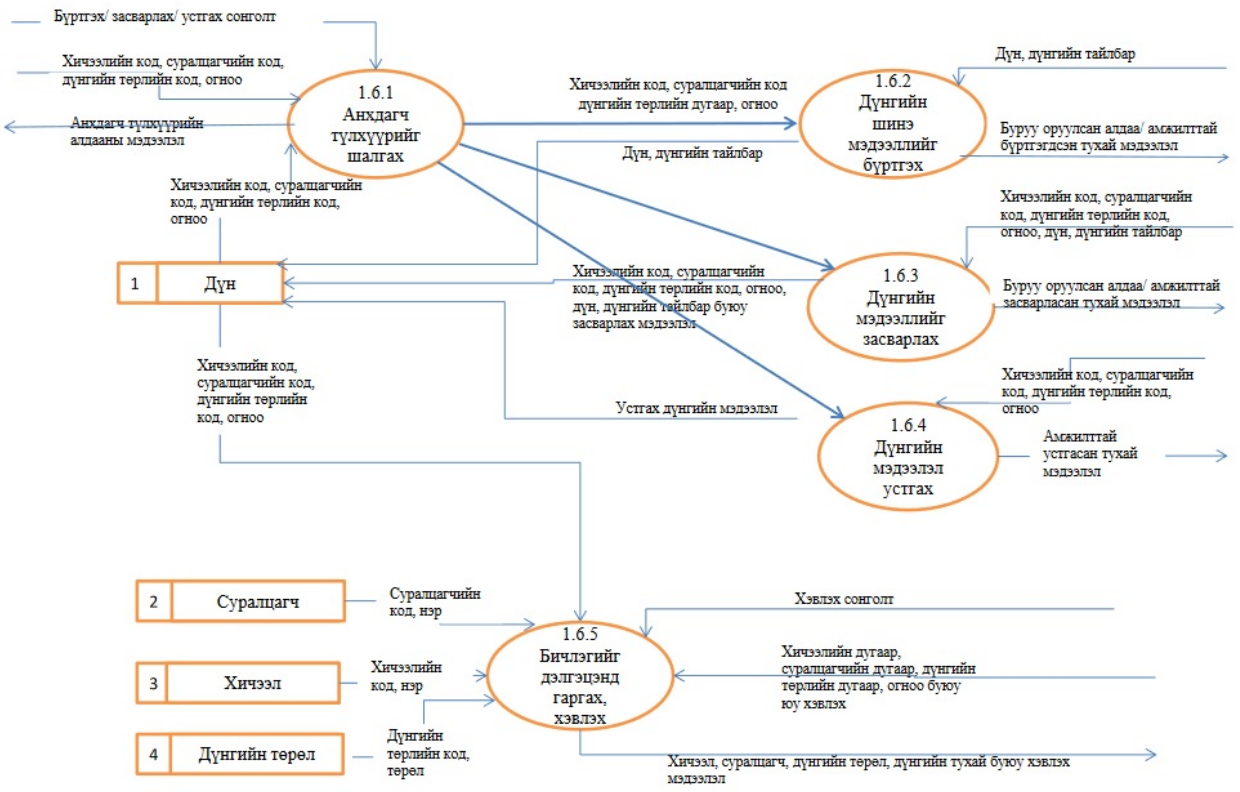

Өгөгдлийн урсгалын диаграм

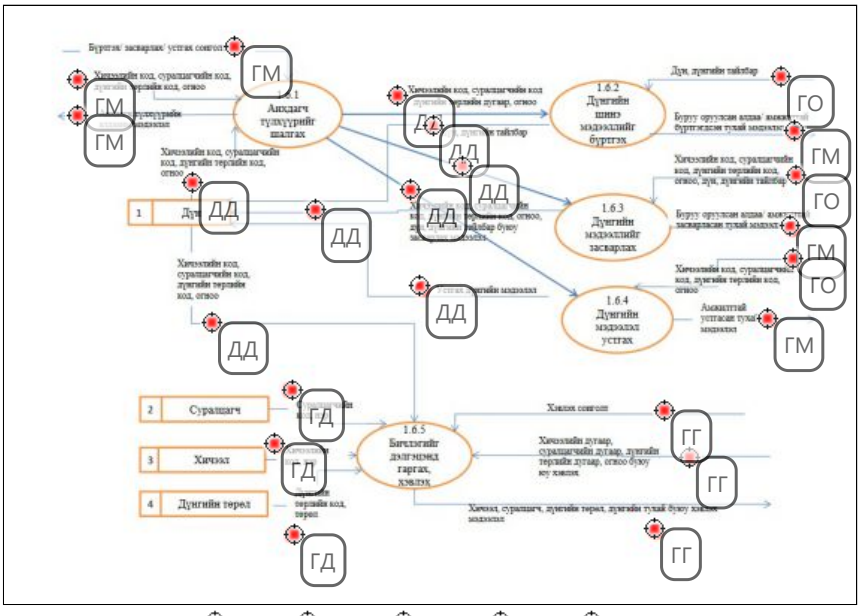

ГО ГМ ДД ГД ГГ

◄ Лекц №6-7. Төсөл те

Сүлжээний холболт сэргээгдлээ. Та аюулгүй үргэлжлүүлж болно.

Үсрэх ...

Өөрийгөө сорих асуулт №6 ►

Information

Зорилго: Төслийн системийг хөгжүүлэхэд хийгдэх ажлуудыг тодорхойлж, төлөвлөгөөг боловсруулах аргуудыг жишээ систем дээр хэрэглэх дадлагыг хийх

	Агуулга	***Гүйцэтгэх ажил***	***Өгөх зөвлөгөө***
Бодлогын танилцуулгыг уншиж өгөгдсөн даалгавруудыг гүйцэтгэх			
1.	Ажлын багцыг гаргах	ВБС/ПБС/ВПБС	
2.	Ажлын хугацааг тооцоолох	СПМ хүснэгт	· Системийн тооцоолсон хугацааг загварчилгаа, кодчилол, тестчилэлийн шатуудад зөвхөн хуваарилах; · Хугацааг зөв бодсон бол ЭД-ЭЭ=ОД-ОЭ байна.
3.	Ажлуудын уялдааг гаргах	СПМ сүлжээ, П сүлжээ	Буцсан уялдааг хянаж арилгах;
4.	Ажлын хуваарийг гаргах	Ажлын хуваарийн хүснэгт	Ажлын үргэлжлэх хугацаа, сул зогсолтыг ялгаж харуулах;
5.	Ажлын сул зогсолтыг тооцоолох	СПМ хүснэгт, П сүлжээ	Хугацааг зөв бодсон бол сул зогсолт= ОД-ЭД / ОЭ-ЭЭ ижил гарна.

Бодлогын танилцуулга

Төслийн нэр: Зочид буудлын өрөө захиалгын систем

Төслийн зорилго:

Энэхүү “Зочид буудлын өрөө захиалгын систем” нь хэд хэдэн хотод өөрийн салбараа нээсэн зочид буудлын бүртгэлд зориулагдсан ба салбаруудын хүлээн авагч нарыг мэдээллээр хангахад чиглэгдэнэ. Системийн үндсэн зорилго нь үйлчлүүлэгчийн өрөө захиалгын хүсэлтийг урьдчилан хүлээн авах, зочны буудаллах хугацааны нэмэлт үйлчилгээ, өрөөний төлбөрийн нийт дүн тооцоог гаргах, зочинтой, захиалгатай, сул байгаа өрөөнүүдийн тухай мэдээллийг хөтлөхөд хүлээн авагчийн өмнө тулгардаг механик үйл ажиллагааг автоматжуулахад оршино.

Төслийн багийн ажлын тухай:

Төслийн баг нь системийг 4 хүний бүрэлдэхүүнтэйгээр хөгжүүлж байгаа ба тэд одоогоор хэрэглэгчийн шаардлага, системийн шинжилгээ, төслийн зардал тооцоог тодорхойлсон байгаа. Системийн архитектурын төлөвлөлтүүд маш сайн гүйцэтгэгдсэн нь төслийн багийн гишүүдийн ур чадвар, хичээл зүтгэл юм. Энэ удаа тэд төслийн ерөнхий төлөвлөлтийг боловсруулахаар шаргуу ажиллаж эхлээд байгаа. Системийн хэмжээ, хугацааг тооцоолсны үр дүнд тус системийн загварчилгаа, кодчилол, тестчилэлийн үе шатуудад нийтдээ 39 хоногт шаардлагатай гэж гарсан.

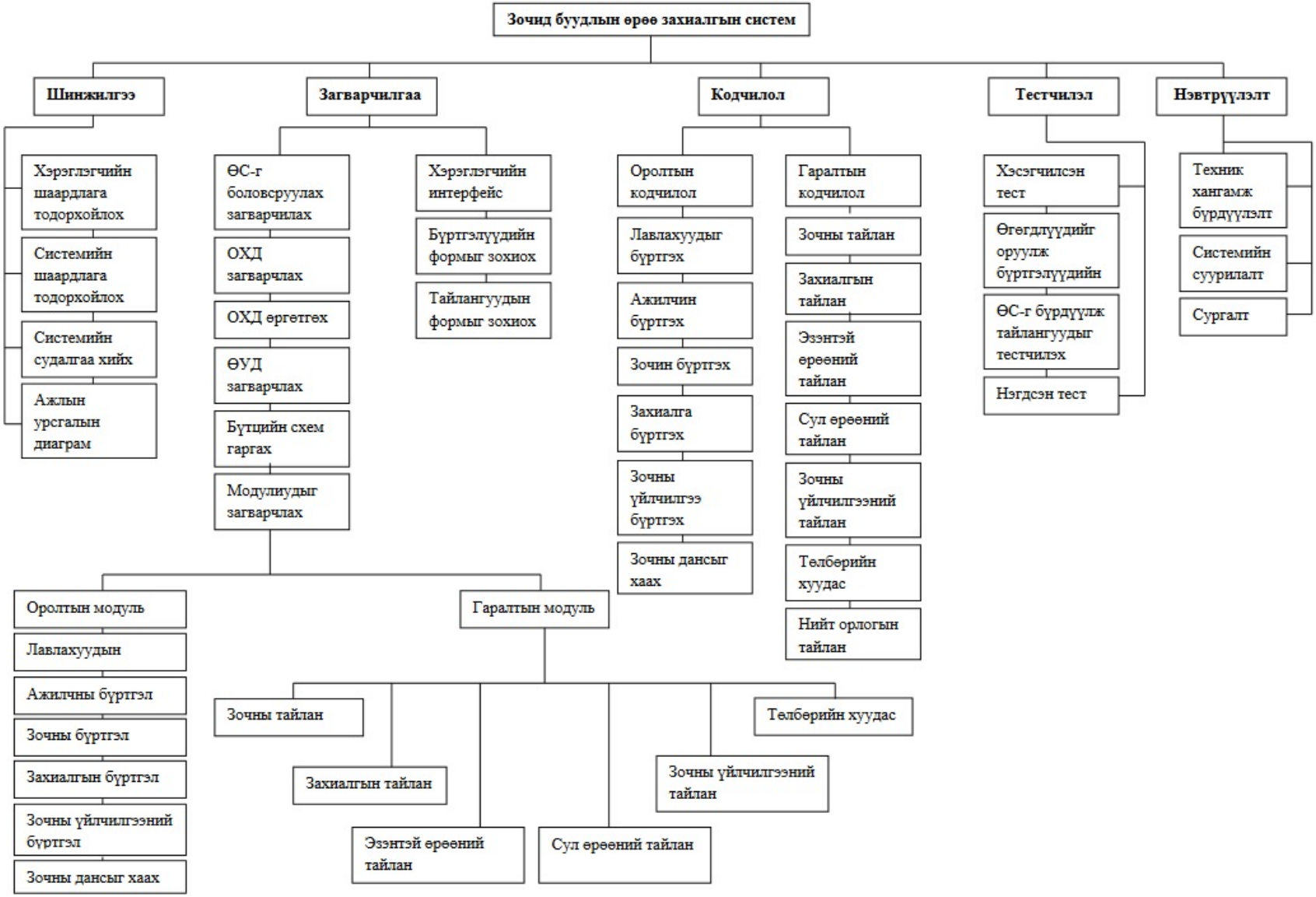

Зураг 1. Ажлыг багцлан дүрсэлсэн WPBS диаграм

1 асуулт

Not yet answered

Бүтэн оноо 88.00

Төслийн төлөвлөгөө нь үйл ажиллагаа бүрийн эхлэл ба төгсгөлийг харуулсан үйл ажиллагаануудын хуваарийг гаргах процесс юм. Та бүхэнд **СПМ хүснэгтэд** ВПБС диаграмд дүрсэлсэн гол ажлын багц, ажлуудын уялдаа, үргэлжлэх хугацаа, хамгийн эхний ажлын эрт эхлэх хугацаа=0, сүүлийн ажлын орой дуусах хугацаа=60 өгөгдсөн байгаа, эдгээр өгөгдлийг ашиглан ноцтой замын хүснэгтийг эхлээд урагш нь, дараа нь хойш нь хөөн тооцоолж, гүйцээнэ үү.

СПМ хүснэгт1

Нэр	№	Үйл ажиллагааны нэр	Өмнөх холбоо	Үргэлжлэх хугацаа (хоног)	Эрт эхлэх хугацаа	Орой эхлэх хугацаа	Эрт дуусах хугацаа	Орой дуусах хугацаа	Сул зогсолт
Шинжилгээ	A.	Хэрэглэгчийн шаардлагыг тодорхойлох	-	10	0	3	10	13	3
	B.	Системийн шаардлагыг тодорхойлох	-	5	0	8	5	13	8
	C.	Системийн судалгаа хийх	A,B	7	10	13	17	20	3
	D.	Ажлын урсгалын диаграм гаргах	C	2	17	23	19	25	6

Загварчилгаа	E.	ОХД загварчлах	C	3	17	20	20	23	3
	F.	ОХД өргөтгөх	E	2	20	23	22	25	3
	G.	ӨУД-уудыг загварчилах	D,F	4	22	25	26	29	3
	H.	Бүтцийн схем	G	2	26	29	28	31	3
	I.	Модулиудыг загварчлах	H	4	28	31	32	35	3
	J.	Бүртгэлүүдийн формыг зохиох	H	2	28	33	30	35	5
	K.	Тайлангуудын формыг зохиох	H	2	28	40	30	42	12

Кодчилол	L.	Оролтын кодчилол	I,J	7	32	35	39	42	3
	M.	Гаралтын кодчилол	L,K	7	39	42	46	49	3
Тестчилэл	N.	Хэсэгчилсэн тест	M	4	46	49	50	53	3
	O.	Нэгдсэн тест	N	2	50	53	52	55	3
Нэвтрүүлэлт	P.	Техник хангамжийн бүрдүүлэлт	O	2	52	55	54	57	3
	Q.	Системийн суурилуулалт	P	2	54	57	56	59	3
	R.	Сургалт	Q	1	56	59	57	60	3

◄ Лекц №8-9. Төсөл төлөвлөх аргууд

Үсрэх ...

Өөрийгөө сорих асуулт №8 ►

Үлдсэн цаг 0:03:24

1 асуулт

Answer saved

Бүтэн оноо 1.00

Нөөцийг хуваарилахдаа ажлын сүлжээ ба ноцтой замыг анхаарч нөөцийг үр бүтээмжтэй хуваарилах хэрэгтэй байдаг.

Нэгийг сонгох:

- (●) True
- ( ) False

◄ Явцын оноо (13-р хоногийн байдлаар)

Үсрэх ...

Хэлэлцүүлэг №13 (Асуулт, хариулт, шийдэл) ►

Үлдсэн цаг 0:03:10

2 асуулт

Answer saved

Бүтэн оноо 1.00

Төслийн менежер нөөцийг төслийн бүх хугацааны хувьд жигд хуваарилахыг хичээх ёстой.

Нэгийг сонгох:

- (●) True
- ( ) False

◄ Явцын оноо (13-р хоногийн байдлаар)

Үсрэх ...

Хэлэлцүүлэг №13 (Асуулт, хариулт, шийдэл) ►

Үлдсэн цаг 0:03:05

3 асуулт

Answer saved

Бүтэн оноо 1.00

Дараах ажлын хуваарьт харуулсан өгөгдөл дээр үндэслэн зөв "Нөөц хуваарилалтын гистограм" -г сонгоно уу.

Зураг 1. Хүний нөөцийн жагсаалт

Ажил	Өмнөх холбоо	Нөөц	Хугацаа	Нөөцийн хэмжээ	Нэгж ажил
A	-	шинжээч	1	1	1
B	A	шинжээч	3	1	3
C	A	загварчлагч	1	2	2
D	C	програмист	2	2	4
E	D	програмист	1	2	2

Нэгийг сонгох:

◉ a.

	1	2	3	4	5
шинжээч	A	B	B	B	
загварчлагч		C			
загварчлагч		C			
програмист			D	D	E
програмист			D	D	E

○ b.

	1	2	3	4	5
шинжээч	A	B	B		
загварчлагч		C			
загварчлагч		C			
програмист			D	D	E
програмист			D	D	E

○ c.

	1	2	3	4	5
шинжээч	A	B	B	B	
загварчлагч		C			
загварчлагч		C			
програмист			D	D	E

Clear my choice

◄ Явцын оноо (13-р хоногийн байдлаар)

Үсрэх ...

Хэлэлцүүлэг №13 (Асуулт, хариулт, шийдэл) ►

Үлдсэн цаг 0:03:00

4 асуулт

Answer saved

Бүтэн оноо 1.00

Төслийн үйл ажиллагааг гаргаж тодорхойлсны дараа нөөцийн хуваарилалтыг хийх хэрэгтэй.

Нэгийг сонгох:

- (●) True
- ( ) False

◄ Явцын оноо (13-р хоногийн байдлаар)

Үсрэх ...

Хэлэлцүүлэг №13 (Асуулт, хариулт, шийдэл) ►

Үлдсэн цаг 0:02:55

5 асуулт

Answer saved

Бүтэн оноо 1.00

Төслийн нөөцийн хуваарь нь төслийн үйл ажиллагааны хуваарьт нөлөөлөх ба эдгээр хуваариуд нягт уялдаатай байдаг. Өөрөөр хэлбэл, аль нэг хуваарьт өөрчлөлт орвол нөгөөдөө шууд нөлөөлнө.

Нэгийг сонгох:

- (●) True
- ( ) False

◄ Явцын оноо (13-р хоногийн байдлаар)

Үсрэх ...

Хэлэлцүүлэг №13 (Асуулт, хариулт, шийдэл) ►

Үлдсэн цаг 0:02:50

6 асуулт

Answer saved

Бүтэн оноо 1.00

Төслийн нөөцийг хуваарилахын тулд нөөцүүдийг эхлээд ангилах хэрэгтэй. Тэгвэл дараах өгөгдлүүдийг ажиглаад, нөөцийн ангиллыг тохируулна уу.

- гэрээний ажилтан, төслийн багийн гишүүн: Хүний нөөц
- сервер, компьютер, зөөврийн компьютер: Тоног төхөөрөмжийн нөөц
- бичгийн цаас, маркер, бал, харандаа: Материалын нөөц
- унаа, интернет, утасны төлбөр: Үйлчилгээний нөөц
- төслийг хэрэгжүүлэх нийт хугацаа: Цаг хугацаа

◄ Явцын оноо (13-р хоногийн байдлаар)

Үсрэх ...

Хэлэлцүүлэг №13 (Асуулт, хариулт, шийдэл) ►

Үлдсэн цаг 0:02:44

7 асуулт

Answer saved

Бүтэн оноо 3.00

Төслийн нөөцийн хуваарилалтын гистограмыг байгуулахын тулд эхлээд нэгж ажлыг тодорхойлох хэрэгтэй. Тэгвэл дараах хүснэгтэд өгөгдсөн өгөгдөл дээр шинжилгээ хийж, хариултыг бөглөнө үү.

Хүснэгт 1. Хүний нөөцийн жагсаалт

Ажил	Нөөц	Хугацаа	Нөөцийн хэмжээ	Нэгж ажил
A	Ахлах шинжээч	5	2	10
B	Шинжээч	3	3	9
C	Загварчлагч	8	2	16

◄ Явцын оноо (13-р хоногийн байдлаар)

Үсрэх ...

Хэлэлцүүлэг №13 (Асуулт, хариулт, шийдэл) ►

Үлдсэн цаг 0:02:37

8 асуулт

Answer saved

Бүтэн оноо 1.00

Төслийн нөөцийг хуваарилах үед илүү чадвартай хүнийг сул зогсолт ихтэй буюу ноцтой биш ажилд томилох хэрэгтэй.

Нэгийг сонгох:

- ○ True
- ◉ False

◄ Явцын оноо (13-р хоногийн байдлаар)

Үсрэх ...

Хэлэлцүүлэг №13 (Асуулт, хариулт, шийдэл) ►

Үлдсэн цаг 0:02:33

9 асуулт

Answer saved

Бүтэн оноо 1.00

Дараах нөөцийн хуваарилалтын гистограмыг ажиглаад хүний нөөцийн жагсаалт хүснэгтийн орхигдсон хэсгүүдийг бөглөнө үү.

Хүснэгт 1. Нөөцийн хуваарилалтын гистограм

	1	2	3	4	5
Шинжээч	A	A			
Програмист1			B		D
Програмист2			C	C	D

Хүснэгт 2. Хүний нөөцийн жагсаалт

Ажил	Нөөц	Хугацаа	Нөөцийн хэмжээ	Нэгж ажил
A	Шинжээч	2	1	2
B	Програмист	1	1	1
C	Програмист	2	1	2
D	Програмист	1	2	2

4	5		2	Програмист	1	3

◄ Явцын оноо (13-р хоногийн байдлаар)

Үсрэх ...

Хэлэлцүүлэг №13 (Асуулт, хариулт, шийдэл) ►

Үлдсэн цаг 0:02:28

10 асуулт

Answer saved

Бүтэн оноо 1.00

Нөөцийн хуваарилалтын гистограмм аргыг ашиглахын тулд хүн бүрт нэгж хугацаанд гүйцэтгэх бодлогын тоог тогтоох ёстой.

Нэгийг сонгох:

- (●) True
- ( ) False

◄ Явцын оноо (13-р хоногийн байдлаар)

Үсрэх ...

Хэлэлцүүлэг №13 (Асуулт, хариулт, шийдэл) ►

Үлдсэн цаг 0:04:03

1 асуулт

Answer saved

Бүтэн оноо 1.00

Боэмийн эрсдэлийн инженерчлэл дэх эрсдэлийн шинжилгээ ангилалд багтах зүйлсийг сонгоно уу.

Нэг эсвэл түүнээс олонг сонгох:

- [x] a. эрсдэлийг тооцох
- [x] b. эрсдэлийг тодорхойлох
- [ ] c. эрсдэлийн ажиглалт
- [ ] d. эрсдэлийн боловсон хүчин

◄ Семинар №9. Төслийн эрсдэлийн шинжилгээ-1

Үсрэх ...

Хэлэлцүүлэг №12 (Асуулт, хариулт, шийдэл) ►

Үлдсэн цаг 0:03:56

2 асуулт

Answer saved

Бүтэн оноо 1.00

Төслийг хөгжүүлэх явцад шаардлага байнга өөрчлөгдөх нь төслийг нураах шалтгаануудын нэг болно.

Нэгийг сонгох:

- (●) True
- ( ) False

◄ Семинар №9. Төслийн эрсдэлийн шинжилгээ-1

Үсрэх ...

Хэлэлцүүлэг №12 (Асуулт, хариулт, шийдэл) ►

Үлдсэн цаг 0:03:50

3 асуулт

Answer saved

Бүтэн оноо 1.00

Дараах нөхцөлүүдийг уншаад эрсдэлийн аль төрөл болохыг олоорой.

- Төслийн гишүүдэд хариуцуулах шаардлагатай
- Илрүүлэхэд хүндрэлтэй
- Тухайн төслийн онцлогоос хамаарч тодорхойлогддог

Нэгийг сонгох:

- (●) a. тусгай эрсдэл
- ( ) b. нийтлэг эрсдэл

Clear my choice

◄ Семинар №9. Төслийн эрсдэлийн шинжилгээ-1

Үсрэх ...

Хэлэлцүүлэг №12 (Асуулт, хариулт, шийдэл) ►

Үлдсэн цаг 0:03:45

4 асуулт

Answer saved

Бүтэн оноо 1.00

Боэмийн тодорхойлсоноор боловсон хүчний дутмаг байдал нь төсөлд эрсдэл үүсгэх гол шалтгаан болдог.

Нэгийг сонгох:

- (●) True
- ( ) False

◄ Семинар №9. Төслийн эрсдэлийн шинжилгээ-1

Үсрэх ...

Хэлэлцүүлэг №12 (Асуулт, хариулт, шийдэл) ►

Үлдсэн цаг 0:03:40

5 асуулт

Answer saved

Бүтэн оноо 1.00

Эрсдэл гарах шалтгаануудыг сонгоно уу.

Нэг эсвэл түүнээс олонг сонгох:

- [x] a. Тооцооны алдаа
- [x] b. Төлөвлөлтийг буруу төсөөлөх
- [ ] c. Тооцоо ба бодит утгуудыг харьцуулах
- [ ] d. Урьдчилан харах боломжтой зүйлсүүд

◄ Семинар №9. Төслийн эрсдэлийн шинжилгээ-1

Үсрэх ...

Хэлэлцүүлэг №12 (Асуулт, хариулт, шийдэл) ►

Үлдсэн цаг 0:03:36

6 асуулт

Answer saved

Бүтэн оноо 1.00

Дараах өгөгдлүүдийг анхааралтай ажиглаад эрсдэлийн хүчин зүйлсийн ангилалд тохируулна уу.

Байгууллагын бүтцийн өөрчлөлт	Орчны хүчин зүйл
Боловсон хүчний эрүүл мэнд	Эрүүл мэнд ба аюулгүй байдлын хүчин зүйлс
Засгийн газрын бодлогын өөрчлөлт	Орчны хүчин зүйл
Боловсон хүчний туршлага ба түвшин	Боловсон хүчний хүчин зүйл
Төслийн зорилго ба төслийн арга	Төслийн хүчин зүйл

◄ Семинар №9. Төслийн эрсдэлийн шинжилгээ-1

Үсрэх ...

Хэлэлцүүлэг №12 (Асуулт, хариулт, шийдэл) ►

Үлдсэн цаг 0:03:32

7 асуулт

Answer saved

Бүтэн оноо 1.00

Боэмийн эрсдэлийн инженерчлэл дэх эрсдэлийн менежмент ангилалд багтах зүйлсийг сонгоно уу.

Нэг эсвэл түүнээс олонг сонгох:

- [x] a. эрсдэлийн төлөвлөлт
- [x] b. эрсдэлийг удирдах
- [x] c. эрсдэлийн хяналт
- [ ] d. эрсдэлийг тооцох
- [ ] e. эрсдэлийг тодорхойлох

◄ Семинар №9. Төслийн эрсдэлийн шинжилгээ-1

Үсрэх ...

Хэлэлцүүлэг №12 (Асуулт, хариулт, шийдэл) ►

Үлдсэн цаг 0:03:27

8 асуулт

Answer saved

Бүтэн оноо 1.00

Бүх төрлийн төсөлд гарч болох эрсдэлийн төрлийг юу гэж нэрлэдэг вэ? Энэ төрөлд багтах эрсдэлийг өмнөх төслүүдийн эрсдэлийн шинжилгээнд үндэслэж тодорхойлдог.

Answer: Нийтлэг эрсдэл

◄ Семинар №9. Төслийн эрсдэлийн шинжилгээ-1

Үсрэх ...

Хэлэлцүүлэг №12 (Асуулт, хариулт, шийдэл) ►

Үлдсэн цаг 0:03:22

9 асуулт

Answer saved

Бүтэн оноо 1.00

Төслийн хугацаа ба зардлын нөөцөд аюултайгаар нөлөөлөх зүйлсийг тодорхойлохдоо дараах зарчмыг баримтлана.

Тохиолдож болох аюултай зүйлс >>> Урган гарах асуудал >>> Эрсдэл

◄ Семинар №9. Төслийн эрсдэлийн шинжилгээ-1

Үсрэх ...

Хэлэлцүүлэг №12 (Асуулт, хариулт, шийдэл) ►

Үлдсэн цаг 0:03:18

10 асуулт

Answer saved

Бүтэн оноо 1.00

Төслийг хугацаанаас хоцроох, төсвөөс хэтрүүлэхэд хүргэдэг хүчин зүйлсийг төслийн эрсдэл гэнэ.

Нэгийг сонгох:

- (●) True
- ( ) False

◄ Семинар №9. Төслийн эрсдэлийн шинжилгээ-1

Үсрэх ...

Хэлэлцүүлэг №12 (Асуулт, хариулт, шийдэл) ►

Үлдсэн цаг 0:07:35

1 асуулт

Answer saved

Бүтэн оноо 1.00

Төслийн эрсдэлийн тооцоог хийхэд ашигладаг ЭРСДЭЛИЙН ХЭМЖЭЭг тодорхойлох аргачлал нь эрсдэлийг харьцуулж ангилахад ашигладаг цор ганц арга болович цаг их авдаг дутагдалтай.

Нэгийг сонгох:

- (●) True
- ( ) False

◄ Хэлэлцүүлэг №12 (Асуулт, хариулт, шийдэл)

Үсрэх ...

Бататгах шалгалт №3 ►

Үлдсэн цаг 0:07:29

2 асуулт

Answer saved

Бүтэн оноо 1.00

Төслийн ажлын хуваарьт эрсдэлийг тооцоолдог Пертийн аргад **эцсийн хугацаа**г бодлого бүрт заах албагүй байдаг.

Нэгийг сонгох:

- (●) True
- ( ) False

◄ Хэлэлцүүлэг №12 (Асуулт, хариулт, шийдэл)

Үсрэх ...

Бататгах шалгалт №3 ►

Үлдсэн цаг 0:07:24

3 асуулт

Answer saved

Бүтэн оноо 2.00

Нэг зангилаанаас хамаарсан зангилааны стандарт хазайлтыг олох томъёо: s=(b-a)/6

Хоёр ба түүнээс дээш зангилаагаар дамжсан зангилааны хуримтлагдсан хазайлтыг олох томъёо: si=sqrt(s1^2+s2^2+...si^2)

z=(T-t)/s

t=(a+4m+b)/6

◄ Хэлэлцүүлэг №12 (Асуулт, хариулт, шийдэл)

Үсрэх ...

Бататгах шалгалт №3 ►

Үлдсэн цаг 0:07:15

4 асуулт

Answer saved

Бүтэн оноо 1.00

Ажлын хуваарьт эрсдэлийн магадлалыг тогтооход ашигладаг **z** утгын шинжилгээнд **z**-н утга буурахад хугацааны эрсдэл буурдаг.

Нэгийг сонгох:

- ○ True
- ◉ False

◄ Хэлэлцүүлэг №12 (Асуулт, хариулт, шийдэл)

Үсрэх ...

Бататгах шалгалт №3 ►

Үлдсэн цаг 0:07:09

5 асуулт

Answer saved

Бүтэн оноо 1.00

Төслийн ажлын хуваарь эрсдэлийг тооцох Пертийн аргад хэрэглэдэг хяналтын цэгүүд дээр тогтоосон хөдөлж болохгүй хугацааг хэрхэн тэмдэглэдэг вэ?

Нэгийг сонгох:

- a. t
- b. m
- c. s
- d. b
- e. T
- f. a

Clear my choice

◄ Хэлэлцүүлэг №12 (Асуулт, хариулт, шийдэл)

Үсрэх ...

Бататгах шалгалт №3 ►

Үлдсэн цаг 0:07:03

6 асуулт

Answer saved

Бүтэн оноо 2.00

Төслийн ажлын хуваарьт эрсдэлийг тооцох Пертийн аргад үйл ажиллагааг гүйцэтгэх хугацааг гурван төрлөөр тодорхойлдог. Тэдгээрийг нэр ба тэмдэглэгээтэй зөв харгалзуулна уу.

b Гутранга хугацаа буюу хамгийн их хугацаа

a Өөдрөг хугацаа буюу хамгийн бага хугацаа

m Ойролцоо хугацаа

◄ Хэлэлцүүлэг №12 (Асуулт, хариулт, шийдэл)

Үсрэх ...

Бататгах шалгалт №3 ►

Үлдсэн цаг 0:06:56

7 асуулт

Answer saved

Бүтэн оноо 2.00

Төслийн эрсдэлийг тодорхойлоход ашигладаг **Эрсдэлийн хэмжээ = эрсдэлийн магадлал * эрсдэлийн нөлөө** томъёонд ашиглагдаж буй эрсдэлийн магадлал ба нөлөө утгуудыг дараах үзүүлэлтүүдэд тохируулан байршуулна уу.

Эрсдэлийн магадлал -г бага, дунд, өндөр гэж ангилж болох ба 1-10 хүртэлх оноогоор дүгнэж болно. Энэ нь төсөлд аюул тулгарах магадлалыг илтгэдэг.

Харин Эрсдэлийн нөлөө нь төсөлд тулгарах аюулаас урган гарах нөлөөллийг илтгэх ба мөн л 1-10 хүртэлх оноогоор үнэлэгддэг.

◄ Хэлэлцүүлэг №12 (Асуулт, хариулт, шийдэл)

Үсрэх ...

Бататгах шалгалт №3 ►

Үлдсэн цаг 0:06:51

8 асуулт

Answer saved

Бүтэн оноо 6.00

Төслийн ажлын хуваарьт эрсдэлийг тооцдог Пертийн аргад хүснэгтийг ашигладаг. Тэгвэл дараах хүснэгтийн утгуудыг бодож, хариуг бөглөнө үү. Хариуг зууны нарийвчлалтай бичээрэй.

Жич:

- Хэрэв хариу бүхэл тоо гарвал бутархай оронгүй бичнэ. Жишээ нь: t = 5 бол 5 гэж л бичнэ. (5.00 гэж бичихгүй.)
- Хэрэв хариу 0.5 гарсан бол 0.5 гэж л бичнэ. (0.50 гэж бичихгүй.)
- Хэрэв хариу 0.33333 гэх мэт үелсэн бол зууны нарийвчлалаар буюу 0.33 гэж бичнэ.
- Хэрэв хариу 0.6677 шиг гарсан бол бүхэлтгэлгүйгээр 0.66 гэж зууны нарийвчлалаар таслан бичнэ.

Хүснэгт 1. Пертийн хүснэгт

Үйл ажиллагаа	Үйл ажиллагааны хугацаа				
	Өөдрөг (a)	Ойролцоо (m)	Гутранги (b)	Хүлээгдсэн (t)	Стандарт хазайлт (s)
A	5	8	10	7.83	0.83
B	10	10	15	10.83	0.83
C	3	5	6	4.83	0.5

◄ Хэлэлцүүлэг №12 (Асуулт, хариулт, шийдэл)

Үсрэх ...

Бататгах шалгалт №3 ►

Үлдсэн цаг 0:06:45

9 асуулт

Answer saved

Бүтэн оноо 1.00

Төслийн ажлын хуваарьт эрсдэлийг тооцох Пертийн аргад хүлээгдэх хугацааг аль томъёогоор олох вэ?

Нэгийг сонгох:

- a. t=(a+4m+b)/6
- b. t=(a+m+4b)/6
- c. t=(a+m+b)/3
- d. t=(4a+m+b)/6

Clear my choice

◄ Хэлэлцүүлэг №12 (Асуулт, хариулт, шийдэл)

Үсрэх ...

Бататгах шалгалт №3 ►

Үлдсэн цаг 0:06:39

10 асуулт

Answer saved

Бүтэн оноо 3.00

Эрсдэлд автагдах байдлыг эрсдэлийн хэмжээгээр тодорхойлно. Тэгвэл дараах хүснэгтэд өгөгдсөн өгөгдлүүдийг ажиглаад хоосон утгуудыг бөглөнө үү.

Хүснэгт 1. Эрсдэлийг тооцоолох хүснэгт

Эрсдэлт хүчин зүйлс	Эрсдэлийн магадлал	Эрсдэлийн нөлөө	Эрсдэлийн хэмжээ
Ашиглах техник нийлүүлэлтийн хугацаанаас хоцрох	3	8	24
Ажилтан өвдөх	5	7	35
Шаардлага өөрчлөгдөх	4	9	36

◄ Хэлэлцүүлэг №12 (Асуулт, хариулт, шийдэл)

Үсрэх ...

Бататгах шалгалт №3 ►

Үлдсэн цаг 0:07:30

1 асуулт

Answer saved

Бүтэн оноо 5.00

Төслийн явц ба нөөцийн хуваарилалтыг зааварчлах аргын нэг бол Гантын график билээ. Энэ нь төслийн одоогийн явцыг харуулдаг статик зураглал юм. Тэгвэл Гантын график дээр [хазайлтын] шугамыг нэмж түрүүлж эсвэл хоцорч буй үйл ажиллагааг харуулж болно.

- өнөөдрийн заагч
- үйл ажиллагааны тайлагнасан ахиц
- үйл ажиллагааны

◄ Семинар №11. Нөөцийн хуваарилалт-1

Үсрэх ...

Бататгах шалгалт №4 ►

Үлдсэн цаг 0:07:19

2 асуулт

Answer saved

Бүтэн оноо 5.00

Төслийн гүйцэтгэлийг ажиглах хяналтын цэгийг тогтоох хоёр хэлбэр байдаг. Дараах бодомжийг анхааралтай уншаад зөв тохируулна уу.

- Үйл ажиллагаа бүрийн эцэст тогтоосон цэг: Тодорхой тохиолдолд үндэслэсэн
- Хоёр долоо хоног тутамд тогтоосон цэг: Тогтсон хугацаанд үндэслэсэн

◄ Семинар №11. Нөөцийн хуваарилалт-1

Үсрэх ...

Бататгах шалгалт №4 ►

Үлдсэн цаг 0:07:02

3 асуулт

Answer saved

Бүтэн оноо 3.00

Дараах өгүүлбэрийг анхааралтай уншаад төслийн явц ба нөөцийн хуваарилалтыг зааварчлах аргуудаас зөвийг сонгоно уу.

- Төслийн ахиц, өөрчлөлтийг тусган харуулдаг динамик зураглал: Хугацааны шугам

Хазайлтын график | Гантын график

◄ Семинар №11. Нөөцийн хуваарилалт-1

Үсрэх ...

Бататгах шалгалт №4 ►

Үлдсэн цаг 0:06:33

4 асуулт

Not yet answered

Бүтэн оноо 1.00

Төлөвлөлт, ажиглалт, зааварчилгааны утга учрыг дараах тайлбаруудад тохируулна уу.

Байгаа газраасаа цааш хаашаа явахаа мэдэхийн тулд	Зааварчилгаа
Хаашаа явахаа мэдэхийн тулд	Төлөвлөлт
Хаана явж байгаагаа мэдэхийн тулд	Ажиглалт

◄ Семинар №11. Нөөцийн хуваарилалт-1

Үсрэх ...

Бататгах шалгалт №4 ►

Үлдсэн цаг 0:05:41

5 асуулт

Not yet answered

Бүтэн оноо 5.00

Төслийн явц ба нөөцийн хуваарилалтыг зааварчлан харуулдаг аргуудын нэг бол Гантын график юм. Энэхүү графикаар төслийн одоогийн явцыг харуулдаг. Тэгвэл уг графикт дараах зүйлсүүдээс алийг оруулдаг вэ?

Нэг эсвэл түүнээс олонг сонгох:

- [x] a. үйл ажиллагааны тайлагнасан ахиц
- [x] b. үйл ажиллагаа
- [ ] c. стандарт шугам
- [x] d. үргэлжлэх хугацаа
- [x] e. хуваарьт хугацаа
- [ ] f. хазайлтын шугам
- [x] g. өнөөдрийн заагч
- [ ] h. бодит хугацаа

◄ Семинар №11. Нөөцийн хуваарилалт-1

Үсрэх ...

Бататгах шалгалт №4 ►

Үлдсэн цаг 0:05:31

6 асуулт

Not yet answered

Бүтэн оноо 1.00

Төслийн гүйцэтгэлийг ажиглах үйл ажиллагааны үеэр гэрлийн дохионы аргыг ашиглаж болдог. Тэгвэл үүнийг ямар тайланд тусгах хэрэгтэй вэ?

Нэгийг сонгох:

- a. Завсрын тайлан
- b. Эрсдэлийн тайлан

Clear my choice

◄ Семинар №11. Нөөцийн хуваарилалт-1

Үсрэх ...

Бататгах шалгалт №4 ►

Үлдсэн цаг 0:07:23

7 асуулт

Not yet answered

Бүтэн оноо 3.00

Төслийн явц ба нөөцийн хуваарилалтыг зааварчлах үйл ажиллагаанд ашигладаг хугацааны шугамын графиктай холбоотой зөв ойлголтуудыг сонгоно уу.

Нэг эсвэл түүнээс олонг сонгох:

- [x] a. Төслийн одоогийн явцыг статик зураглалаар харуулдаг.
- [x] b. Ирээдүйн төслүүдэд хугацааны хазайлт үүсэхээс сэргийлнэ.
- [x] c. Хугацааны өөрчлөлтийг хийх шаардлага, шалтгааныг шинжлэхэд тусладаг.
- [x] d. Үйл ажиллагааны бодит явцыг харуулдаг

◄ Семинар №11. Нөөцийн хуваарилалт-1

Үсрэх ...

Бататгах шалгалт №4 ►

Үлдсэн цаг 0:07:12

8 асуулт

Not yet answered

Бүтэн оноо 1.00

Хуваарьт хугацаа ба төсөвт багтаж байгаа эсэхийг төлөвлөгөөтэй харьцуулах нь төслийн гүйцэтгэлийг ажиглах ба зааварчлах үйл ажиллагааны нэг зорилго юм.

Нэгийг сонгох:

- (●) True
- ( ) False

◄ Семинар №11. Нөөцийн хуваарилалт-1

Үсрэх ...

Бататгах шалгалт №4 ►

Үлдсэн цаг 0:07:01

9 асуулт

Not yet answered

Бүтэн оноо 1.00

Төслийн явц ба нөөцийн хуваарилалтыг зааварчилдаг Хугацааны шугамын графикийг долоо хоног бүрийн эцэст хөтөлдөг.

Нэгийг сонгох:

- True
- False

◄ Семинар №11. Нөөцийн хуваарилалт-1

Үсрэх ...

Бататгах шалгалт №4 ►

Үлдсэн цаг 0:06:52

10 асуулт

Not yet answered

Бүтэн оноо 1.00

Төслийн гүйцэтгэлийг ажиглах үйл ажиллагааны хүрээнд эцсийн хугацаанд дуусах магадлалыг тогтоохын тулд гэрлийн дохионы аргыг ашигладаг. Гэрлийн дохионы аргаар үнэлгээ хийхийн тулд элементүүдийг шаардлагатай дэд түвшин хүртэл задалдаг. Үүний дараа хамгийн эхний түвшний элементүүдээс үнэлгээг хийж эхэлнэ.

Нэгийг сонгох:

- ○ True
- ◉ False

◄ Семинар №11. Нөөцийн хуваарилалт-1

Үсрэх ...

Бататгах шалгалт №4 ►

Үлдсэн цаг 0:07:45

1 асуулт

Not yet answered

Бүтэн оноо 3.00

Програм хангамжийн төсөл дээр програмчлалын багийн бүтцийг янз бүрийн хэлбэрээр зохион байгуулж болдог. Тэгвэл дараах өгөгдлийг уншаад зөв харгалзуулна уу.

Програм зохиогчид нь бие дааж ажиллах чадвар сайтай, өндөр мэдлэг туршлагатай бол:	Ардчилсан, төвлөрсөн бус харилцаатай бүтэц
Ахлагчтай боловч багийн гишүүдийн хоорондох харилцаа төвлөрөөгүй.	Хяналттай, төвлөрсөн бус харилцаатай бүтэц
Програмчлалын багийн нэгжүүд нь хоорондоо харилцахгүй.	Хяналттай, төвлөрсөн харилцаатай бүтэц

◄ Лекцийн материал №15-16. Төслийн багийн зохион байгуулалт

Үсрэх ...

Хэлэлцүүлэг №15 (Асуулт, хариулт, шийдэл) ►

Үлдсэн цаг 0:07:14

2 асуулт

Not yet answered

Бүтэн оноо 1.00

Дараах шинж чанаруудыг ажиглаад тохирох зохион байгуулалтыг сонгоно уу.

- Энэ зохион байгуулалтын үед бүх ажилтнуудын хариуцлага, эрх мэдлийг нарийн заахгүй бол нэгжийн дарга ба төслийн зохицуулагчийн эрх мэдэл зөрчилдөх магадлалтай.
- Босоо шатлал нь байгууллагын бүтцийг заана.
- Хэвтээ шатлал нь төслийн зохицуулалтыг илтгэдэг.

Нэгийг сонгох:

- a. Төсөлд төвлөрсөн зохион байгуулалт
- b. Матрикс зохион байгуулалт
- c. Функционал зохион байгуулалт

Clear my choice

◄ Лекцийн материал №15-16. Төслийн багийн зохион байгуулалт

Үсрэх ...

Хэлэлцүүлэг №15 (Асуулт, хариулт, шийдэл) ►

Үлдсэн цаг 0:07:07

3 асуулт

Not yet answered

Бүтэн оноо 1.00

Төслийн багийн зохион байгуулалтын үйл ажиллагаанд хийгдэж буй бүх ажлыг баримтжуулах шаардлагатай байдаг.

Нэгийг сонгох:

- (●) True
- ( ) False

◄ Лекцийн материал №15-16. Төслийн багийн зохион байгуулалт

Үсрэх ...

Хэлэлцүүлэг №15 (Асуулт, хариулт, шийдэл) ►

Үлдсэн цаг 0:06:15

4 асуулт

Not yet answered

Бүтэн оноо 3.00

Дараах шинж чанаруудад үндэслээд төслийн зохион байгуулалтын бүтцийг сонгож байрлуулна уу.

Төслийг хөгжүүлэх хугацаа:

Богино бол => Функционал зохион байгуулалт

Урт бол => Төсөлд төвлөрсөн зохион байгуулалт

Төслийн цаг:

Давчуу бол => Төсөлд төвлөрсөн зохион байгуулалт

Төслийн хэмжээ:

Том бол => Төсөлд төвлөрсөн зохион байгуулалт

Дунд бол => Матрикс зохион байгуулалт

Төсөлд төвлөрсөн зохион байгуулалт | Функционал зохион байгуулалт | Матрикс зохион байгуулалт

◄ Лекцийн материал №15-16. Төслийн багийн зохион байгуулалт

Үсрэх ...

Хэлэлцүүлэг №15 (Асуулт, хариулт, шийдэл) ►

Үлдсэн цаг 0:05:46

5 асуулт

Not yet answered

Бүтэн оноо 3.00

Дараах шинж чанаруудад үндэслээд төслийн **програмчлалын баг**ийн зохион байгуулалтын бүтцийг сонгож байрлуулна уу.

Төслийг хөгжүүлэх хугацаа:

Урт бол => Ардчилсан, төвлөрсөн бус харилцаатай бүтэц

Хугацааны шаардлага:

Өндөр бол => Хяналттай, төвлөрсөн харилцаатай бүтэц

Төслийн хэмжээ:

Их бол => Хяналттай, төвлөрсөн бус харилцаатай бүтэц

Дунд бол => Хяналттай, төвлөрсөн харилцаатай бүтэц

Ардчилсан, төвлөрсөн бус харилцаатай бүтэц | Хяналттай, төвлөрсөн харилцаатай бүтэц

Хяналттай, төвлөрсөн бус харилцаатай бүтэц

◄ Лекцийн материал №15-16. Төслийн багийн зохион байгуулалт

Үсрэх ...

Хэлэлцүүлэг №15 (Асуулт, хариулт, шийдэл) ►

Үлдсэн цаг 0:05:26

6 асуулт

Not yet answered

Бүтэн оноо 1.00

Програм хангамжийн төсөл дэх програмчлалын багийг янз бүрийн бүтцээр ажиллуулж болдог. Тэгвэл дараах шинж чанаруудыг ажиглаад аль бүтэц болохыг сонгоно уу.

- Гишүүд нь тодорхой нэгжид хамаарч тодорхой асуудал шийддэг.
- Програмчлалын багийн нэгжүүд нь хоорондоо харилцахгүй.
- Ахлагч нь нэгжүүдээ захирдаг.

Нэгийг сонгох:

- a. Хяналттай, төвлөрсөн бус харилцаатай бүтэц
- b. Ардчилсан, төвлөрсөн бус харилцаатай бүтэц
- c. Хяналттай, төвлөрсөн харилцаатай бүтэц

Clear my choice

◄ Лекцийн материал №15-16. Төслийн багийн зохион байгуулалт

Үсрэх ...

Хэлэлцүүлэг №15 (Асуулт, хариулт, шийдэл) ►

Үлдсэн цаг 0:05:14

7 асуулт

Not yet answered

Бүтэн оноо 1.00

Дараах шинж чанаруудыг ажиглаад тохирох зохион байгуулалтыг сонгоно уу.

- Пирамид хэлбэртэй иерархи бүтэц.
- Үйл ажиллагааны хүрээгээрээ хуваагдсан нэгжүүдтэй.
- Толгойдоо нэг удирдлагатай.

Нэгийг сонгох:

- a. Матрикс зохион байгуулалт
- b. Төсөлд төвлөрсөн зохион байгуулалт
- c. Функционал зохион байгуулалт

Clear my choice

◄ Лекцийн материал №15-16. Төслийн багийн зохион байгуулалт

Үсрэх ...

Хэлэлцүүлэг №15 (Асуулт, хариулт, шийдэл) ►

Үлдсэн цаг 0:04:14

8 асуулт

Not yet answered

Бүтэн оноо 1.00

Програм хангамжийн төсөл дэх програмчлалын багийг янз бүрийн бүтцээр ажиллуулж болдог. Тэгвэл дараах шинж чанаруудыг ажиглаад аль бүтэц болохыг сонгоно уу.

- Програм зохиогчид нь хоорондоо шууд харилцдаг.
- Тогтсон ахлагчгүй. Бодлогоос хамаарч түр хугацаанд ахлагчийг томилдог.
- Төвлөрсөн зохицуулалтгүй.

Нэгийг сонгох:

- (●) a. Ардчилсан, төвлөрсөн бус харилцаатай бүтэц
- ( ) b. Хяналттай, төвлөрсөн бус харилцаатай бүтэц
- ( ) c. Хяналттай, төвлөрсөн харилцаатай бүтэц

Clear my choice

◄ Лекцийн материал №15-16. Төслийн багийн зохион байгуулалт

Үсрэх ...

Хэлэлцүүлэг №15 (Асуулт, хариулт, шийдэл) ►

Үлдсэн цаг 0:04:03

9 асуулт

Not yet answered

Бүтэн оноо 1.00

Програм хангамжийн төсөл дэх програмчлалын багийг янз бүрийн бүтцээр ажиллуулж болдог. Тэгвэл дараах шинж чанаруудыг ажиглаад аль бүтэц болохыг сонгоно уу.

- Багийн гишүүдийн хоорондох харилцаа төвлөрөөгүй;
- Төслийн хугацаа дунд;
- Програмчлалын баг ахлагчтай;

Нэгийг сонгох:

- a. Ардчилсан, төвлөрсөн бус харилцаатай бүтэц
- b. Хяналттай, төвлөрсөн бус харилцаатай бүтэц
- c. Хяналттай, төвлөрсөн харилцаатай бүтэц

Clear my choice

◄ Лекцийн материал №15-16. Төслийн багийн зохион байгуулалт

Үсрэх ...

Хэлэлцүүлэг №15 (Асуулт, хариулт, шийдэл) ►

Үлдсэн цаг 0:03:45

10 асуулт

Not yet answered

Бүтэн оноо 1.00

Дараах шинж чанаруудыг ажиглаад тохирох зохион байгуулалтыг сонгоно уу.

- Төслийн менежер нөөцийг өөрийн хяналтад байлгадаг.
- Нэг төсөлд төвлөрч ажиллахад илүү зохимжтой.
- Төслийн менежер өөр байгууллагаас нөөцийг цуглуулах эрхтэй.

Нэгийг сонгох:

- a. Функционал зохион байгуулалт
- b. Матрикс зохион байгуулалт
- c. Төсөлд төвлөрсөн зохион байгуулалт

Clear my choice

◄ Лекцийн материал №15-16. Төслийн багийн зохион байгуулалт

Үсрэх ...

Хэлэлцүүлэг №15 (Асуулт, хариулт, шийдэл) ►

Үлдсэн цаг 0:14:45

1 асуулт

Not yet answered

Бүтэн оноо 1.00

Програмын модулийг дэлгэц, тайлан, компонент хэсгүүдэд задлан шинжиж, объектын цэгийг олох зорилготой системийн хэмжээг тодорхойлдог аргыг олно уу.

Нэгийг сонгох:

- a. Function point analysis
- b. Үйл ажиллагааны цэгийн шинжилгээ Марк II арга
- c. Объектын цэгийн шинжилгээ
- d. Кокомо арга

Clear my choice

◄ Өөрийгөө сорих тест №14

Үсрэх ...

Хэлэлцүүлэг №14 (Асуулт, хариулт, шийдэл) ►

Үлдсэн цаг 0:14:30

2 асуулт

Not yet answered

Бүтэн оноо 1.00

Програмын модуль нь оролт, гаралт, гадаад төхөөрөмж дээрх объект рүү хандах үйл ажиллагаанаас тогтдог гэсэн үзэл дээр тулгуурласан системийн хэмжээг тодорхойлдог аргыг олно уу.

Нэгийг сонгох:

- a. Function point analysis
- b. Кокомо арга
- c. Объектын цэгийн шинжилгээ
- d. Үйл ажиллагааны цэгийн шинжилгээ Марк II арга

Clear my choice

◄ Өөрийгөө сорих тест №14

Үсрэх ...

Хэлэлцүүлэг №14 (Асуулт, хариулт, шийдэл) ►

Үлдсэн цаг 0:12:26

4 асуулт

Not yet answered

Бүтэн оноо 1.00

СПМ диаграмд ажлын нэрийг юу зааж өгөх вэ?

Нэгийг сонгох:

- a. зангилаануудыг холбох шугам
- b. зангилааны дээд нүд
- c. зангилаа

Clear my choice

◄ Өөрийгөө сорих тест №14

Үсрэх ...

Хэлэлцүүлэг №14 (Асуулт, хариулт, шийдэл) ►

Үлдсэн цаг 0:11:12

6 асуулт

Not yet answered

Бүтэн оноо 1.00

СПМ сүлжээн дэх хугацаануудыг аль аль аргаар тооцоолох вэ?

Нэг эсвэл түүнээс олонг сонгох:

- [x] a. Эрт эхлэх, эрт дуусах хугацааг эхлэхээс нь хөөж тооцоолно.
- [x] b. Эрт эхлэх - дуусах, орой эхлэх - дуусах бүх хугацааг эхлэлээс нь хөөж тооцоолно.
- [x] c. Орой эхлэх, орой дуусах хугацааг төгсгөлөөс хойш нь хөөж тооцоолно.

◄ Өөрийгөө сорих тест №14

Үсрэх ...

Хэлэлцүүлэг №14 (Асуулт, хариулт, шийдэл) ►

Үлдсэн цаг 0:10:21

7 асуулт

Not yet answered

Бүтэн оноо 1.00

Дараах өгөгдлүүдийг анхааралтай ажиглаад эрсдэлийн хүчин зүйлсийн ангилалд тохируулна уу.

Боловсон хүчний туршлага ба түвшин	Боловсон хүчний хүчин зүйл
Байгууллагын бүтцийн өөрчлөлт	Орчны хүчин зүйл
Засгийн газрын бодлогын өөрчлөлт	Орчны хүчин зүйл
Боловсон хүчний эрүүл мэнд	Эрүүл мэнд ба аюулгүй байдлын хүчин зүйлс
Төслийн зорилго ба төслийн арга	Төслийн хүчин зүйл

◄ Өөрийгөө сорих тест №14

Үсрэх ...

Хэлэлцүүлэг №14 (Асуулт, хариулт, шийдэл) ►

Үлдсэн цаг 0:10:02

8 асуулт

Not yet answered

Бүтэн оноо 1.00

Төслийн ажлын хуваарь эрсдэлийг тооцох Пертийн аргад хэрэглэдэг хяналтын цэгүүд дээр тогтоосон хөдөлж болохгүй хугацааг хэрхэн тэмдэглэдэг вэ?

Нэгийг сонгох:

- a. m
- b. b
- c. t
- d. T
- e. a
- f. s

Clear my choice

◄ Өөрийгөө сорих тест №14

Үсрэх ...

Хэлэлцүүлэг №14 (Асуулт, хариулт, шийдэл) ►

10 асуулт

Not yet answered

Бүтэн оноо 6.00

Төслийн ажлын хуваарьт эрсдэлийг тооцдог Пертийн аргад хүснэгтийг ашигладаг. Тэгвэл дараах хүснэгтийн утгуудыг бодож, хариуг бөглөнө үү. Хариуг зууны нарийвчлалтай бичээрэй.

Жич:

- Хэрэв хариу бүхэл тоо гарвал бутархай оронгүй бичнэ. Жишээ нь: t = 5 бол 5 гэж л бичнэ. (5.00 гэж бичихгүй.)
- Хэрэв хариу 0.5 гарсан бол 0.5 гэж л бичнэ. (0.50 гэж бичихгүй.)
- Хэрэв хариу 0.33333 гэх мэт үелсэн бол зууны нарийвчлалаар буюу 0.33 гэж бичнэ.
- Хэрэв хариу 0.6677 шиг гарсан бол бүхэлтгэлгүйгээр 0.66 гэж зууны нарийвчлалаар таслан бичнэ.

Хүснэгт 1. Пертийн хүснэгт

Үйл ажиллагаа	Үйл ажиллагааны хугацаа				
	Өөдрөг (a)	Ойролцоо (m)	Гутранги (b)	Хүлээгдсэн (t)	Стан
A	5	8	10	7.83	0.83
B	10	10	15	10.83	0.83
C	3	5	6	4.83	0.5

Үлдсэн цаг 0:08:32

◄ Өөрийгөө сорих тест №14

Үсрэх ...

Хэлэлцүүлэг №14 (Асуулт, хариулт, шийдэл) ►

Үлдсэн цаг 0:04:39

5 асуулт

Not yet answered

Бүтэн оноо 1.00

Дараах нөхцөлүүдийг уншаад эрсдэлийн аль төрөл болохыг олоорой.

- Төслийн гишүүдэд хариуцуулах шаардлагатай
- Илрүүлэхэд хүндрэлтэй
- Тухайн төслийн онцлогоос хамаарч тодорхойлогддог

Нэгийг сонгох:

- a. тусгай эрсдэл
- b. нийтлэг эрсдэл

Clear my choice

◄ Өөрийгөө сорих тест №14

Үсрэх ...

Хэлэлцүүлэг №14 (Асуулт, хариулт, шийдэл) ►

Үлдсэн цаг 0:03:31

3 асуулт

Not yet answered

Бүтэн оноо 1.00

П сүлжээ нь СПМ сүлжээнээс ямар ямар давуу талтай вэ?

Нэгийг сонгох:

- a. П сүлжээ нь ажлын хуваарийн хүснэгтийн бүх мэдээллийг агуулдаг учраас хуваарийн хүснэгтийг гаргах шаардлагагүй
- b. П сүлжээ зэрэгцээ явагдах ажлуудыг илүү нарийн дүрсэлдэг
- c. П сүлжээ нь ноцтой замыг илүү нарийн дүрсэлдэг
- d. Давуу зүйл байхгүй, сүлжээг аль алинаар нь гаргаж болно

Clear my choice

◄ Өөрийгөө сорих тест №14

Үсрэх ...

Хэлэлцүүлэг №14 (Асуулт, хариулт, шийдэл) ►